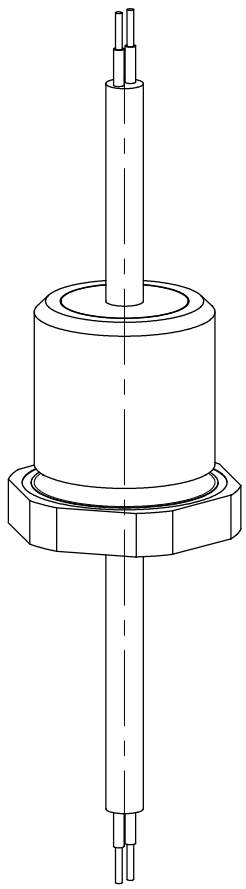

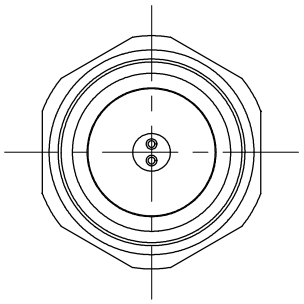

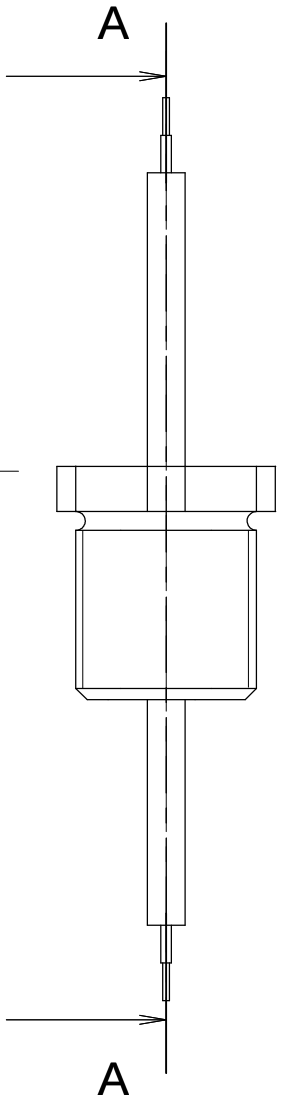

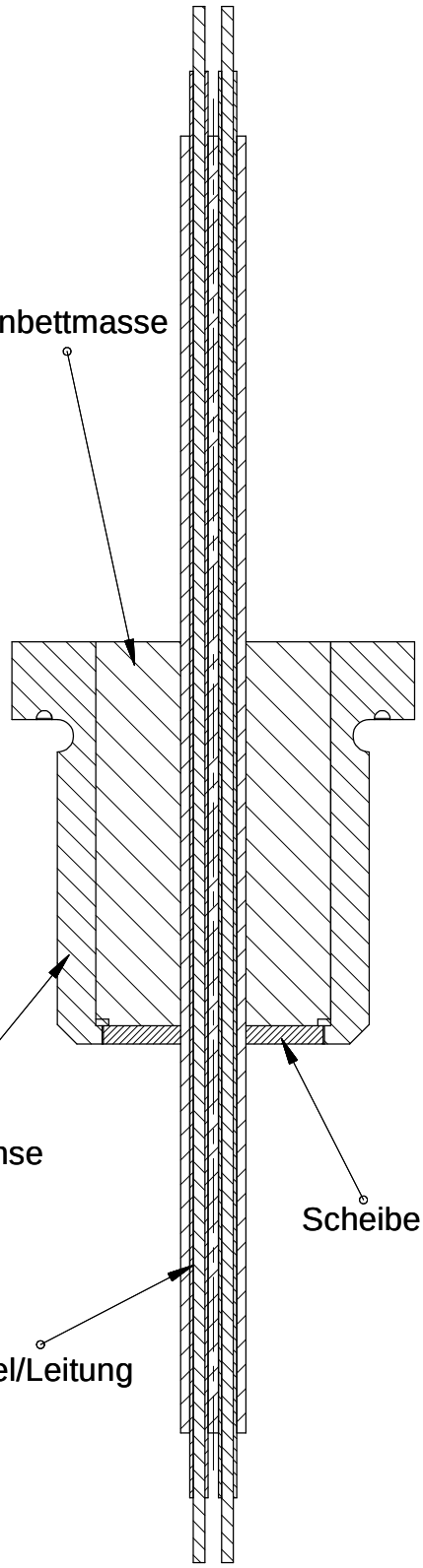

iso Ansicht

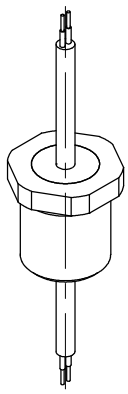

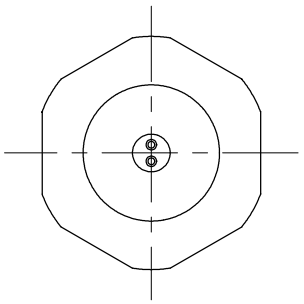

			Werkstoff: MS58 F44 MS58 vernickelt 1.4404	**Normen:** 60079-0 60079-1 60079-14	**Maßstab:** -:-	**Urheberrechtsschutz nach DIN 34**
					Zeichnungs-Nr.: 49-2-0001-z	
				Datum / **Name**	Zusammenbauzeichnung ADN	
			Bearb.	12.04.19 / Flamme		
			Gepr.			
			Emil A. Peters GmbH & Co KG **Westfalenstr. 85** **D - 58636 Iserlohn**		**Artikel-Nr.:** ADN 4*-**/**-***-**-***-***	**Blatt** 1
Änderungen	**Dat.**	**Name**			**Freimaßtoleranzen DIN / ISO 2768 f**	