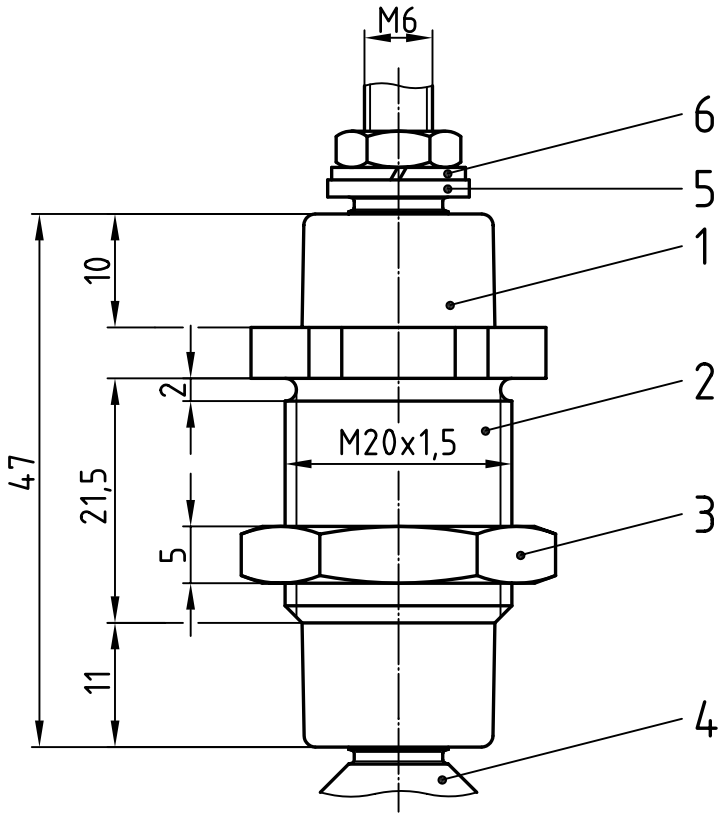

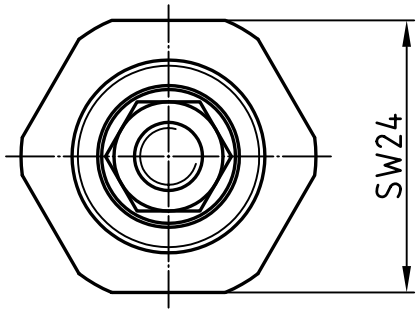

Nennisolationsspannung:
690 V
Zul. Dauerstromstärke:
63 A (Ms-Bolzen)

Freimaßtol.: ±0,1

Teil	Stck.	Benennung	Teil	Stck.	Benennung
4	1	Durchführungsbolzen, Ms58	8		
3	1	Gegenmutter 22-03/119K, Ms58	7		
2	1	Gewindebuchse 22-02/112, Ms58	6	1	Federring 12-27/A6, DIN 127, Fst
1	1	Isolator 23-13/112, NU514	5	1	Zwischenhülse 22-01/119, Ms58

	Datum	Name
Bearb.	24.10.12	Blokesz
Gepr.	06.11.12	Schäfer
Norm		

Zünddurchschlagsichere Leitungsdurchführung

PkLD 6/690

Zust.	Änderung	Datum	Name

Emil A. Peters
GmbH & Co. KG
Westfalenstr. 85
D-58636 Iserlohn

Zeichnungsnummer
112-04

M 1,5:1

Auswahl möglicher Anschlußklemmen-Kombinationen im DR

A

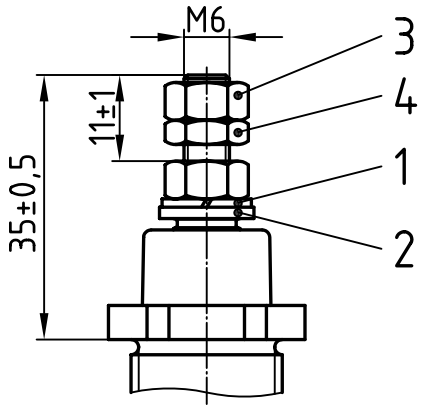

As

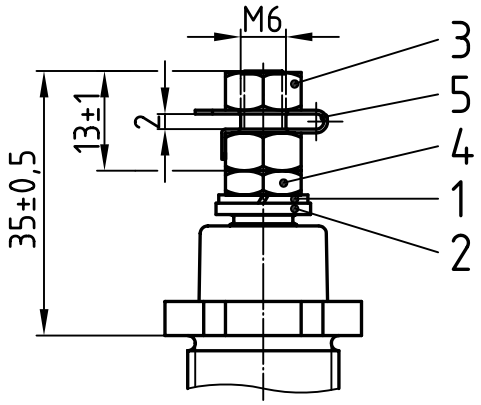

B

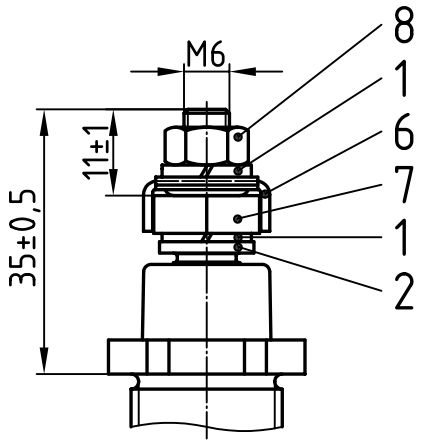

Ha Nur in Kombination mit M' und N

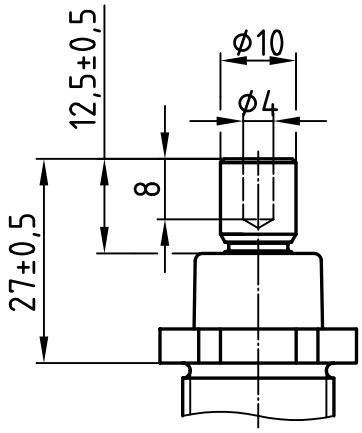

Jede DR-Klemme kann mit jeder AR-Klemme kombiniert werden.Weitere Kombinationen nach Kundenwunsch.

Teil	Stck.	Benennung	Teil	Stck.	Benennung
4	1	6kt-Mutter 12-26/439-6, DIN 439, Ms	8	1	6kt-Mutter 12-26/934-6St, DIN 934
3	2	6kt-Mutter 12-26/934-6, DIN 934, Ms	7	1	Stützmutter 22-08/119, Ms58
2	1	Zwischenhülse 22-01/119, Ms58	6	1	Klemmbügel 22-06/119, St
1	1	Federring 12-27/A6, DIN 127, Fst	5	1	Sicherungsblech 22-15/6, Cu

	Datum	Name
Bearb.	12.11.12	Blokesz
Gepr.	11.04.13	Schäfer
Norm		

Freimaßtol.: ±0,1

Anschlußklemmen - Auswahl

PkLD 6/690

Emil A. Peters
GmbH & Co. KG
Westfalenstr. 85
D-58636 Iserlohn

Zeichnungsnummer

112-04/1

M 1:1

Zust.	Änderung	Datum	Name

Auswahl möglicher Anschlußklemmen-Kombinationen im AR

B

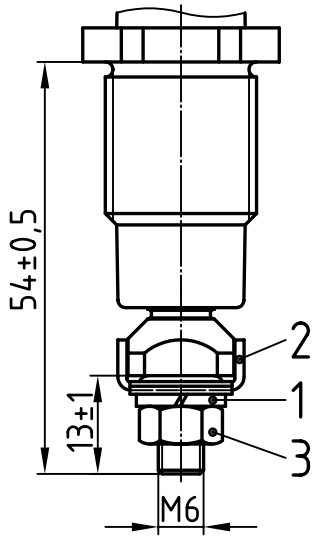

C

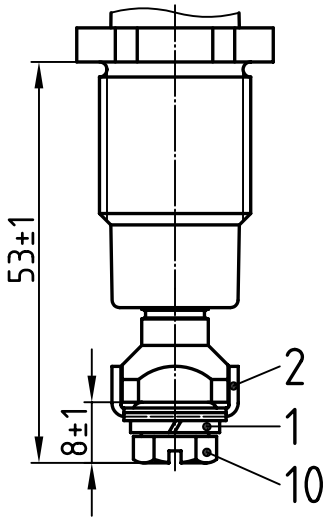

D

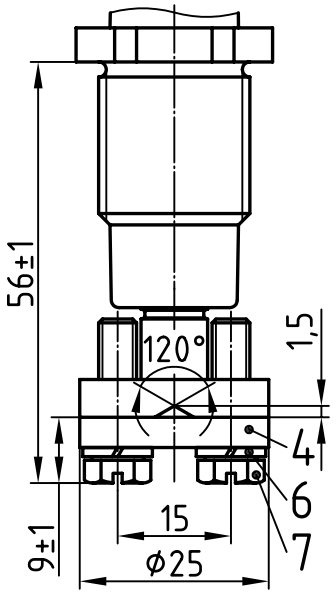

F

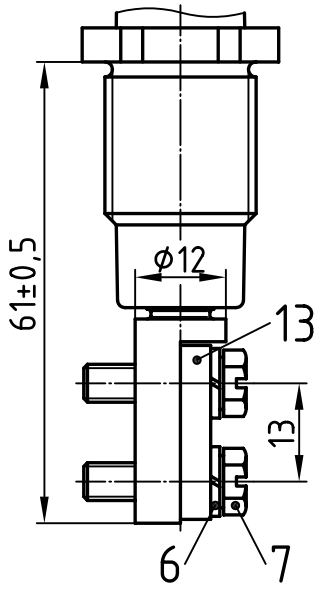

M

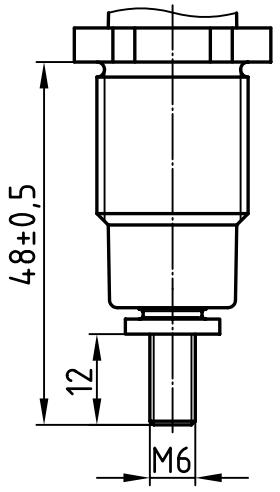

M' Nur in Kombination mit Ha

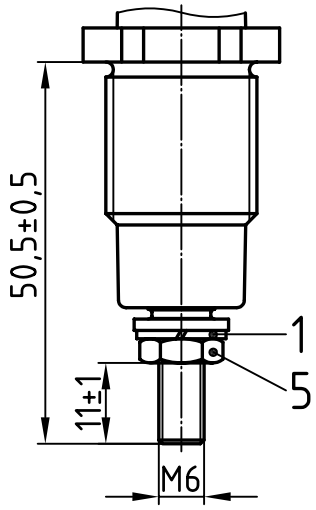

N Nur in Kombination mit Ha

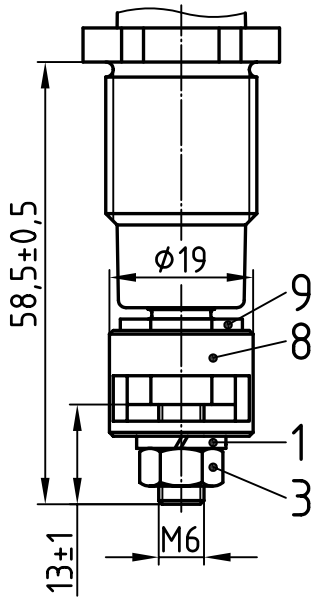

Gelenkschraubklemme M6

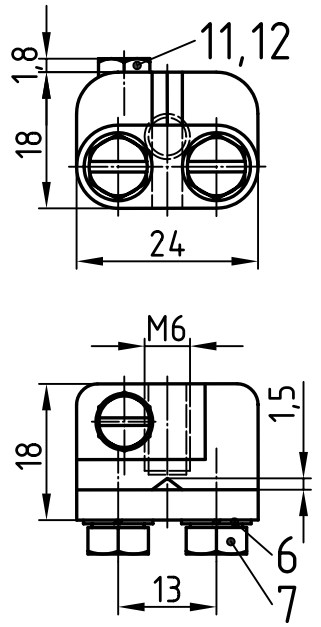

Jede AR-Klemme kann mit jeder DR-Klemme kombiniert werden.Weitere Kombinationen nach Kundenwunsch.

Teil	Stck.	Benennung	Teil	Stck.	Benennung
7	2	6kt-Schraube 12-25/933-5x18, DIN 933 Sz	14		
6	2	Federring 12-27/A5, DIN 127, Fst	13	1	Druckstück 22-05/119-F+K, Ms58
5	1	6kt-Mutter 12-26/439-6, DIN 439, Ms	12	1	6kt-Schraube 12-25/933-4x8, DIN 933 Sz
4	1	Druckstück 22-05/119-D, Ms58	11	1	Federring 12-27/A4, DIN 127, Fst
3	1	6kt-Mutter 12-26/934-6St, DIN 934	10	1	6kt-Schraube 12-25/933-6x12, DIN 933 Sz
2	1	Klemmbügel 22-06/119, St	9	1	Zwischenhülse 22-01/175, Ms58
1	1	Federring 12-27/A6, DIN 127, Fst	8	1	Druckhülse 22-04/175-N, Ms58

	Datum	Name
Bearb.	19.12.12	Blokesz
Gepr.	11.04.13	Schäfer
Norm		

Freimaßtol.: ±0,1

Anschlußklemmen - Auswahl

PkLD 6/690

Emil A. Peters
GmbH & Co. KG
Westfalenstr. 85
D-58636 Iserlohn

Zeichnungsnummer

112-04/2

M 1:1

Zust.	Änderung	Datum	Name

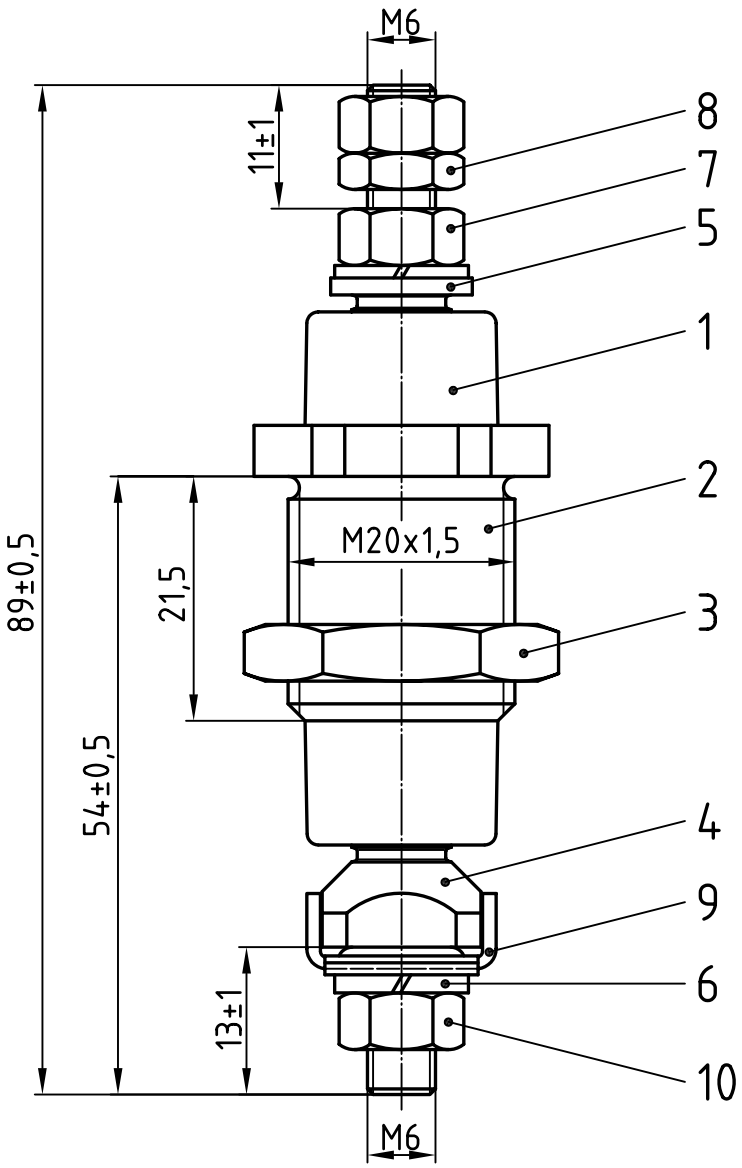

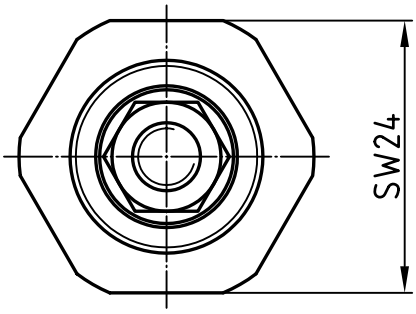

Nennisolationsspannung:
690 V
Zul. Dauerstromstärke:
63 A (Ms-Bolzen)

Freimaßtol.: ±0,1

Teil	Stck.	Benennung	Teil	Stck.	Benennung
5	1	Zwischenhülse 22-01/119, Ms58	10	1	6kt-Mutter 12-26/934-6St, DIN 934
4	1	Bolzen 22-10/119-1-119B, Ms58	9	1	Klemmbügel 22-06/119, St
3	1	Gegenmutter 22-03/119K, Ms58	8	1	6kt-Mutter 12-26/439-6, DIN 439, Ms
2	1	Gewindebuchse 22-02/112, Ms58	7	2	6kt-Mutter 12-26/934-6, DIN 934, Ms
1	1	Isolator 23-13/112, NU514	6	2	Federring 12-27/A6, DIN 127, Fst

	Datum	Name
Bearb.	12.11.12	Blokesz
Gepr.	11.04.13	Schäfer
Norm		

Zünddurchschlagsichere Leitungsdurchführung

PkLD 6/690

Emil A. Peters
GmbH & Co. KG
Westfalenstr. 85
D-58636 Iserlohn

Zeichnungsnummer
29-91/112-A-B

M 1,5:1

Zust.	Änderung	Datum	Name

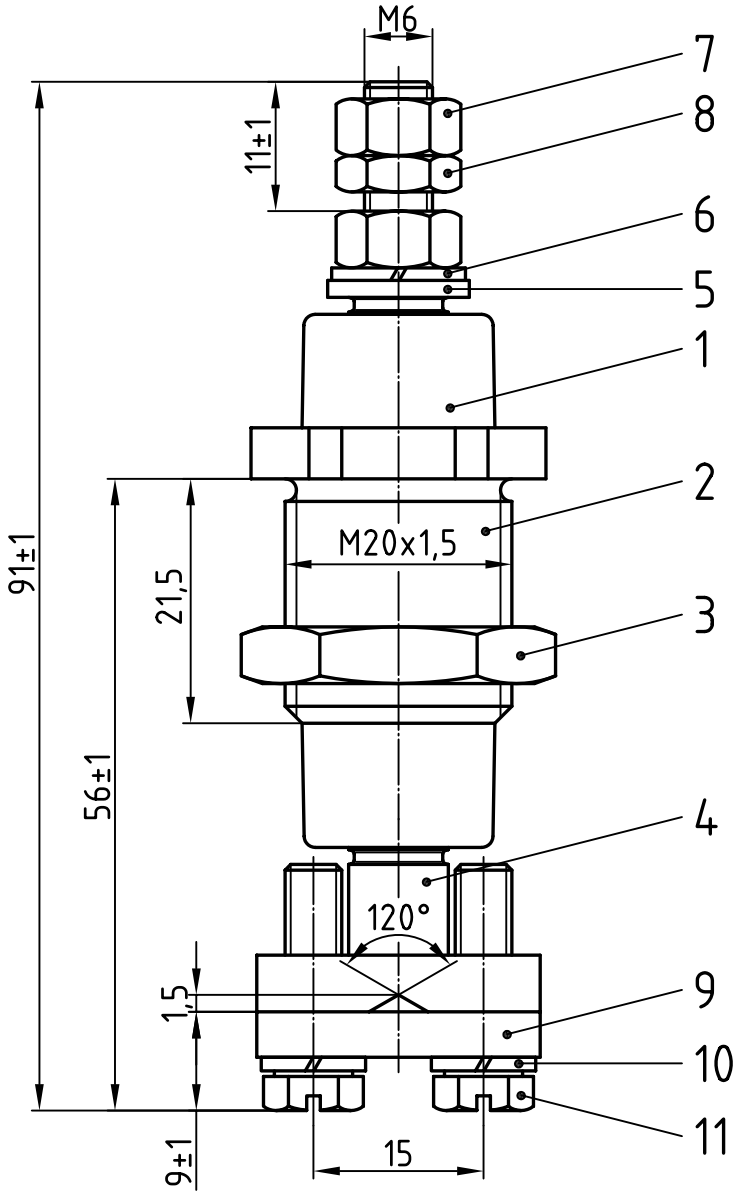

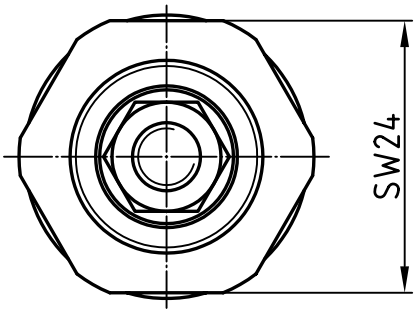

Nennisolationsspannung:
690 V
Zul. Dauerstromstärke:
63 A (Ms-Bolzen)

Freimaßtol.: ±0,1

Teil	Stck.	Benennung	Teil	Stck.	Benennung
6	1	Federring 12-27/A6, DIN 127, Fst	12		
5	1	Zwischenhülse 22-01/119, Ms58	11	2	6kt-Schraube 12-25/933-5x18, DIN 933 Sz
4	1	Bolzen 23-10/119-5-119D, Ms58	10	2	Federring 12-27/A5, DIN 127, Fst
3	1	Gegenmutter 22-03/119K, Ms58	9	1	Druckstück 22-05/119-D, Ms58
2	1	Gewindebuchse 22-02/112, Ms58	8	1	6kt-Mutter 12-26/439-6, DIN 439, Ms
1	1	Isolator 23-13/112, NU514	7	2	6kt-Mutter 12-26/934-6, DIN 934, Ms

	Datum	Name
Bearb.	12.11.12	Blokesz
Gepr.	11.04.13	Schäfer
Norm		

Zünddurchschlagsichere Leitungsdurchführung

PkLD 6/690

Emil A. Peters
GmbH & Co. KG
Westfalenstr. 85
D-58636 Iserlohn

Zeichnungsnummer
29-91/112-A-D

M 1,5:1

Zust.	Änderung	Datum	Name

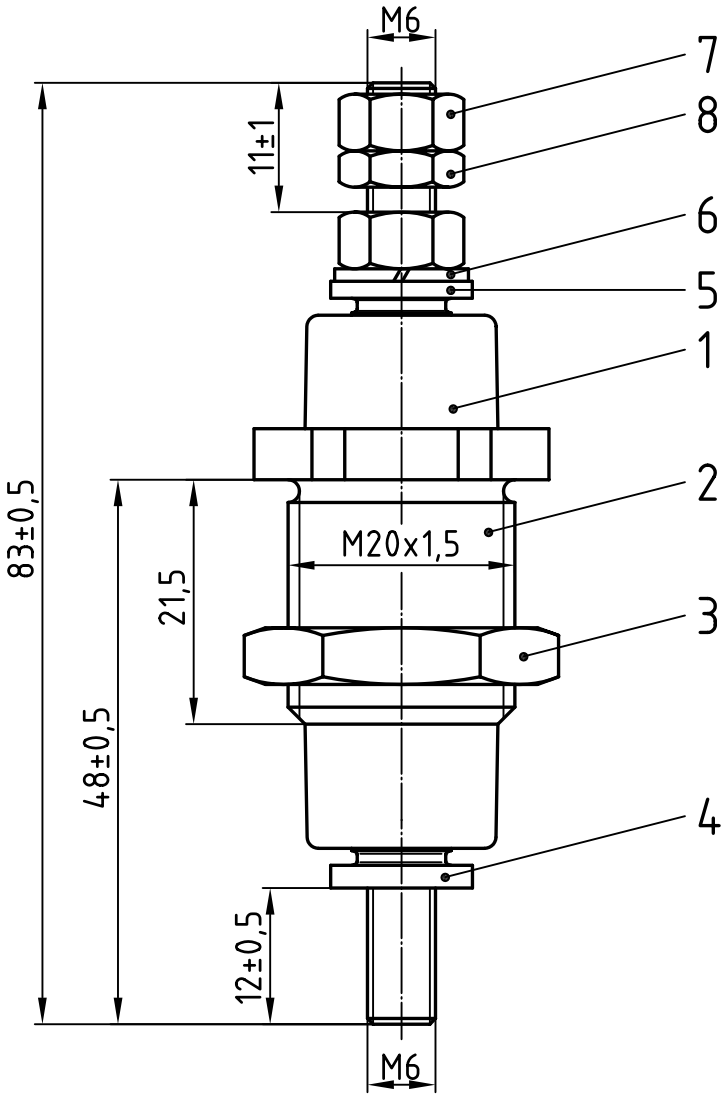

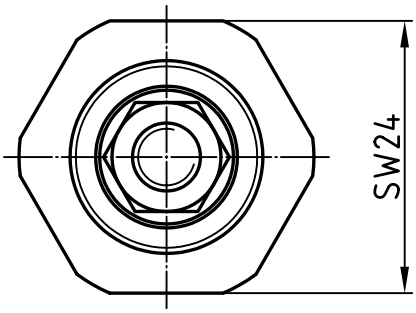

Nennisolationsspannung:
690 V
Zul. Dauerstromstärke:
63 A (Ms-Bolzen)

Freimaßtol.: ±0,1

Teil	Stck.	Benennung	Teil	Stck.	Benennung
5	1	Zwischenhülse 22-01/119, Ms58	10		
4	1	Bolzen 22-10/119-2-119M, Ms58	9		
3	1	Gegenmutter 22-03/119K, Ms58	8	1	6kt-Mutter 12-26/439-6, DIN 439, Ms
2	1	Gewindebuchse 22-02/112, Ms58	7	2	6kt-Mutter 12-26/934-6, DIN 934, Ms
1	1	Isolator 23-13/112, NU514	6	1	Federring 12-27/A6, DIN 127, Fst

	Datum	Name
Bearb.	12.11.12	Blokesz
Gepr.	11.04.13	Schäfer
Norm		

Zünddurchschlagsichere Leitungsdurchführung

PkLD 6/690

Emil A. Peters
GmbH & Co. KG
Westfalenstr. 85
D-58636 Iserlohn

Zeichnungsnummer
29-91/112-A-M

M 1,5:1

Zust.	Änderung	Datum	Name

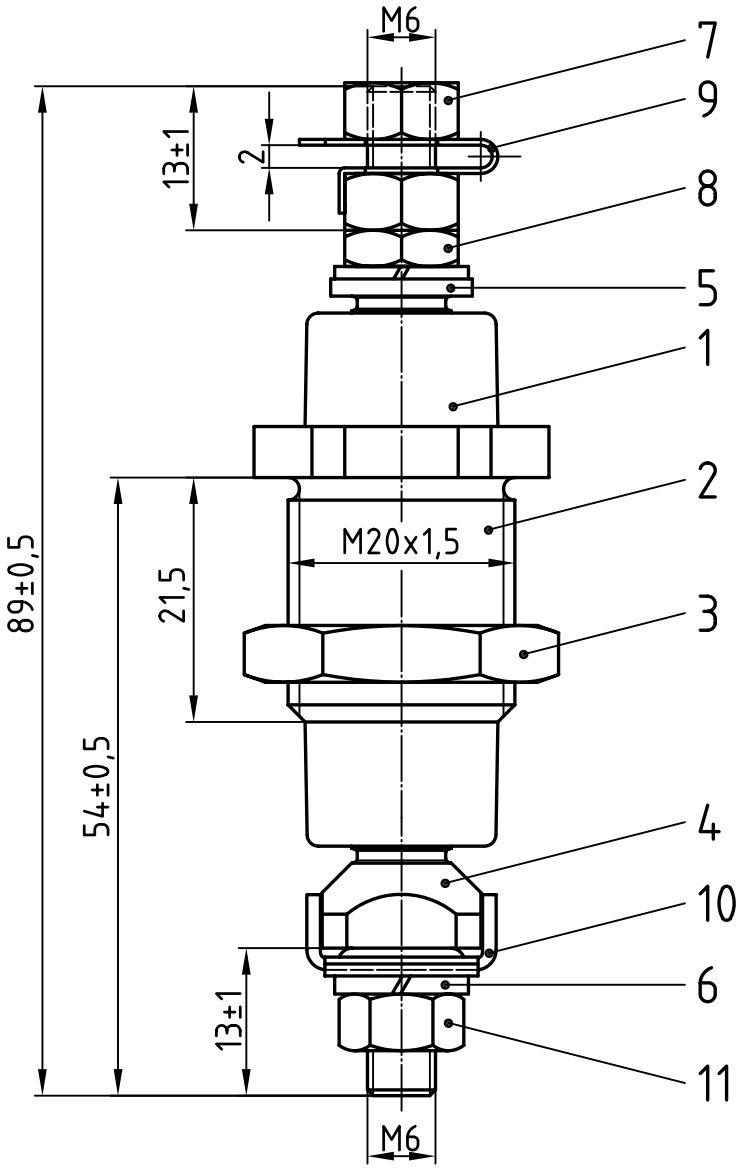

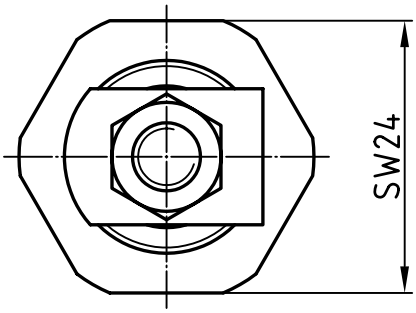

Nennisolationsspannung:
690 V
Zul. Dauerstromstärke:
63 A (Ms-Bolzen)

Freimaßtol.: ±0,1

Teil	Stck.	Benennung	Teil	Stck.	Benennung
6	2	Federring 12-27/A6, DIN 127, Fst	12		
5	1	Zwischenhülse 22-01/119, Ms58	11	1	6kt-Mutter 12-26/934-6St, DIN 934
4	1	Bolzen 22-10/119-1-119B, Ms58	10	1	Klemmbügel 22-06/119, St
3	1	Gegenmutter 22-03/119K, Ms58	9	1	Sicherungsblech 22-15/6, Cu
2	1	Gewindebuchse 22-02/112, Ms58	8	1	6kt-Mutter 12-26/439-6, DIN 439, Ms
1	1	Isolator 23-13/112, NU514	7	2	6kt-Mutter 12-26/934-6, DIN 934, Ms

Zust.	Änderung	Datum	Name		Datum	Name
				Bearb.	12.11.12	Blokesz
				Gepr.	11.04.13	Schäfer
				Norm		

Zünddurchschlagsichere Leitungsdurchführung

PkLD 6/690

Emil A. Peters
GmbH & Co. KG
Westfalenstr. 85
D-58636 Iserlohn

Zeichnungsnummer
29-91/112-As-B

M 1,5:1

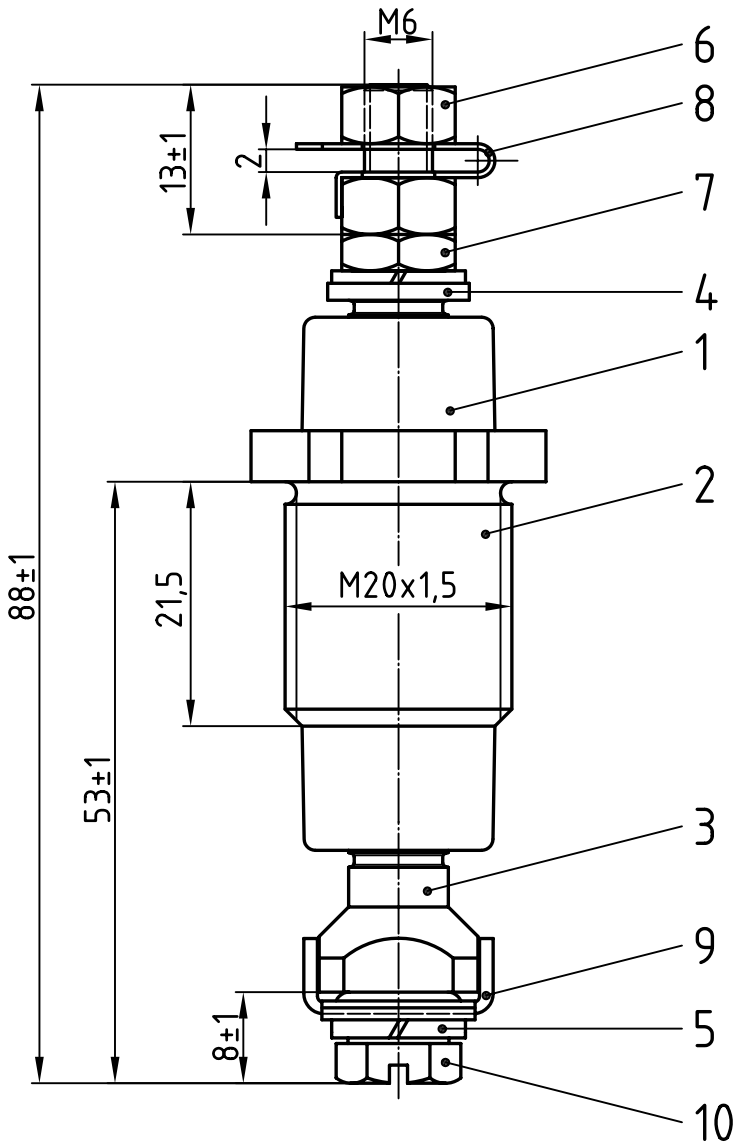

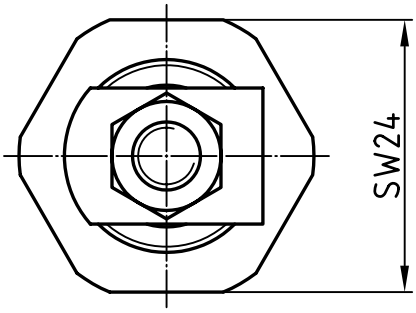

Nennisolationsspannung:
690 V
Zul. Dauerstromstärke:
63 A (Ms-Bolzen)

Freimaßtol.: ±0,1

Teil	Stck.	Benennung	Teil	Stck.	Benennung
5	2	Federring 12-27/A6, DIN 127, Fst	10	1	6kt-Schraube 12-25/933-6x12, DIN 933 Sz
4	1	Zwischenhülse 22-01/119, Ms58	9	1	Klemmbügel 22-06/119, St
3	1	Bolzen 22-10/119-5-119C, Ms58	8	1	Sicherungsblech 22-15/6, Cu
2	1	Gewindebuchse 22-02/112, Ms58	7	1	6kt-Mutter 12-26/439-6, DIN 439, Ms
1	1	Isolator 23-13/112, NU514	6	2	6kt-Mutter 12-26/934-6, DIN 934, Ms

	Datum	Name
Bearb.	12.11.12	Blokesz
Gepr.	11.04.13	Schäfer
Norm		

Zünddurchschlagsichere Leitungsdurchführung

PkLD 6/690

Emil A. Peters
GmbH & Co. KG
Westfalenstr. 85
D-58636 Iserlohn

Zeichnungsnummer
29-91/112-As-C-o

M 1,5:1

Zust.	Änderung	Datum	Name

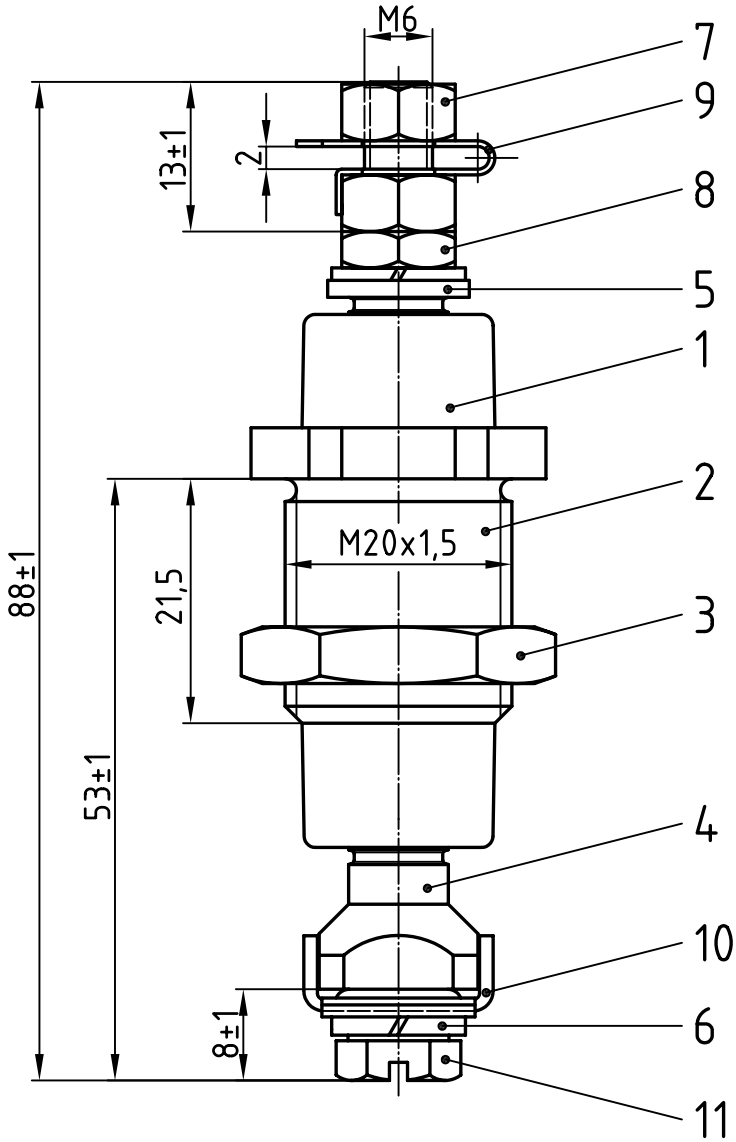

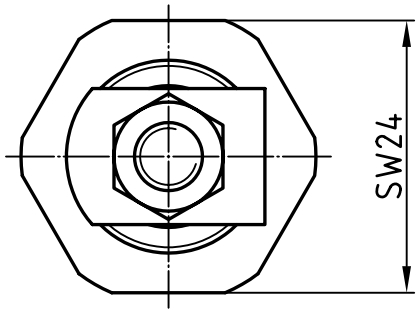

Nennisolationsspannung:
690 V
Zul. Dauerstromstärke:
63 A (Ms-Bolzen)

Freimaßtol.: ±0,1

Teil	Stck.	Benennung	Teil	Stck.	Benennung
6	2	Federring 12-27/A6, DIN 127, Fst	12		
5	1	Zwischenhülse 22-01/119, Ms58	11	1	6kt-Schraube 12-25/933-6x12, DIN 933 Sz
4	1	Bolzen 22-10/119-5-119C, Ms58	10	1	Klemmbügel 22-06/119, St
3	1	Gegenmutter 22-03/119K, Ms58	9	1	Sicherungsblech 22-15/6, Cu
2	1	Gewindebuchse 22-02/112, Ms58	8	1	6kt-Mutter 12-26/439-6, DIN 439, Ms
1	1	Isolator 23-13/112, NU514	7	2	6kt-Mutter 12-26/934-6, DIN 934, Ms

	Datum	Name
Bearb.	12.11.12	Blokesz
Gepr.	11.04.13	Schäfer
Norm		

Zünddurchschlagsichere Leitungsdurchführung

PkLD 6/690

Emil A. Peters
GmbH & Co. KG
Westfalenstr. 85
D-58636 Iserlohn

Zeichnungsnummer
29-91/112-As-C

M 1,5:1

Zust.	Änderung	Datum	Name

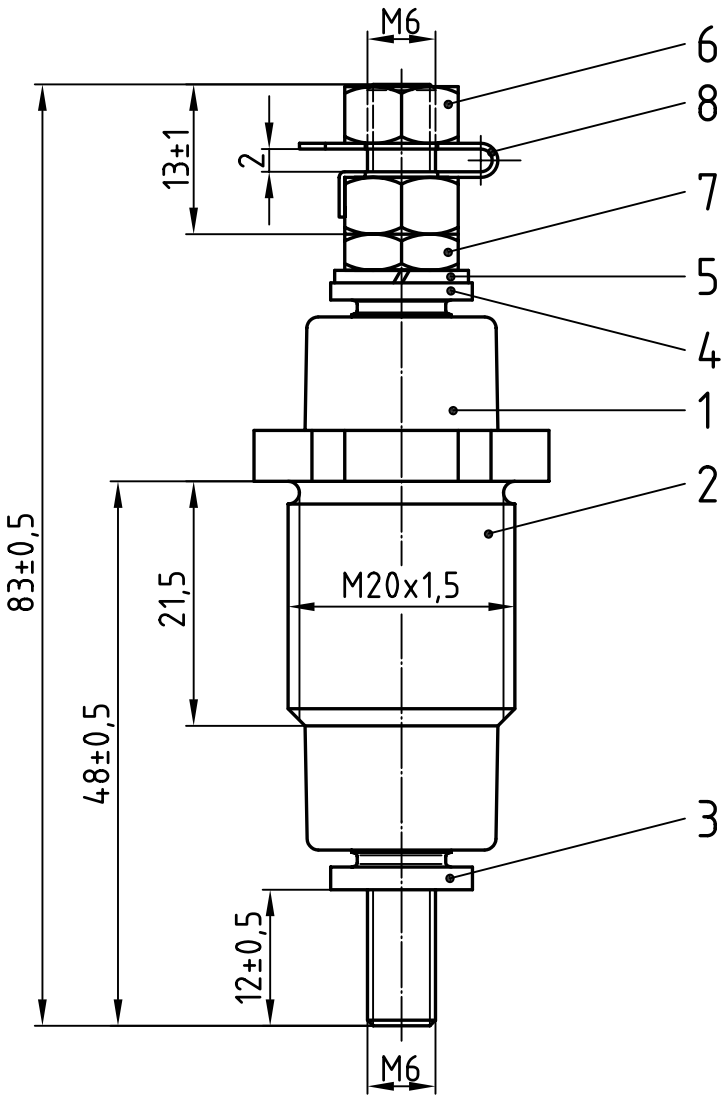

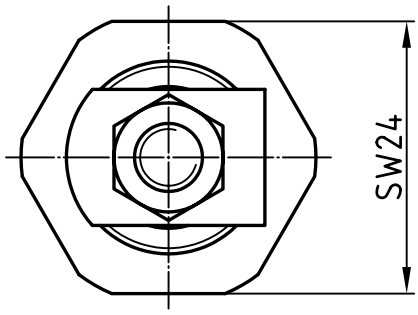

Nennisolationsspannung:
690 V
Zul. Dauerstromstärke:
63 A (Ms-Bolzen)

Freimaßtol.: ±0,1

Teil	Stck.	Benennung	Teil	Stck.	Benennung
4	1	Zwischenhülse 22-01/119, Ms58	8	1	Sicherungsblech 22-15/6, Cu
3	1	Bolzen 22-10/119-2-119M, Ms58	7	1	6kt-Mutter 12-26/439-6, DIN 439, Ms
2	1	Gewindebuchse 22-02/112, Ms58	6	2	6kt-Mutter 12-26/934-6, DIN 934, Ms
1	1	Isolator 23-13/112, NU514	5	1	Federring 12-27/A6, DIN 127, Fst

	Datum	Name
Bearb.	12.11.12	Blokesz
Gepr.	11.04.13	Schäfer
Norm		

Zünddurchschlagsichere Leitungsdurchführung

PkLD 6/690

Emil A. Peters
GmbH & Co. KG
Westfalenstr. 85
D-58636 Iserlohn

Zeichnungsnummer
29-91/112-As-M-o

M 1,5:1

Zust.	Änderung	Datum	Name

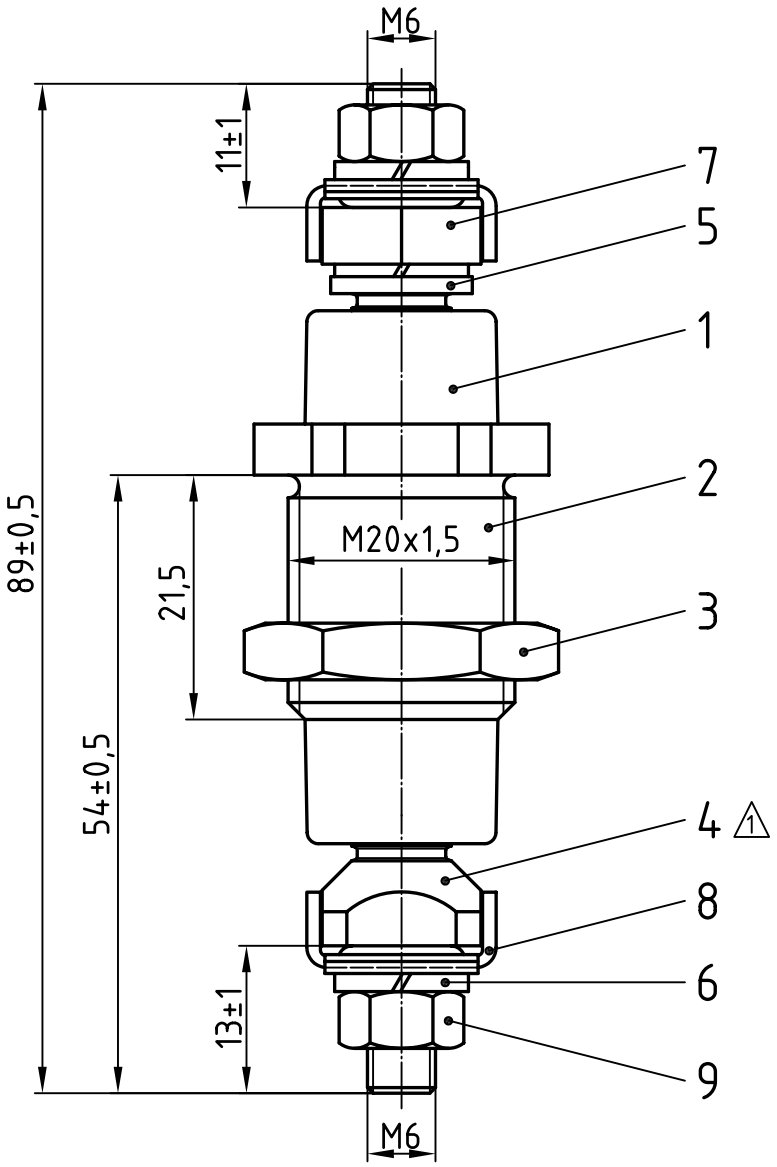

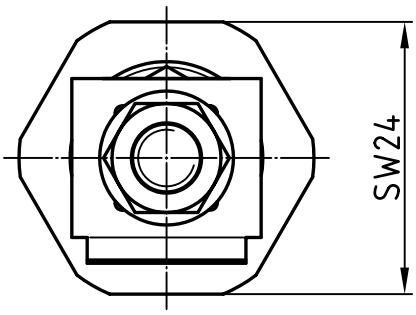

Nennisolationsspannung:
690 V
Zul. Dauerstromstärke:
63 A (Ms-Bolzen)

Freimaßtol.: ±0,1

Teil	Stck.	Benennung	Teil	Stck.	Benennung
5	1	Zwischenhülse 22-01/119, Ms58	10		
4	1	Bolzen 22-10/119-1-119B, Ms58	9	2	6kt-Mutter 12-26/934-6St, DIN 934
3	1	Gegenmutter 22-03/119K, Ms58	8	2	Klemmbügel 22-06/119, St
2	1	Gewindebuchse 22-02/112, Ms58	7	1	Stützmutter 22-08/119, Ms58
1	1	Isolator 23-13/112, NU514	6	3	Federring 12-27/A6, DIN 127, Fst

				Datum	Name
			Bearb.	12.11.12	Blokesz
			Gepr.	11.04.13	Schäfer
			Norm		

Zünddurchschlagsichere Leitungsdurchführung

PkLD 6/690

Zust.	Änderung	Datum	Name
1	Bolzen 23-10/ /175-1-119B wurde ersetzt	12.11.12	Blokesz

Emil A. Peters
GmbH & Co. KG
Westfalenstr. 85
D-58636 Iserlohn

Zeichnungsnummer
29-91/112-B-B

M 1,5:1

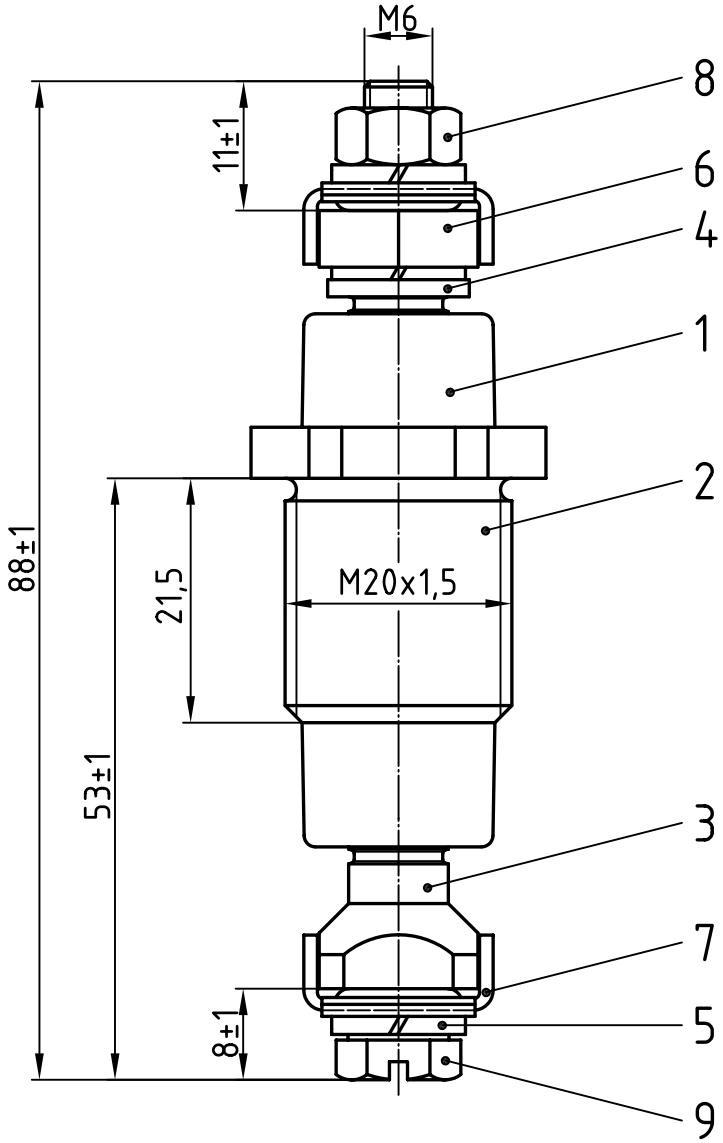

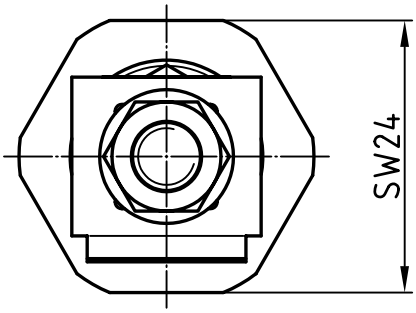

Nennisolationsspannung:
690 V
Zul. Dauerstromstärke:
63 A (Ms-Bolzen)

Freimaßtol.: ±0,1

Teil	Stck.	Benennung	Teil	Stck.	Benennung
5	3	Federring 12-27/A6, DIN 127, Fst	10		
4	1	Zwischenhülse 22-01/119, Ms58	9	1	6kt-Schraube 12-25/933-6x12, DIN 933 Sz
3	1	Bolzen 22-10/119-5-119C, Ms58	8	1	6kt-Mutter 12-26/934-6St, DIN 934
2	1	Gewindebuchse 22-02/112, Ms58	7	2	Klemmbügel 22-06/119, St
1	1	Isolator 23-13/112, NU514	6	1	Stützmutter 22-08/119, Ms58

Zust.	Änderung	Datum	Name		Datum	Name
				Bearb.	12.11.12	Blokesz
				Gepr.	11.04.13	Schäfer
				Norm		

Zünddurchschlagsichere Leitungsdurchführung

PkLD 6/690

Emil A. Peters
GmbH & Co. KG
Westfalenstr. 85
D-58636 Iserlohn

Zeichnungsnummer
29-91/112-B-C-o

M 1,5:1

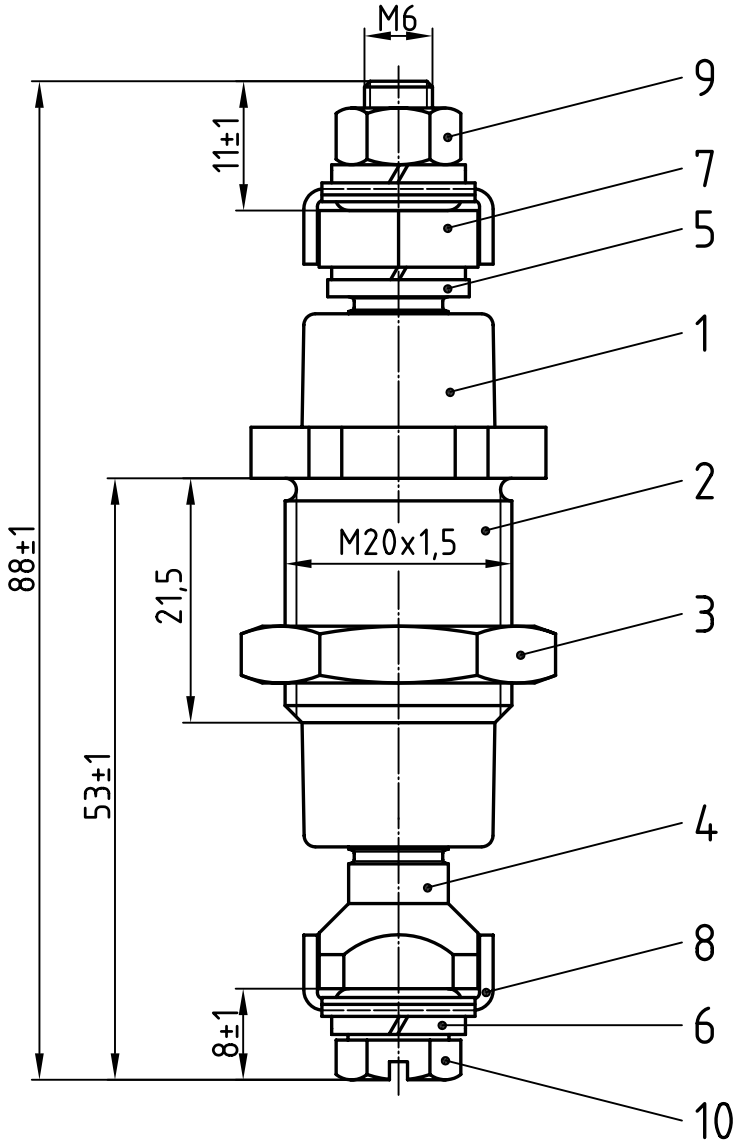

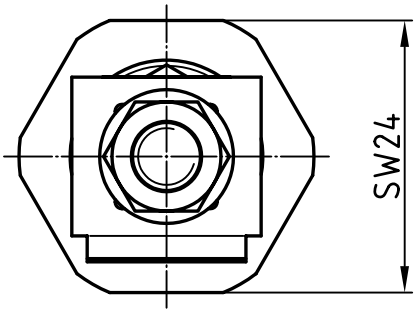

Nennisolationsspannung:
690 V
Zul. Dauerstromstärke:
63 A (Ms-Bolzen)

Freimaßtol.: ±0,1

Teil	Stck.	Benennung	Teil	Stck.	Benennung
5	1	Zwischenhülse 22-01/119, Ms58	10	1	6kt-Schraube 12-25/933-6x12, DIN 933 Sz
4	1	Bolzen 22-10/119-5-119C, Ms58	9	1	6kt-Mutter 12-26/934-6St, DIN 934
3	1	Gegenmutter 22-03/119K, Ms58	8	2	Klemmbügel 22-06/119, St
2	1	Gewindebuchse 22-02/112, Ms58	7	1	Stützmutter 22-08/119, Ms58
1	1	Isolator 23-13/112, NU514	6	3	Federring 12-27/A6, DIN 127, Fst

	Datum	Name
Bearb.	12.11.12	Blokesz
Gepr.	11.04.13	Schäfer
Norm		

Zünddurchschlagsichere Leitungsdurchführung

PkLD 6/690

Zust.	Änderung	Datum	Name

Emil A. Peters
GmbH & Co. KG
Westfalenstr. 85
D-58636 Iserlohn

Zeichnungsnummer
29-91/112-B-C

M 1,5:1

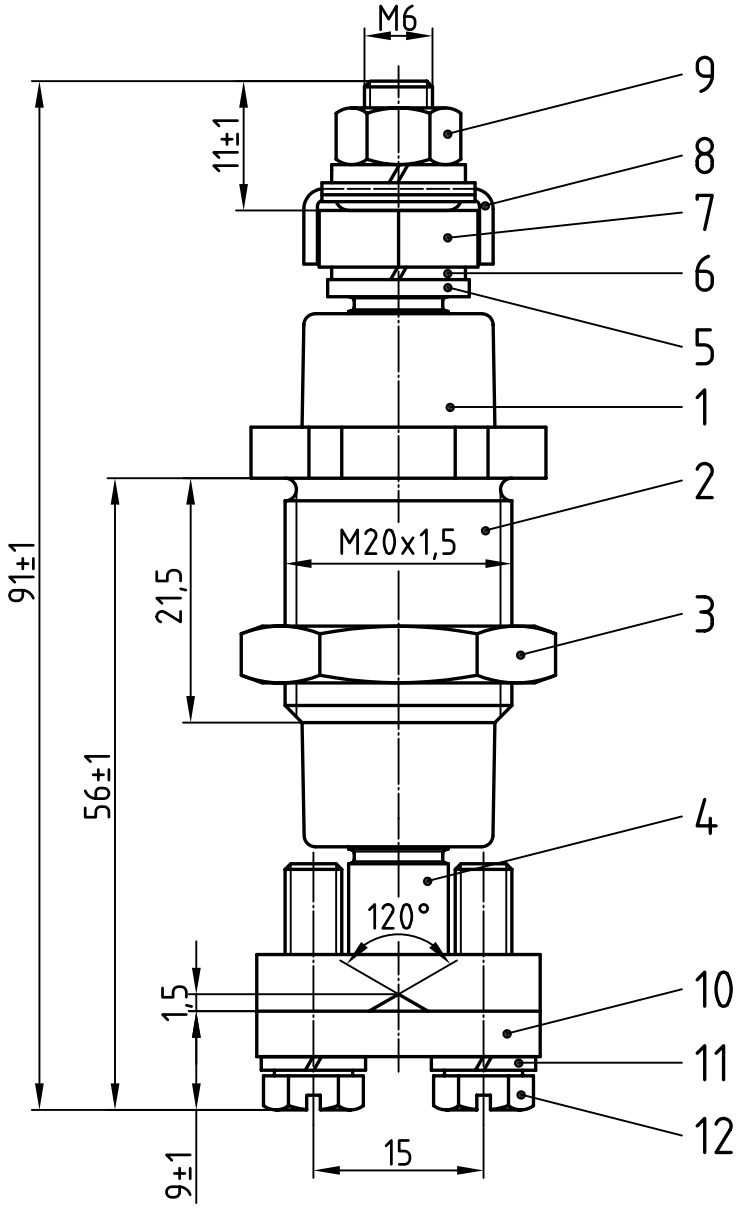

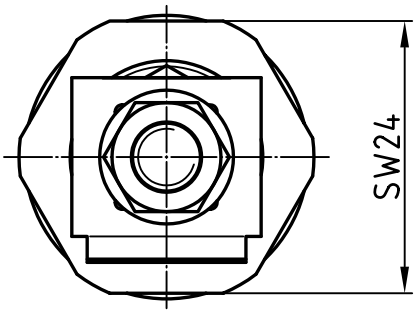

Nennisolationsspannung:
690 V
Zul. Dauerstromstärke:
63 A (Ms-Bolzen)

Freimaßtol.: ±0,1

Teil	Stck.	Benennung	Teil	Stck.	Benennung
6	2	Federring 12-27/A6, DIN 127, Fst	12	2	6kt-Schraube 12-25/933-5x18, DIN 933 Sz
5	1	Zwischenhülse 22-01/119, Ms58	11	2	Federring 12-27/A5, DIN 127, Fst
4	1	Bolzen 23-10/119-5-119D, Ms58	10	1	Druckstück 22-05/119-D, Ms58
3	1	Gegenmutter 22-03/119K, Ms58	9	1	6kt-Mutter 12-26/934-6St, DIN 934
2	1	Gewindebuchse 22-02/112, Ms58	8	1	Klemmbügel 22-06/119, St
1	1	Isolator 23-13/112, NU514	7	1	Stützmutter 22-08/119, Ms58

Zust.	Änderung	Datum	Name		Datum	Name
				Bearb.	12.11.12	Blokesz
				Gepr.	11.04.13	Schäfer
				Norm		

Zünddurchschlagsichere Leitungsdurchführung

PkLD 6/690

Emil A. Peters
GmbH & Co. KG
Westfalenstr. 85
D-58636 Iserlohn

Zeichnungsnummer
29-91/112-B-D

M 1,5:1

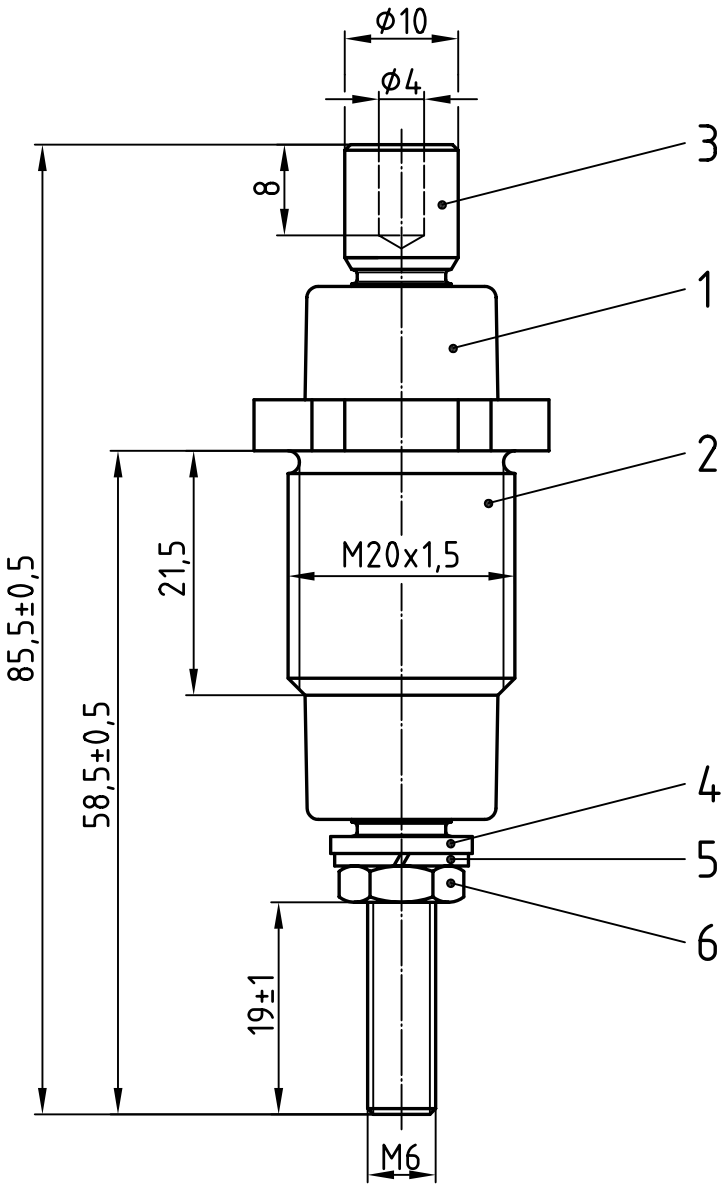

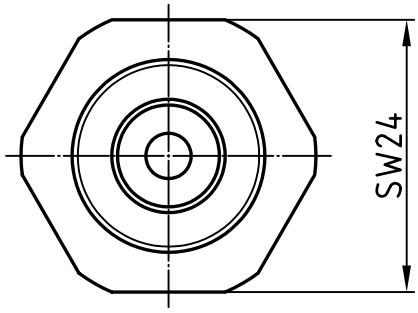

Nennisolationsspannung:
690 V
Zul. Dauerstromstärke:
63 A (Ms-Bolzen)

Freimaßtol.: ±0,1

Teil	Stck.	Benennung	Teil	Stck.	Benennung
4	1	Zwischenhülse 22-01/119, Ms58	8		
3	1	Bolzen 22-10/119-39, Ms58	7		
2	1	Gewindebuchse 22-02/112, Ms58	6	1	6kt-Mutter 12-26/439-6, DIN 439, Ms
1	1	Isolator 23-13/112, NU514	5	1	Federring 12-27/A6, DIN 127, Fst

	Datum	Name
Bearb.	22.10.12	Blokesz
Gepr.	06.11.12	Schäfer
Norm		

Zünddurchschlagsichere Leitungsdurchführung

PkLD 6/690

Emil A. Peters
GmbH & Co. KG
Westfalenstr. 85
D-58636 Iserlohn

Zeichnungsnummer
29-91/112-Ha-M'+8-o

M 1,5:1

Zust.	Änderung	Datum	Name

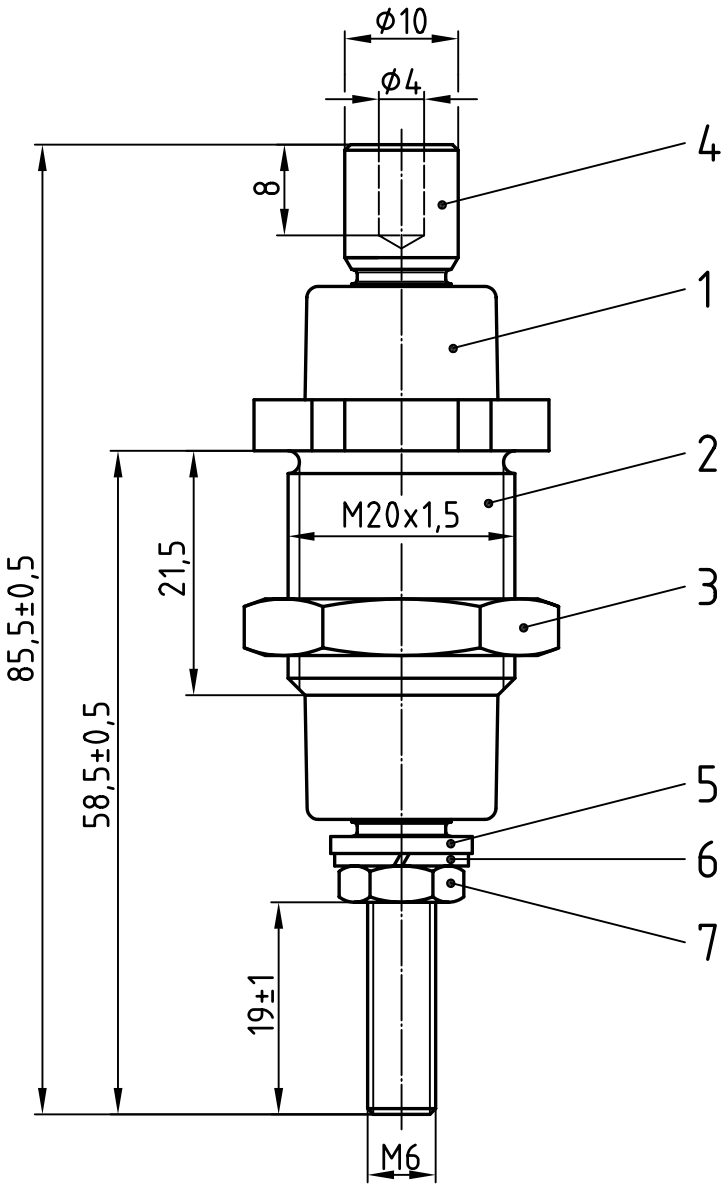

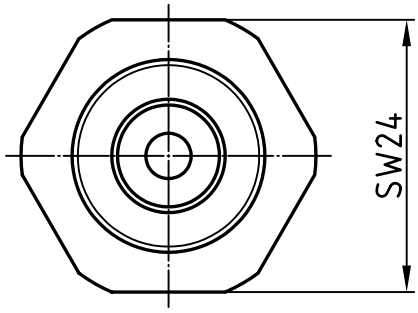

Nennisolationsspannung:
690 V
Zul. Dauerstromstärke:
63 A (Ms-Bolzen)

Freimaßtol.: ±0,1

Teil	Stck.	Benennung	Teil	Stck.	Benennung
4	1	Bolzen 22-10/119-39, Ms58	8		
3	1	Gegenmutter 22-03/119K, Ms58	7	1	6kt-Mutter 12-26/439-6, DIN 439, Ms
2	1	Gewindebuchse 22-02/112, Ms58	6	1	Federring 12-27/A6, DIN 127, Fst
1	1	Isolator 23-13/112, NU514	5	1	Zwischenhülse 22-01/119, Ms58

	Datum	Name
Bearb.	19.10.12	Blokesz
Gepr.	06.11.12	Schäfer
Norm		

Zünddurchschlagsichere Leitungsdurchführung

PkLD 6/690

Emil A. Peters
GmbH & Co. KG
Westfalenstr. 85
D-58636 Iserlohn

Zeichnungsnummer
29-91/112-Ha-M'+8

M 1,5:1

Zust.	Änderung	Datum	Name

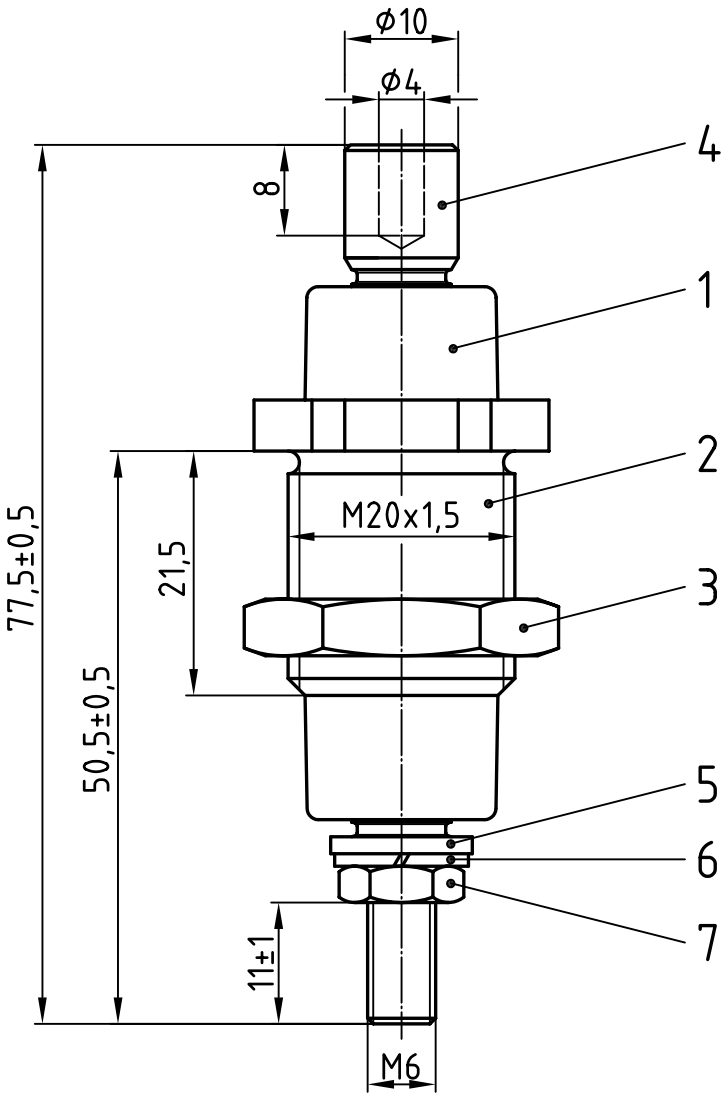

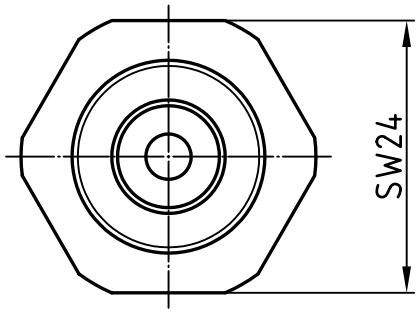

Nennisolationsspannung:
690 V
Zul. Dauerstromstärke:
63 A (Ms-Bolzen)

Freimaßtol.: ±0,1

Teil	Stck.	Benennung	Teil	Stck.	Benennung
4	1	Bolzen 22-10/119-55, Ms58	8		
3	1	Gegenmutter 22-03/119K, Ms58	7	1	6kt-Mutter 12-26/439-6, DIN 439, Ms
2	1	Gewindebuchse 22-02/112, Ms58	6	1	Federring 12-27/A6, DIN 127, Fst
1	1	Isolator 23-13/112, NU514	5	1	Zwischenhülse 22-01/119, Ms58

Zust.	Änderung	Datum	Name		Datum	Name
				Bearb.	19.10.12	Blokesz
				Gepr.	06.11.12	Schäfer
				Norm		

Zünddurchschlagsichere Leitungsdurchführung

PkLD 6/690

Emil A. Peters
GmbH & Co. KG
Westfalenstr. 85
D-58636 Iserlohn

Zeichnungsnummer
29-91/112-Ha-M'

M 1,5:1

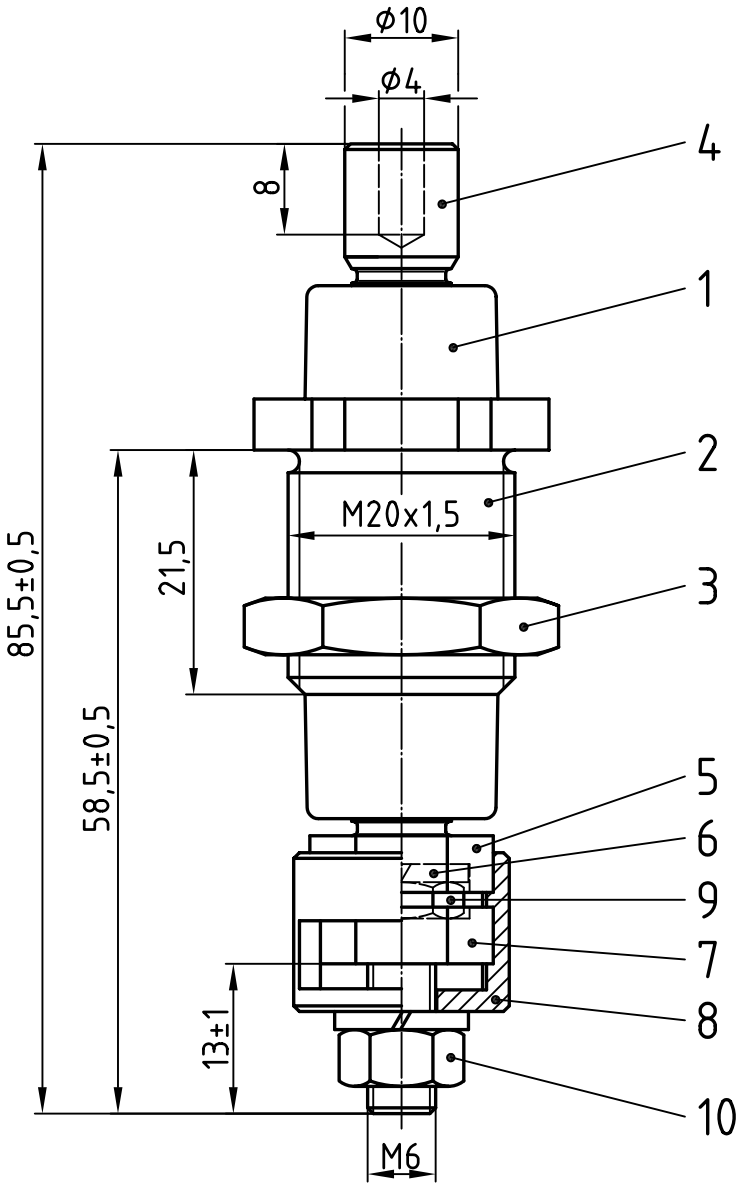

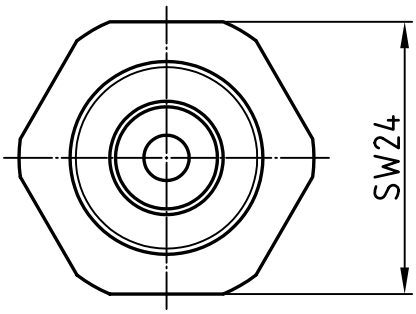

Nennisolationsspannung:
690 V
Zul. Dauerstromstärke:
63 A (Ms-Bolzen)

Freimaßtol.: ±0,1

Teil	Stck.	Benennung	Teil	Stck.	Benennung
5	1	Zwischenhülse 22-01/175, Ms58	10	1	6kt-Mutter 12-26/934-6St, DIN 934
4	1	Bolzen 22-10/119-39, Ms58	9	1	6kt-Mutter 12-26/439-6, DIN 439, Ms
3	1	Gegenmutter 22-03/119K, Ms58	8	1	Druckhülse 22-04/175-N, Ms58
2	1	Gewindebuchse 22-02/112, Ms58	7	1	Stützmutter 22-08/119a, Ms58
1	1	Isolator 23-13/112, NU514	6	2	Federring 12-27/A6, DIN 127, Fst

	Datum	Name
Bearb.	23.10.12	Blokesz
Gepr.	06.11.12	Schäfer
Norm		

Zünddurchschlagsichere Leitungsdurchführung

PkLD 6/690

Emil A. Peters
GmbH & Co. KG
Westfalenstr. 85
D-58636 Iserlohn

Zeichnungsnummer
29-91/112-Ha-N

M 1,5:1

Zust.	Änderung	Datum	Name