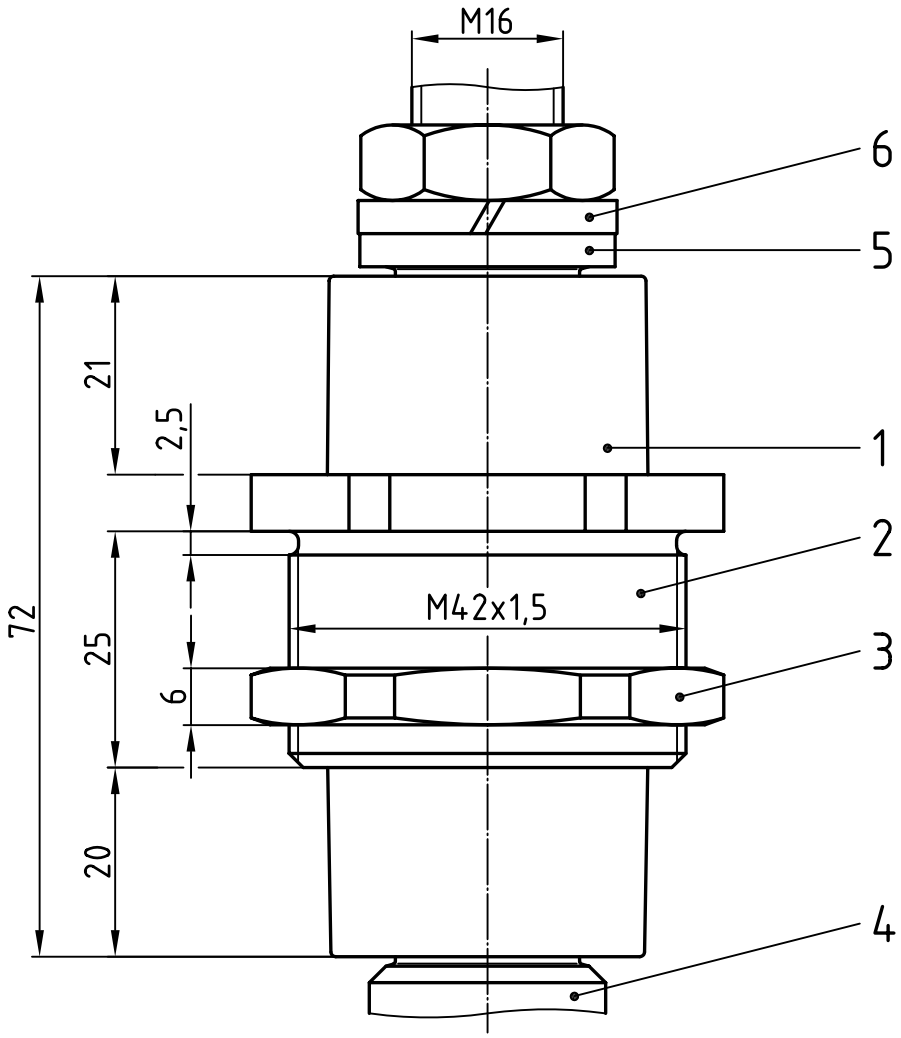

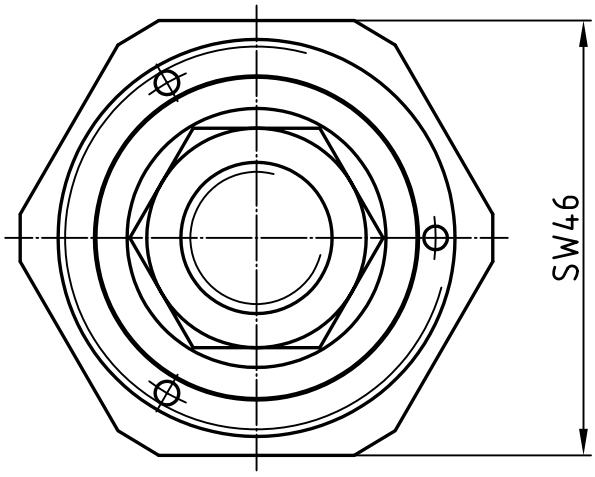

Nennisolationsspannung:
1100 V
Zul. Dauerstromstärke:
315 A (Ms-Bolzen)
400 A (Cu-Bolzen)

Freimaßtol.: ±0,1

Teil	Stck.	Benennung	Teil	Stck.	Benennung
4	1	Durchführungsbolzen, Ms58 / E-Cu57	8		
3	1	Gegenmutter 22-03/179, Ms58	7		
2	1	Gewindebuchse 22-02/250-20, Ms58	6	1	Federring 12-27/B16, DIN 127, Fst
1	1	Isolator 23-13/225-1, NU514	5	1	Zwischenhülse 22-01/179, Ms58

	Datum	Name
Bearb.	02.12.13	Blokesz
Gepr.	02.12.13	Schäfer
Norm		

Zünddurchschlagsichere Leitungsdurchführung

PLD 16/1100

Emil A. Peters
GmbH & Co. KG
Westfalenstr. 85
D-58636 Iserlohn

Zeichnungsnummer
225-98

M -

Zust.	Änderung	Datum	Name

Auswahl möglicher Anschlußklemmen-Kombinationen im DR

A

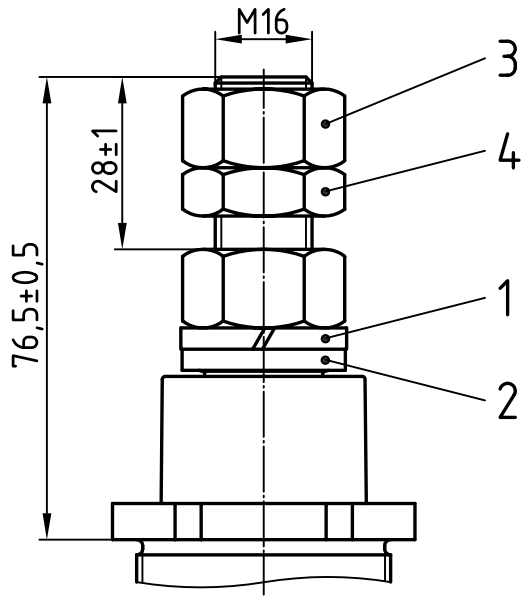

As

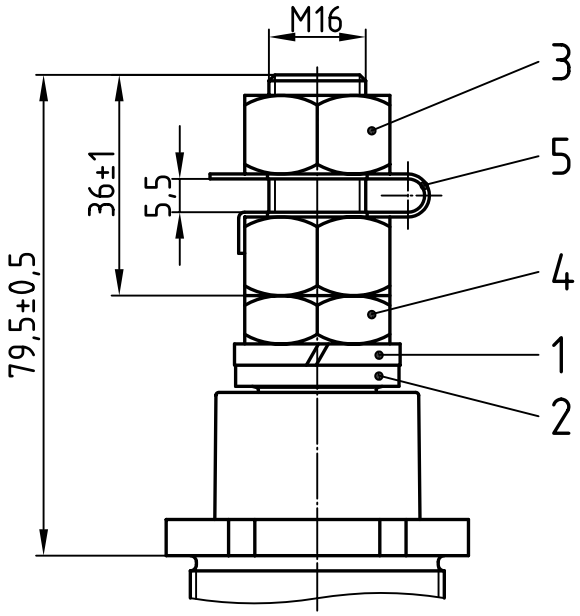

Ha Nur in Kombination mit M'

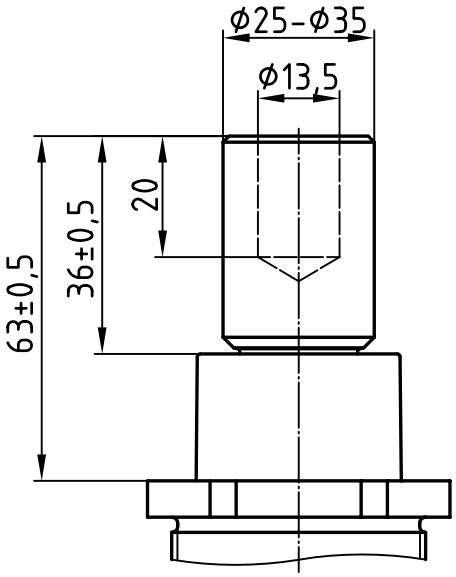

Jede DR-Klemme kann mit jeder AR-Klemme kombiniert werden.Weitere Kombinationen nach Kundenwunsch.

Teil	Stck.	Benennung	Teil	Stck.	Benennung
4	1	6kt-Mutter 12-26/936-16, DIN 936, Ms	8		
3	2	6kt-Mutter 12-26/934-16, DIN 934, Ms	7		
2	1	Zwischenhülse 22-01/179, Ms58	6		
1	1	Federring 12-27/B16, DIN 127, Fst	5	1	Sicherungsblech 22-15/16, Cu

	Datum	Name
Bearb.	23.05.13	Blokesz
Gepr.	20.11.13	Schäfer
Norm		

Freimaßtol.: ±0,1

Anschlußklemmen - Auswahl

PLD 16/1100

Emil A. Peters
GmbH & Co. KG
Westfalenstr. 85
D-58636 Iserlohn

Zeichnungsnummer

225-98/1

M -

Zust.	Änderung	Datum	Name

Auswahl möglicher Anschlußklemmen-Kombinationen im AR

Fa

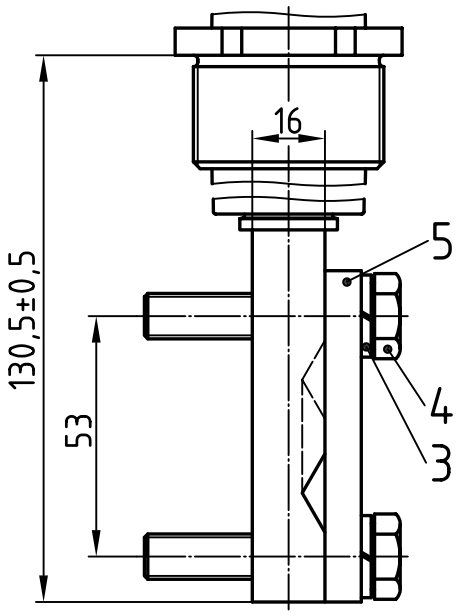

K

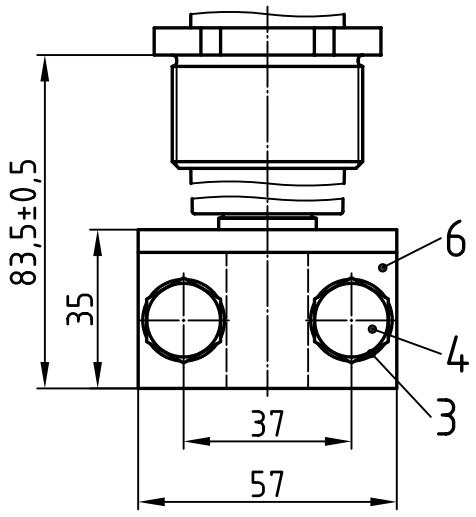

Ks

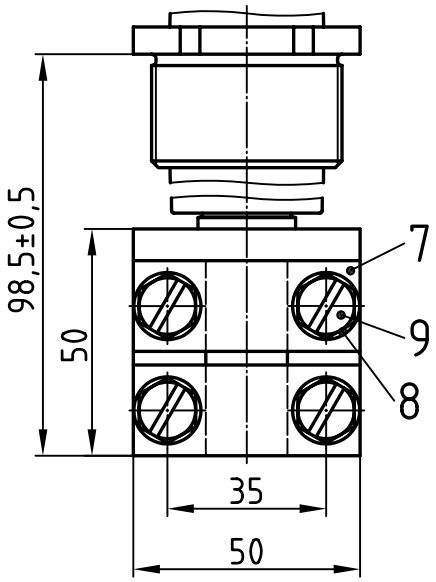

M

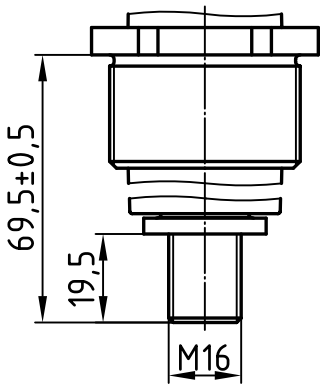

M' Nur in Kombination mit Ha

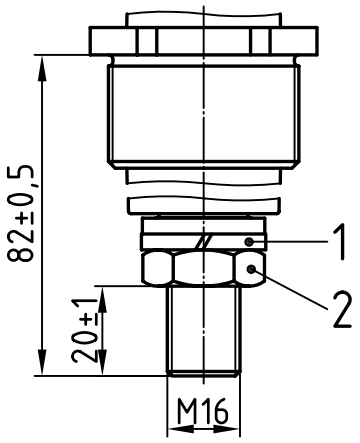

Jede AR-Klemme kann mit jeder DR-Klemme kombiniert werden.Weitere Kombinationen nach Kundenwunsch.

Teil	Stck.	Benennung	Teil	Stck.	Benennung
5	1	Druckstück 22-05/179-Fa, Ms58	10		
4	2	6kt-Schraube 12-25/933-10x50o.Sz, DIN 933	9	4	6kt-Schraube 12-25/933-8x50, DIN 933 Sz
3	2	Federring 12-27/B10, DIN 127, Fst	8	4	Federring 12-27/A8, DIN 127, Fst
2	1	6kt-Mutter 12-26/936-16, DIN 936, Ms	7	2	Druckstück 22-05/179-Ks, Ms58
1	1	Federring 12-27/B16, DIN 127, Fst	6	1	Druckstück 22-05/179-K, Ms58

Zust.	Änderung	Datum	Name		Datum	Name
				Bearb.	23.05.13	Blokesz
				Gepr.	20.11.13	Schäfer
				Norm		

Freimaßtol.: ±0,1

Anschlußklemmen - Auswahl

PLD 16/1100

Emil A. Peters
GmbH & Co. KG
Westfalenstr. 85
D-58636 Iserlohn

Zeichnungsnummer

225-98/2

M -

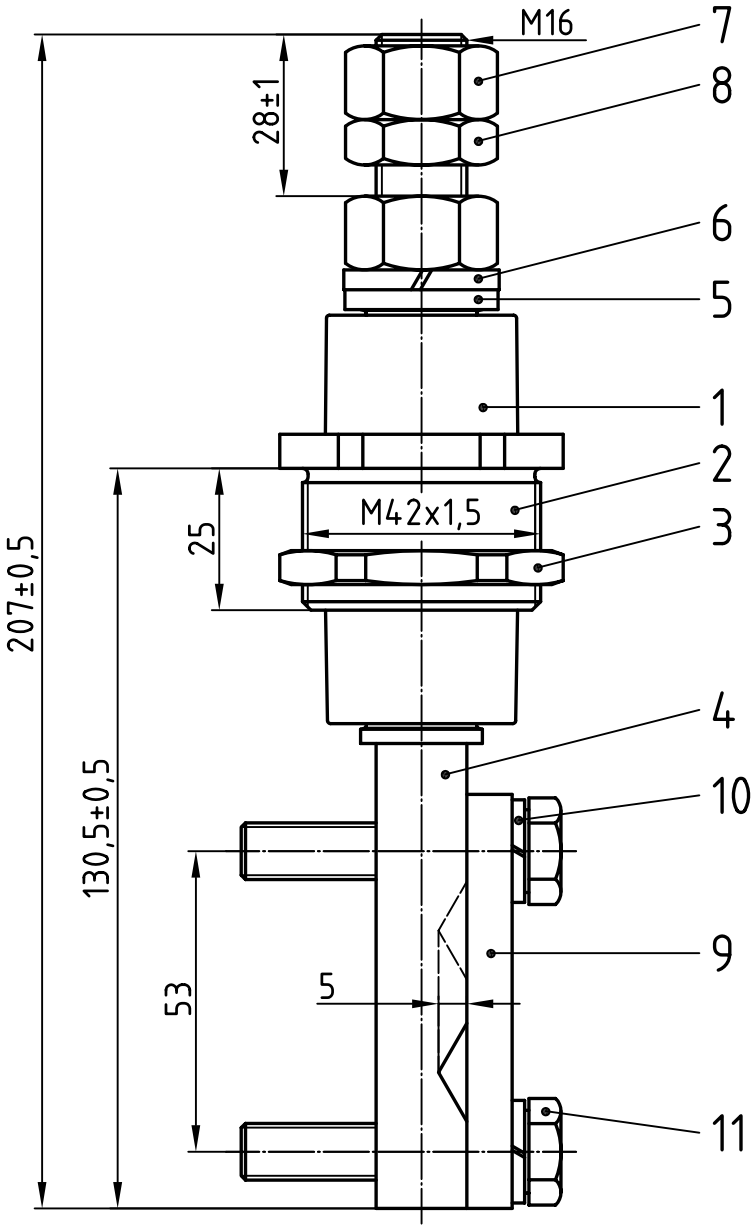

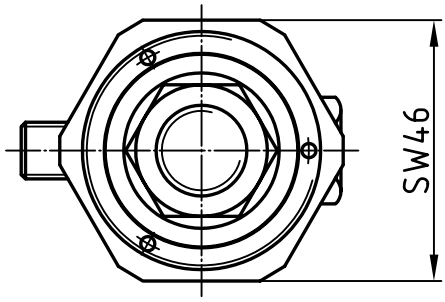

Nennisolationsspannung:
1100 V
Zul. Dauerstromstärke:
400 A (Cu-Bolzen)

Freimaßtol.: ±0,1

Teil	Stck.	Benennung	Teil	Stck.	Benennung
6	1	Federring 12-27/B16, DIN 127, Fst	12		
5	1	Zwischenhülse 22-01/179, Ms58	11	2	6kt-Schraube 12-25/933-10x50o.Sz, DIN 933
4	1	Bolzen 23-10/192-4C-179Fa, E-Cu57	10	2	Federring 12-27/B10, DIN 127, Fst
3	1	Gegenmutter 22-03/179, Ms58	9	1	Druckstück 22-05/179-Fa, Ms58
2	1	Gewindebuchse 22-02/250-20, Ms58	8	1	6kt-Mutter 12-26/936-16, DIN 936, Ms
1	1	Isolator 23-13/225-1, NU514	7	2	6kt-Mutter 12-26/934-16, DIN 934, Ms

Zust.	Änderung	Datum	Name		Datum	Name
				Bearb.	14.05.13	Blokesz
				Gepr.	20.08.13	S.Dill
				Norm		

Zünddurchschlagsichere Leitungsdurchführung

PLD 16/1100

Emil A. Peters
GmbH & Co. KG
Westfalenstr. 85
D-58636 Iserlohn

Zeichnungsnummer
29-91/225-A-Fa-C

M -

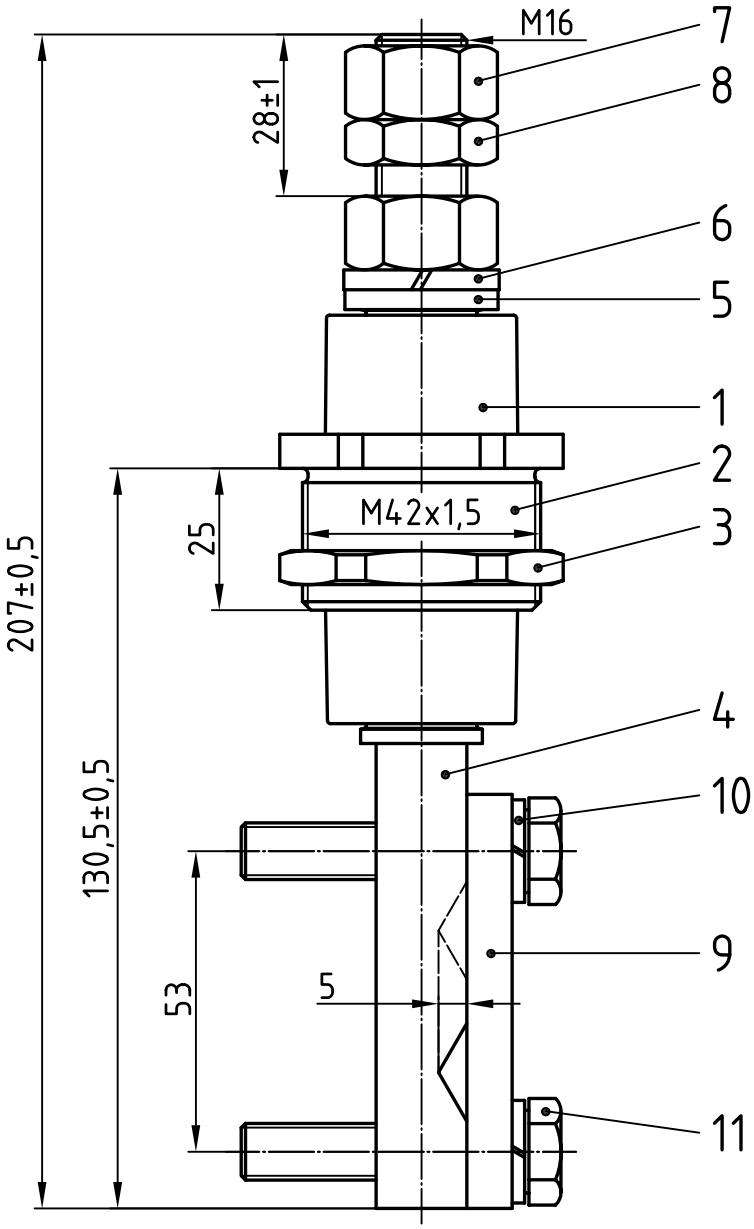

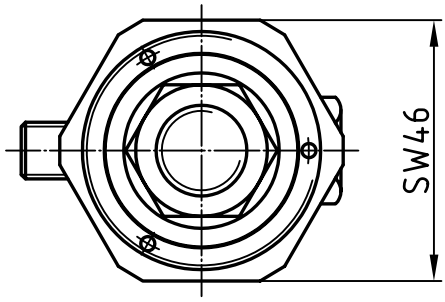

Nennisolationsspannung:
1100 V
Zul. Dauerstromstärke:
315 A (Ms-Bolzen)

Freimaßtol.: ±0,1

Teil	Stck.	Benennung	Teil	Stck.	Benennung
6	1	Federring 12-27/B16, DIN 127, Fst	12		
5	1	Zwischenhülse 22-01/179, Ms58	11	2	6kt-Schraube 12-25/933-10x50o.Sz, DIN 933
4	1	Bolzen 23-10/192-4M-179Fa, Ms58	10	2	Federring 12-27/B10, DIN 127, Fst
3	1	Gegenmutter 22-03/179, Ms58	9	1	Druckstück 22-05/179-Fa, Ms58
2	1	Gewindebuchse 22-02/250-20, Ms58	8	1	6kt-Mutter 12-26/936-16, DIN 936, Ms
1	1	Isolator 23-13/225-1, NU514	7	2	6kt-Mutter 12-26/934-16, DIN 934, Ms

Zust.	Änderung	Datum	Name		Datum	Name
				Bearb.	16.05.13	Blokesz
				Gepr.	20.11.13	Schäfer
				Norm		

Zünddurchschlagsichere Leitungsdurchführung

PLD 16/1100

Emil A. Peters
GmbH & Co. KG
Westfalenstr. 85
D-58636 Iserlohn

Zeichnungsnummer
29-91/225-A-Fa-M

M -

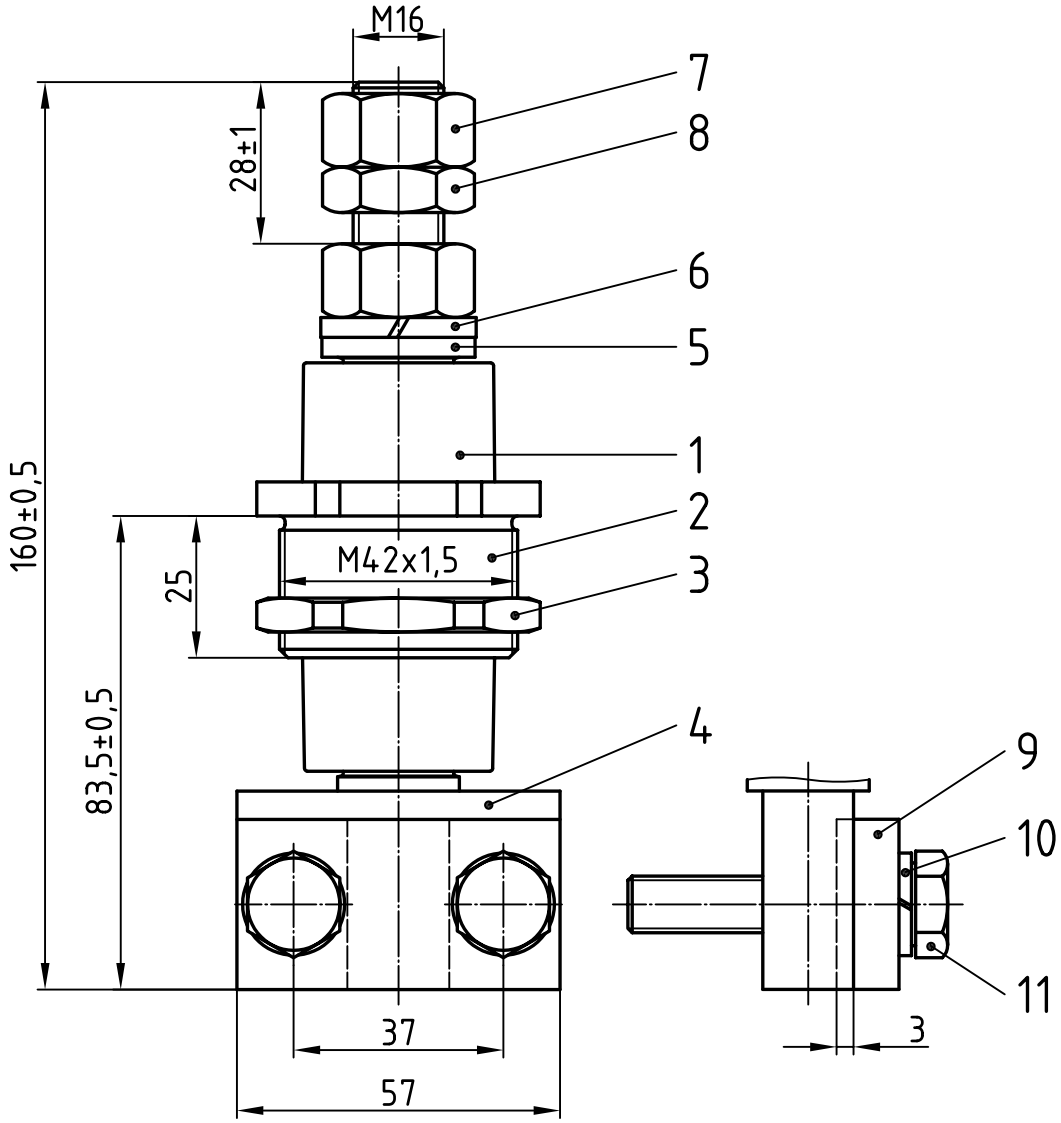

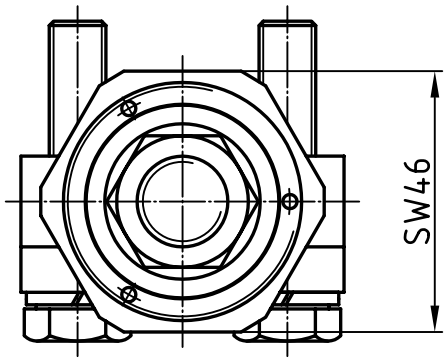

Nennisolationsspannung:
1100 V
Zul. Dauerstromstärke:
400 A (Cu-Bolzen)

Freimaßtol.: ±0,1

Teil	Stck.	Benennung	Teil	Stck.	Benennung
6	1	Federring 12-27/B16, DIN 127, Fst	12		
5	1	Zwischenhülse 22-01/179, Ms58	11	2	6kt-Schraube 12-25/933-10x50o.Sz, DIN 933
4	1	Bolzen 23-10/192-4C-179K, E-Cu57	10	2	Federring 12-27/B10, DIN 127, Fst
3	1	Gegenmutter 22-03/179, Ms58	9	1	Druckstück 22-05/179-K, Ms58
2	1	Gewindebuchse 22-02/250-20, Ms58	8	1	6kt-Mutter 12-26/936-16, DIN 936, Ms
1	1	Isolator 23-13/225-1, NU514	7	2	6kt-Mutter 12-26/934-16, DIN 934, Ms

	Datum	Name
Bearb.	16.05.13	Blokesz
Gepr.	20.11.13	Schäfer
Norm		

Zünddurchschlagsichere Leitungsdurchführung

PLD 16/1100

Emil A. Peters
GmbH & Co. KG
Westfalenstr. 85
D-58636 Iserlohn

Zeichnungsnummer
29-91/225-A-K-C

M -

Zust.	Änderung	Datum	Name

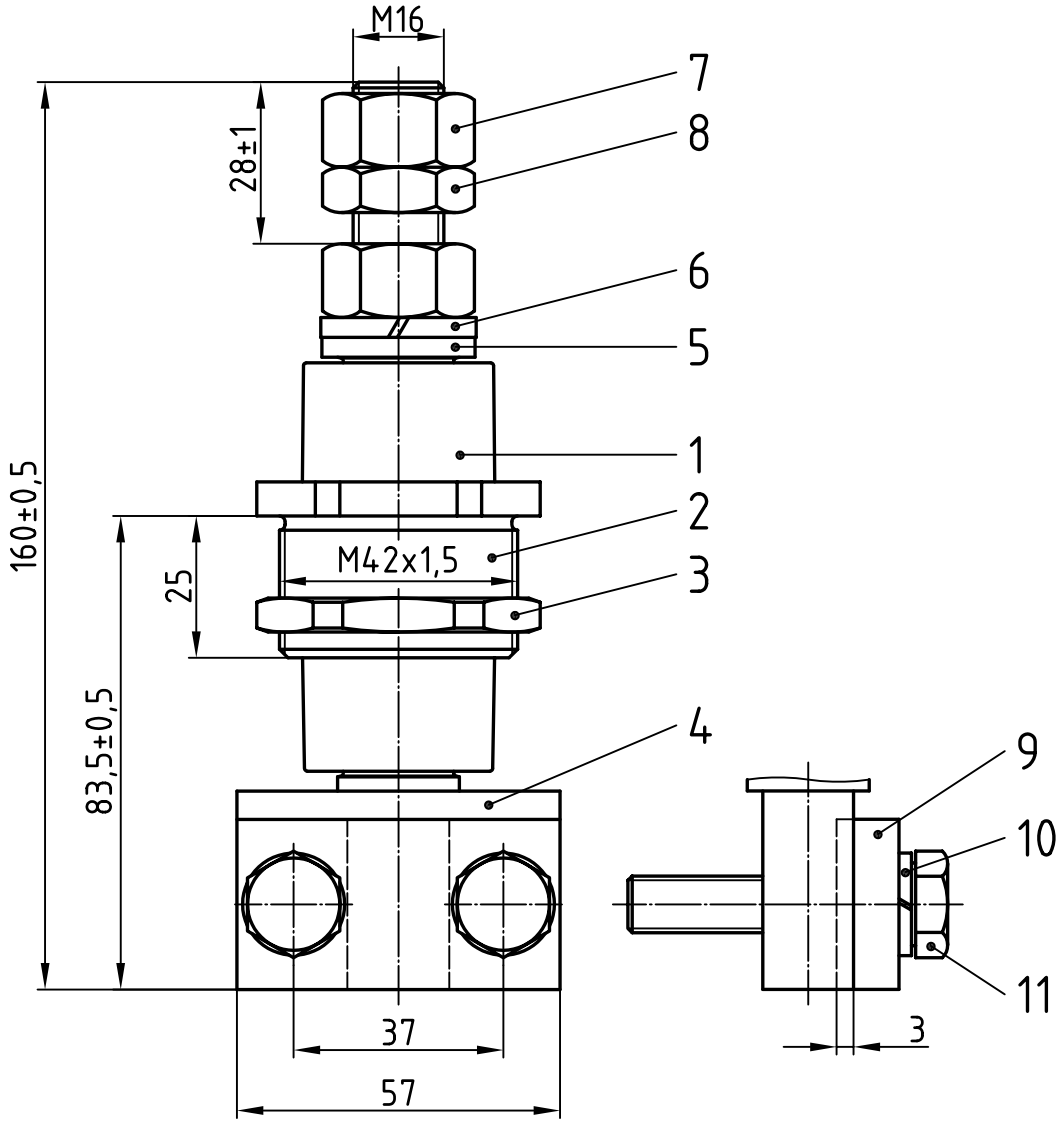

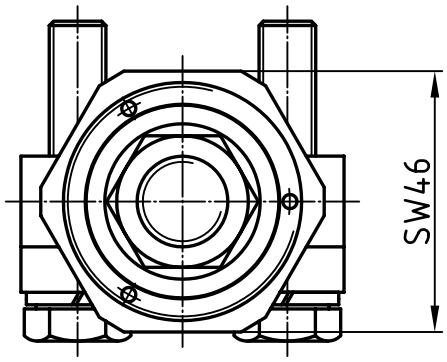

Nennisolationsspannung:
1100 V
Zul. Dauerstromstärke:
315 A (Ms-Bolzen)

Freimaßtol.: ±0,1

Teil	Stck.	Benennung	Teil	Stck.	Benennung
6	1	Federring 12-27/B16, DIN 127, Fst	12		
5	1	Zwischenhülse 22-01/179, Ms58	11	2	6kt-Schraube 12-25/933-10x50o.Sz, DIN 933
4	1	Bolzen 23-10/192-4M-179K, Ms58	10	2	Federring 12-27/B10, DIN 127, Fst
3	1	Gegenmutter 22-03/179, Ms58	9	1	Druckstück 22-05/179-K, Ms58
2	1	Gewindebuchse 22-02/250-20, Ms58	8	1	6kt-Mutter 12-26/936-16, DIN 936, Ms
1	1	Isolator 23-13/225-1, NU514	7	2	6kt-Mutter 12-26/934-16, DIN 934, Ms

	Datum	Name
Bearb.	16.05.13	Blokesz
Gepr.	20.11.13	Schäfer
Norm		

Zünddurchschlagsichere Leitungsdurchführung

PLD 16/1100

Emil A. Peters
GmbH & Co. KG
Westfalenstr. 85
D-58636 Iserlohn

Zeichnungsnummer
29-91/225-A-K-M

M -

Zust.	Änderung	Datum	Name

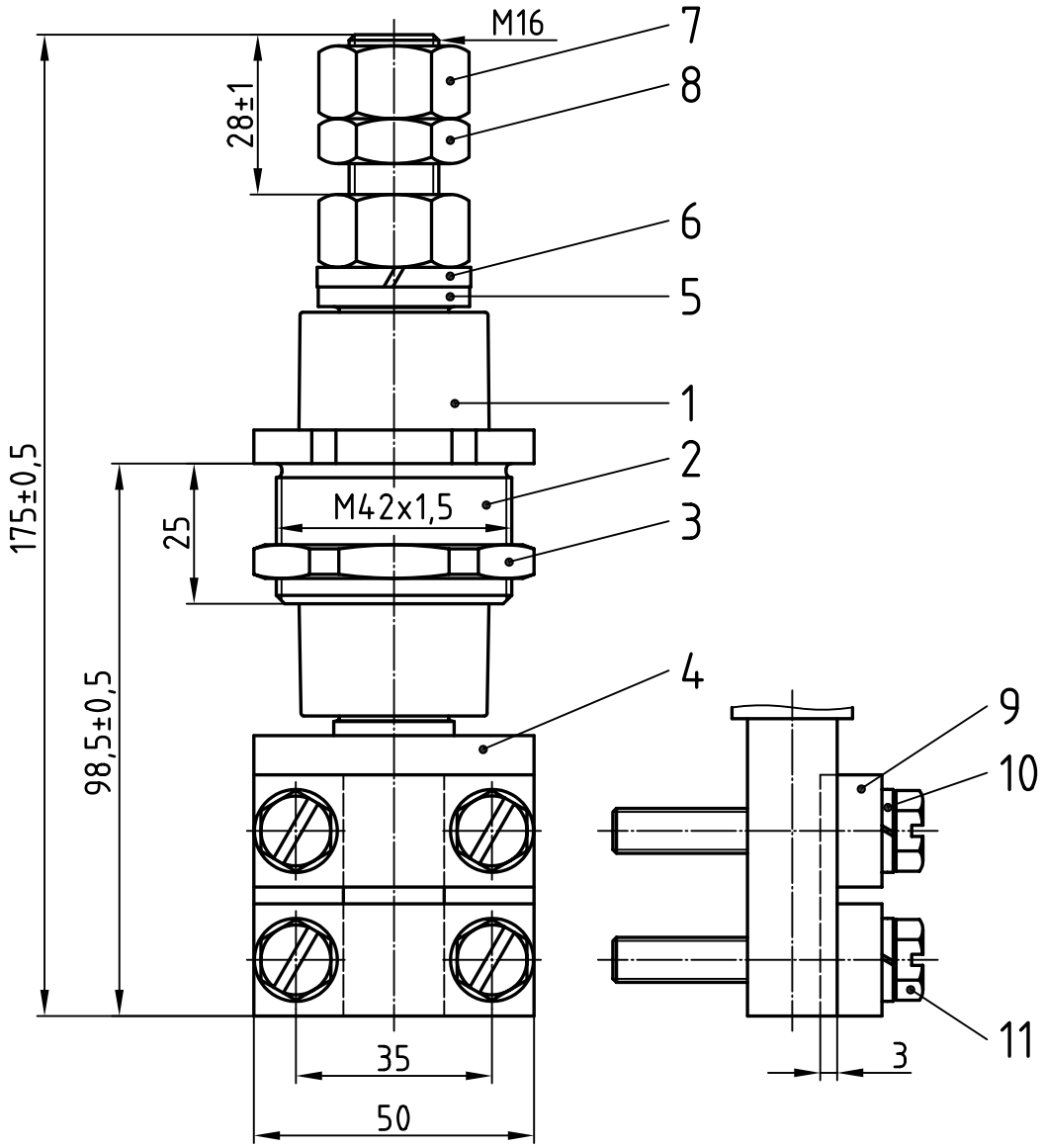

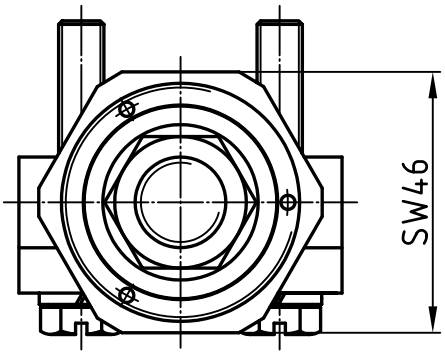

Nennisolationsspannung:
1100 V
Zul. Dauerstromstärke:
400 A (Cu-Bolzen)

Freimaßtol.: ±0,1

Teil	Stck.	Benennung	Teil	Stck.	Benennung
6	1	Federring 12-27/B16, DIN 127, Fst	12		
5	1	Zwischenhülse 22-01/179, Ms58	11	4	6kt-Schraube 12-25/933-8x50, DIN 933 Sz
4	1	Bolzen 23-10/192-4C-179Ks, E-Cu57	10	4	Federring 12-27/A8, DIN 127, Fst
3	1	Gegenmutter 22-03/179, Ms58	9	2	Druckstück 22-05/179-Ks, Ms58
2	1	Gewindebuchse 22-02/250-20, Ms58	8	1	6kt-Mutter 12-26/936-16, DIN 936, Ms
1	1	Isolator 23-13/225-1, NU514	7	2	6kt-Mutter 12-26/934-16, DIN 934, Ms

	Datum	Name
Bearb.	16.05.13	Blokesz
Gepr.	20.11.13	Schäfer
Norm		

Zünddurchschlagsichere Leitungsdurchführung

PLD 16/1100

Emil A. Peters
GmbH & Co. KG
Westfalenstr. 85
D-58636 Iserlohn

Zeichnungsnummer
29-91/225-A-Ks-C

M -

Zust.	Änderung	Datum	Name

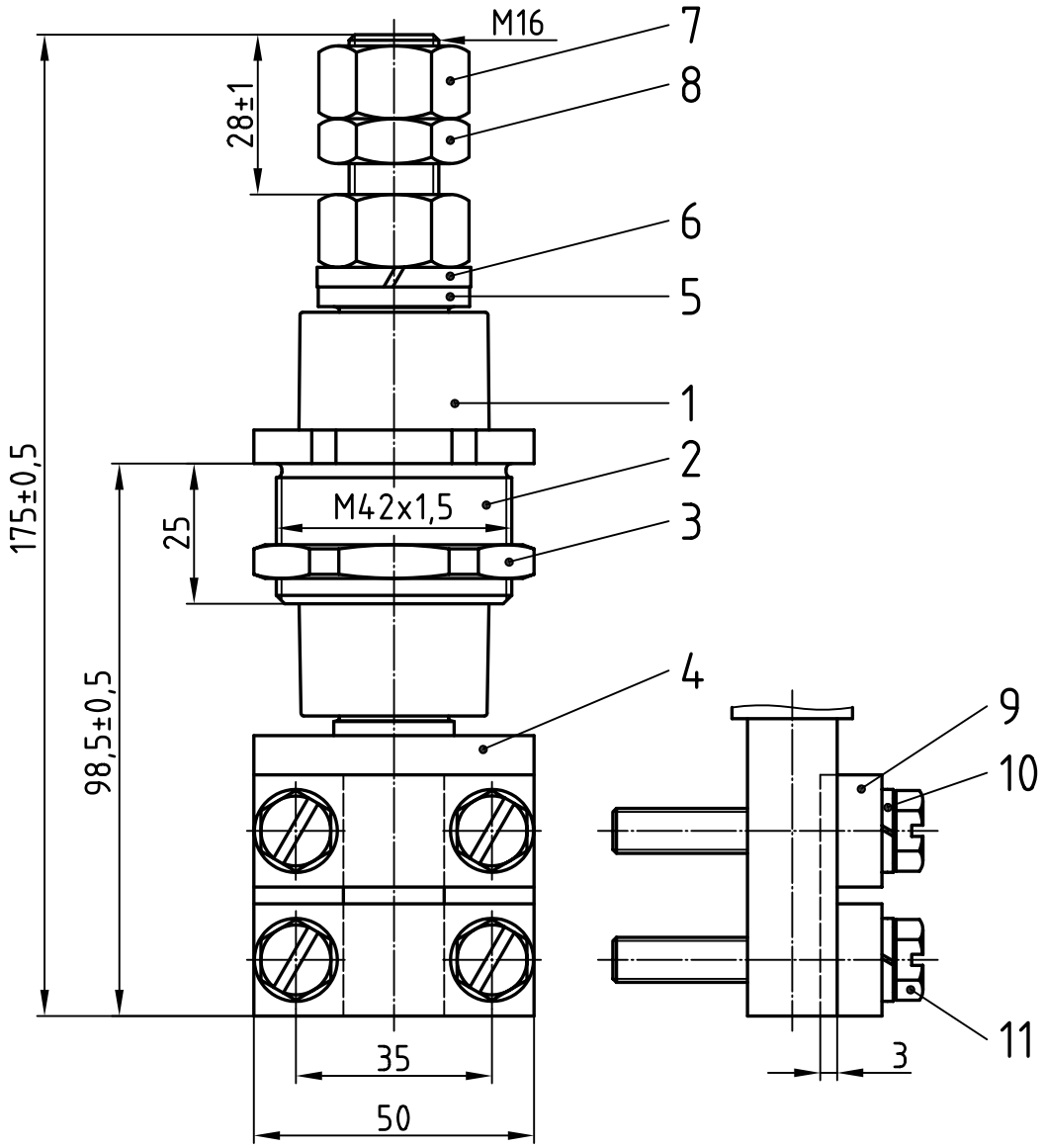

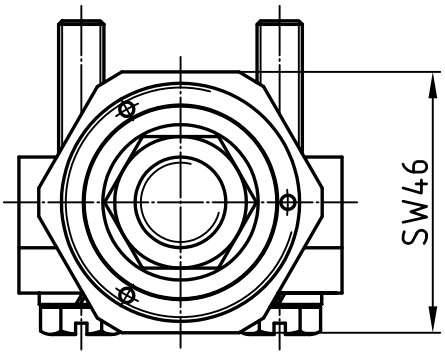

Nennisolationsspannung:
1100 V
Zul. Dauerstromstärke:
315 A (Ms-Bolzen)

Freimaßtol.: ±0,1

Teil	Stck.	Benennung	Teil	Stck.	Benennung
6	1	Federring 12-27/B16, DIN 127, Fst	12		
5	1	Zwischenhülse 22-01/179, Ms58	11	4	6kt-Schraube 12-25/933-8x50, DIN 933 Sz
4	1	Bolzen 23-10/192-4M-179Ks, Ms58	10	4	Federring 12-27/A8, DIN 127, Fst
3	1	Gegenmutter 22-03/179, Ms58	9	2	Druckstück 22-05/179-Ks, Ms58
2	1	Gewindebuchse 22-02/250-20, Ms58	8	1	6kt-Mutter 12-26/936-16, DIN 936, Ms
1	1	Isolator 23-13/225-1, NU514	7	2	6kt-Mutter 12-26/934-16, DIN 934, Ms

	Datum	Name
Bearb.	16.05.13	Blokesz
Gepr.	20.11.13	Schäfer
Norm		

Zünddurchschlagsichere Leitungsdurchführung

PLD 16/1100

Emil A. Peters
GmbH & Co. KG
Westfalenstr. 85
D-58636 Iserlohn

Zeichnungsnummer
29-91/225-A-Ks-M

M -

Zust.	Änderung	Datum	Name

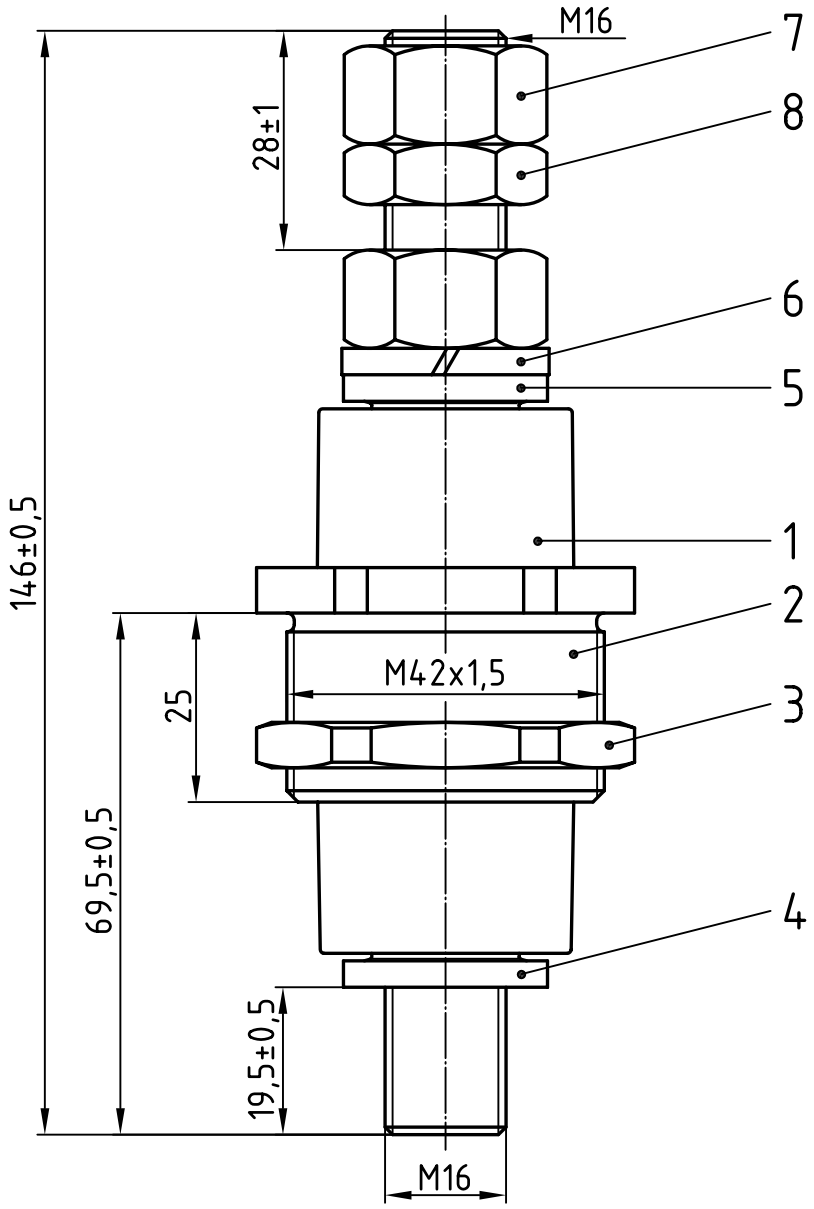

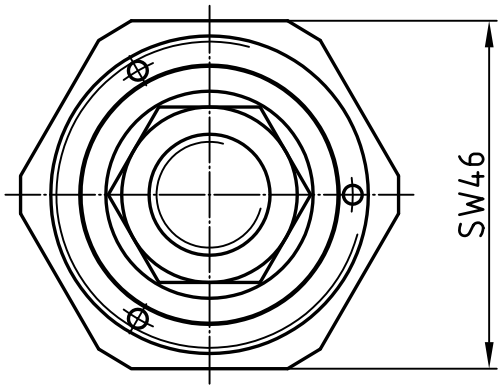

Nennisolationsspannung:
1100 V
Zul. Dauerstromstärke:
400 A (Cu-Bolzen)

Freimaßtol.: ±0,1

Teil	Stck.	Benennung	Teil	Stck.	Benennung
4	1	Bolzen 23-10/192-2C-179M, E-Cu57	8	1	6kt-Mutter 12-26/936-16, DIN 936, Ms
3	1	Gegenmutter 22-03/179, Ms58	7	2	6kt-Mutter 12-26/934-16, DIN 934, Ms
2	1	Gewindebuchse 22-02/250-20, Ms58	6	1	Federring 12-27/B16, DIN 127, Fst
1	1	Isolator 23-13/225-1, NU514	5	1	Zwischenhülse 22-01/179, Ms58

	Datum	Name
Bearb.	16.05.13	Blokesz
Gepr.	20.11.13	Schäfer
Norm		

Zünddurchschlagsichere Leitungsdurchführung

PLD 16/1100

Emil A. Peters
GmbH & Co. KG
Westfalenstr. 85
D-58636 Iserlohn

Zeichnungsnummer
29-91/225-A-M-C

M 1:1

Zust.	Änderung	Datum	Name

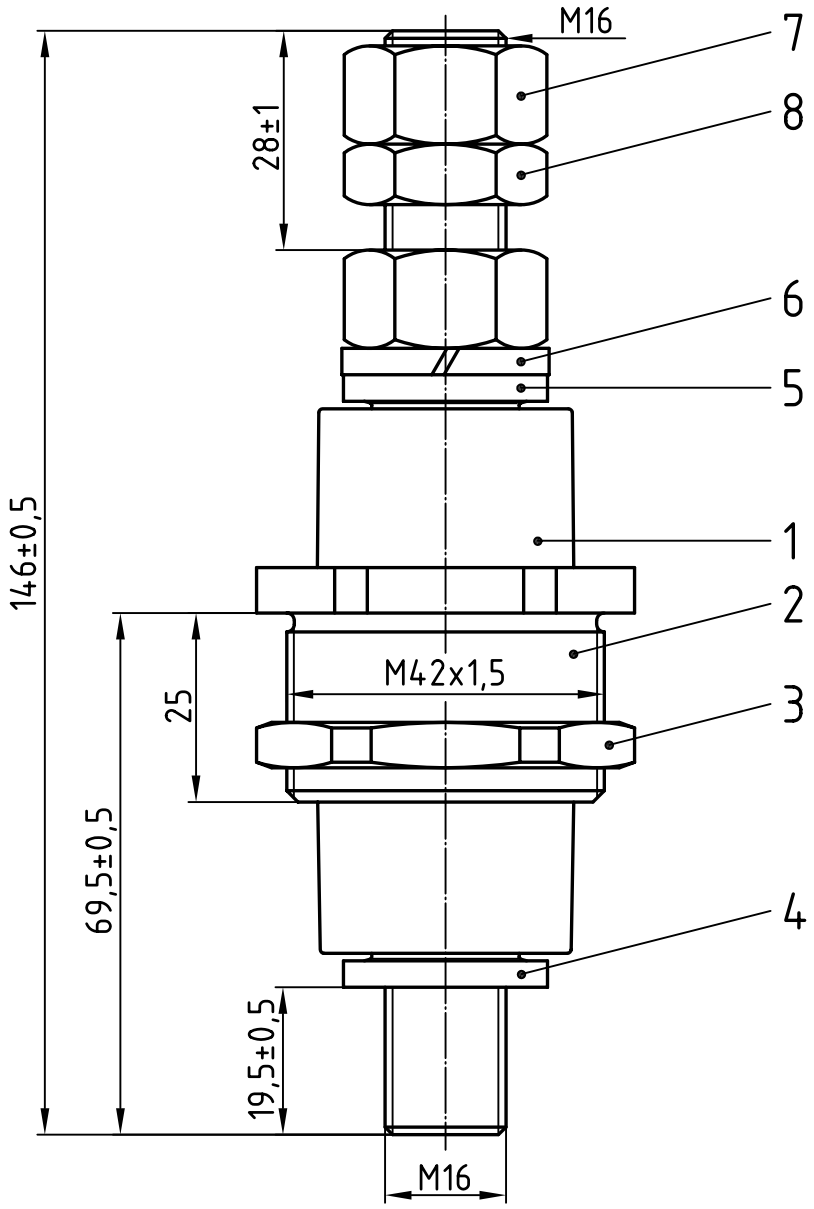

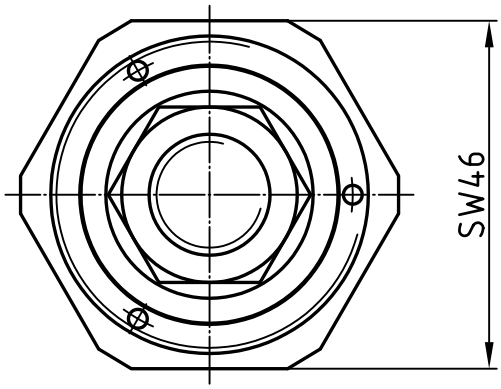

Nennisolationsspannung:
1100 V
Zul. Dauerstromstärke:
315 A (Ms-Bolzen)

Freimaßtol.: ±0,1

Teil	Stck.	Benennung	Teil	Stck.	Benennung
4	1	Bolzen 23-10/192-2M-179M, Ms58	8	1	6kt-Mutter 12-26/936-16, DIN 936, Ms
3	1	Gegenmutter 22-03/179, Ms58	7	2	6kt-Mutter 12-26/934-16, DIN 934, Ms
2	1	Gewindebuchse 22-02/250-20, Ms58	6	1	Federring 12-27/B16, DIN 127, Fst
1	1	Isolator 23-13/225-1, NU514	5	1	Zwischenhülse 22-01/179, Ms58

	Datum	Name
Bearb.	16.05.13	Blokesz
Gepr.	22.11.13	Schäfer
Norm		

Zünddurchschlagsichere Leitungsdurchführung

PLD 16/1100

Emil A. Peters
GmbH & Co. KG
Westfalenstr. 85
D-58636 Iserlohn

Zeichnungsnummer
29-91/225-A-M-M

M 1:1

Zust.	Änderung	Datum	Name

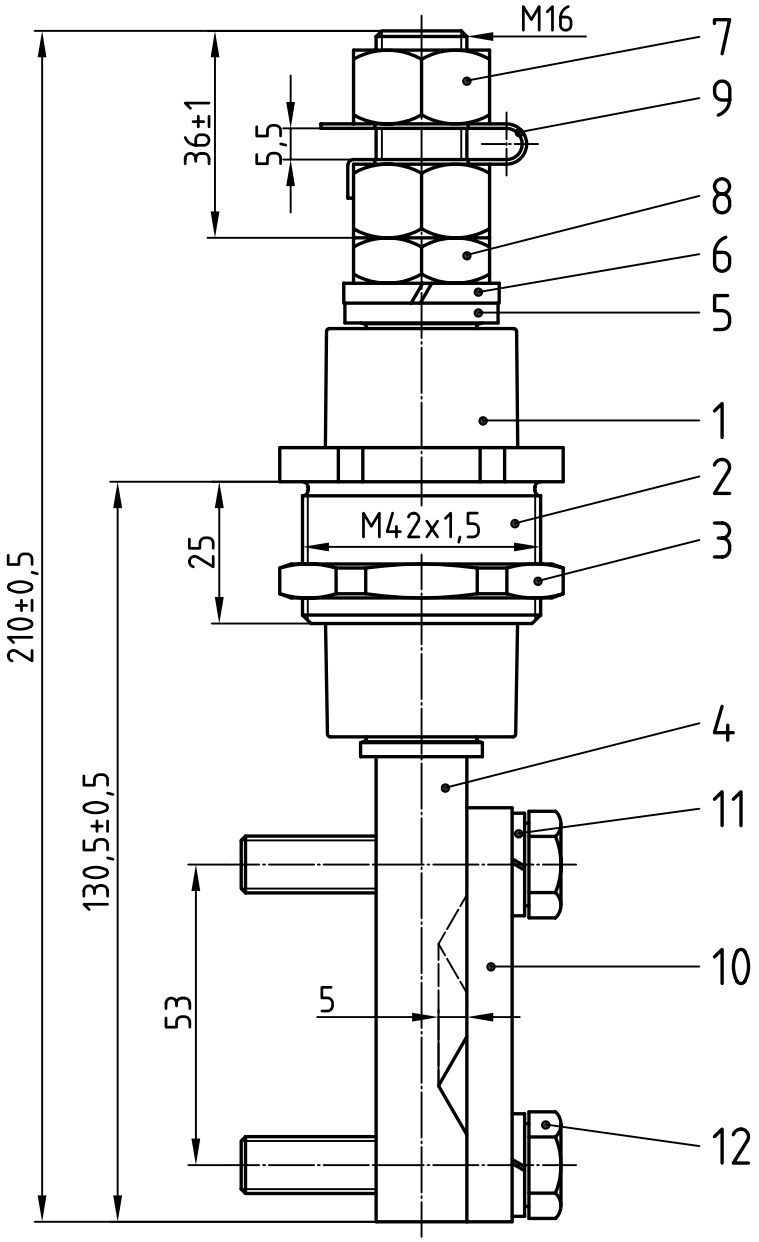

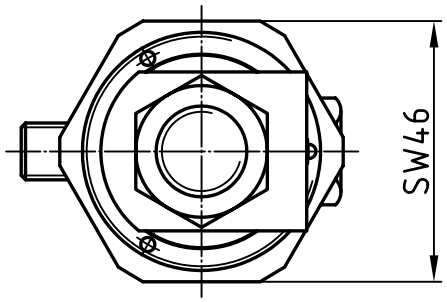

Nennisolationsspannung:
1100 V
Zul. Dauerstromstärke:
400 A (Cu-Bolzen)

Freimaßtol.: ±0,1

Teil	Stck.	Benennung	Teil	Stck.	Benennung
6	1	Federring 12-27/B16, DIN 127, Fst	12	2	6kt-Schraube 12-25/933-10x50o.Sz, DIN 933
5	1	Zwischenhülse 22-01/179, Ms58	11	2	Federring 12-27/B10, DIN 127, Fst
4	1	Bolzen 23-10/192-3C-179Fa, E-Cu57	10	1	Druckstück 22-05/179-Fa, Ms58
3	1	Gegenmutter 22-03/179, Ms58	9	1	Sicherungsblech 22-15/16, Cu
2	1	Gewindebuchse 22-02/250-20, Ms58	8	1	6kt-Mutter 12-26/936-16, DIN 936, Ms
1	1	Isolator 23-13/225-1, NU514	7	2	6kt-Mutter 12-26/934-16, DIN 934, Ms

	Datum	Name
Bearb.	16.05.13	Blokesz
Gepr.	22.11.13	Schäfer
Norm		

Zünddurchschlagsichere Leitungsdurchführung

PLD 16/1100

Emil A. Peters
GmbH & Co. KG
Westfalenstr. 85
D-58636 Iserlohn

Zeichnungsnummer
29-91/225-As-Fa-C

M -

Zust.	Änderung	Datum	Name

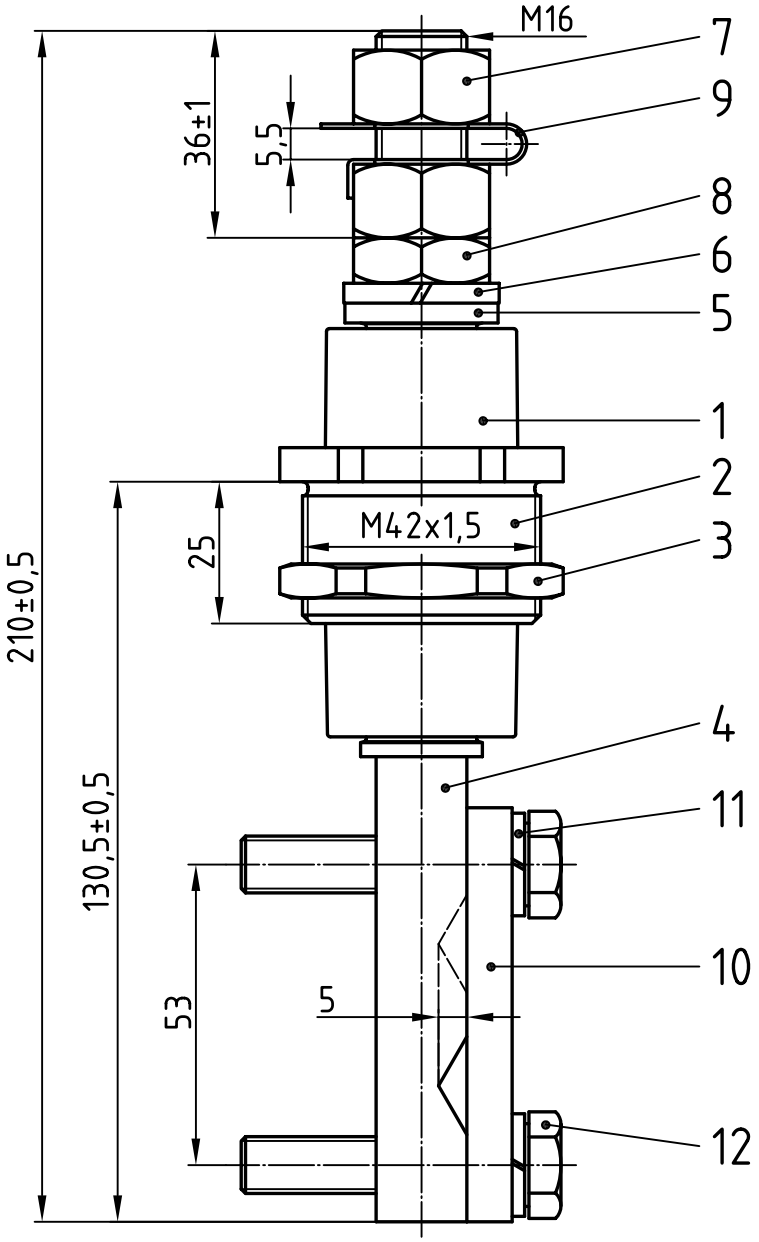

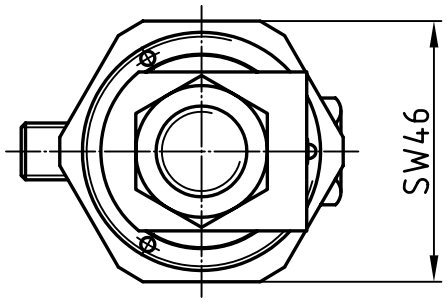

Nennisolationsspannung:
1100 V
Zul. Dauerstromstärke:
315 A (Ms-Bolzen)

Freimaßtol.: ±0,1

Teil	Stck.	Benennung	Teil	Stck.	Benennung
6	1	Federring 12-27/B16, DIN 127, Fst	12	2	6kt-Schraube 12-25/933-10x50o.Sz, DIN 933
5	1	Zwischenhülse 22-01/179, Ms58	11	2	Federring 12-27/B10, DIN 127, Fst
4	1	Bolzen 23-10/192-3M-179Fa, Ms58	10	1	Druckstück 22-05/179-Fa, Ms58
3	1	Gegenmutter 22-03/179, Ms58	9	1	Sicherungsblech 22-15/16, Cu
2	1	Gewindebuchse 22-02/250-20, Ms58	8	1	6kt-Mutter 12-26/936-16, DIN 936, Ms
1	1	Isolator 23-13/225-1, NU514	7	2	6kt-Mutter 12-26/934-16, DIN 934, Ms

	Datum	Name
Bearb.	16.05.13	Blokesz
Gepr.	22.11.13	Schäfer
Norm		

Zünddurchschlagsichere Leitungsdurchführung

PLD 16/1100

Emil A. Peters
GmbH & Co. KG
Westfalenstr. 85
D-58636 Iserlohn

Zeichnungsnummer
29-91/225-As-Fa-M

M -

Zust.	Änderung	Datum	Name

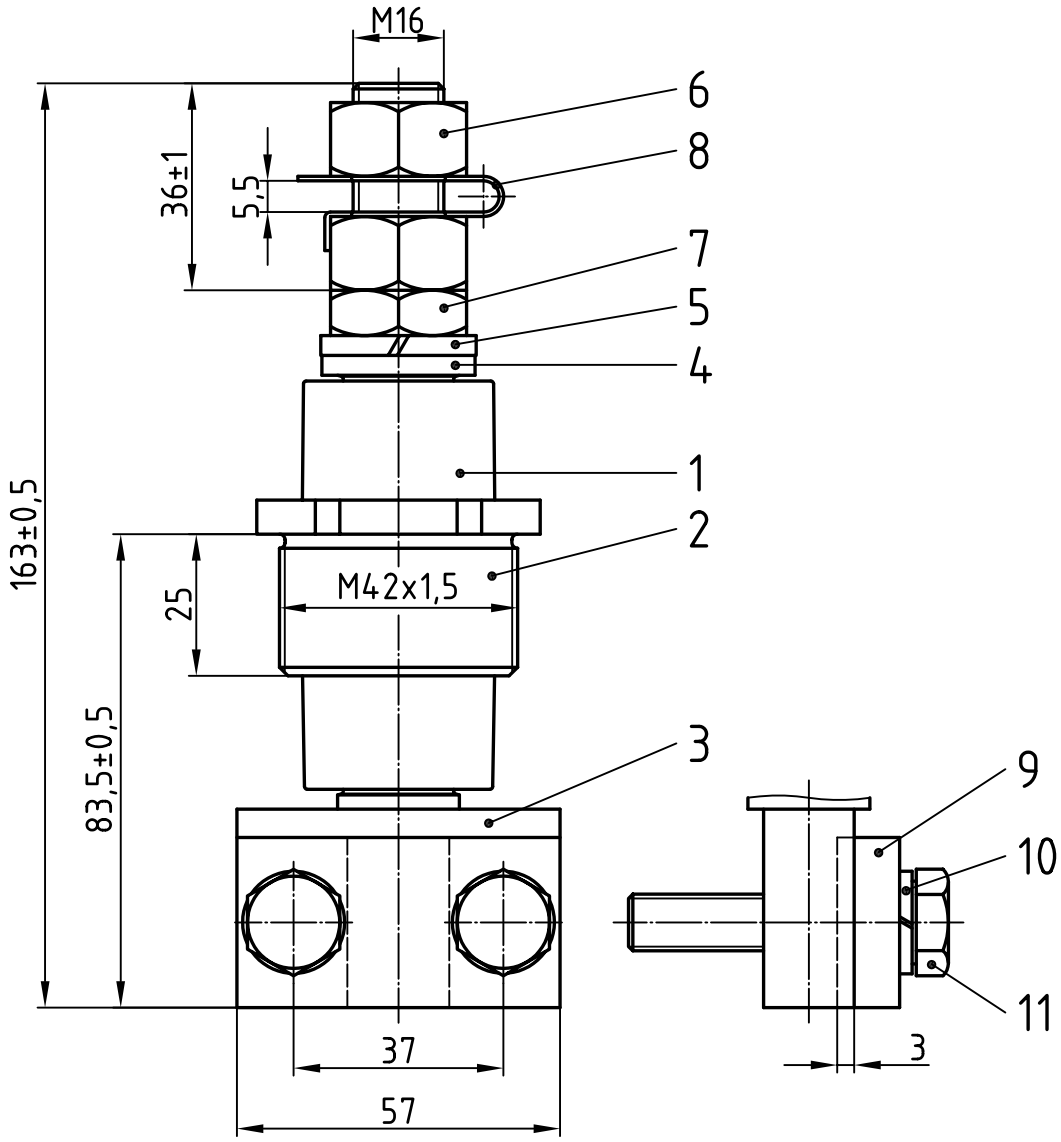

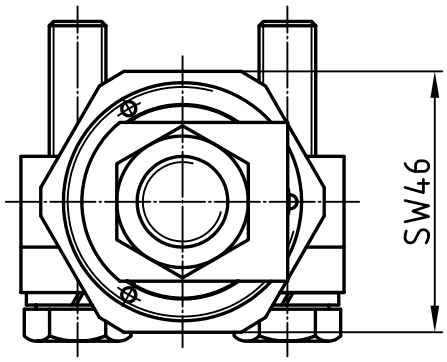

Nennisolationsspannung:
1100 V
Zul. Dauerstromstärke:
400 A (Cu-Bolzen)

Freimaßtol.: ±0,1

Teil	Stck.	Benennung	Teil	Stck.	Benennung
6	2	6kt-Mutter 12-26/934-16, DIN 934, Ms	12		
5	1	Federring 12-27/B16, DIN 127, Fst	11	2	6kt-Schraube 12-25/933-10x50o.Sz, DIN 933
4	1	Zwischenhülse 22-01/179, Ms58	10	2	Federring 12-27/B10, DIN 127, Fst
3	1	Bolzen 23-10/192-3C-179K, E-Cu57	9	1	Druckstück 22-05/179-K, Ms58
2	1	Gewindebuchse 22-02/250-20, Ms58	8	1	Sicherungsblech 22-15/16, Cu
1	1	Isolator 23-13/225-1, NU514	7	1	6kt-Mutter 12-26/936-16, DIN 936, Ms

Zust.	Änderung	Datum	Name		Datum	Name
				Bearb.	17.05.13	Blokesz
				Gepr.	20.11.13	Schäfer
				Norm		

Zünddurchschlagsichere Leitungsdurchführung

PLD 16/1100

Emil A. Peters
GmbH & Co. KG
Westfalenstr. 85
D-58636 Iserlohn

Zeichnungsnummer
29-91/225-As-K-C-o

M -

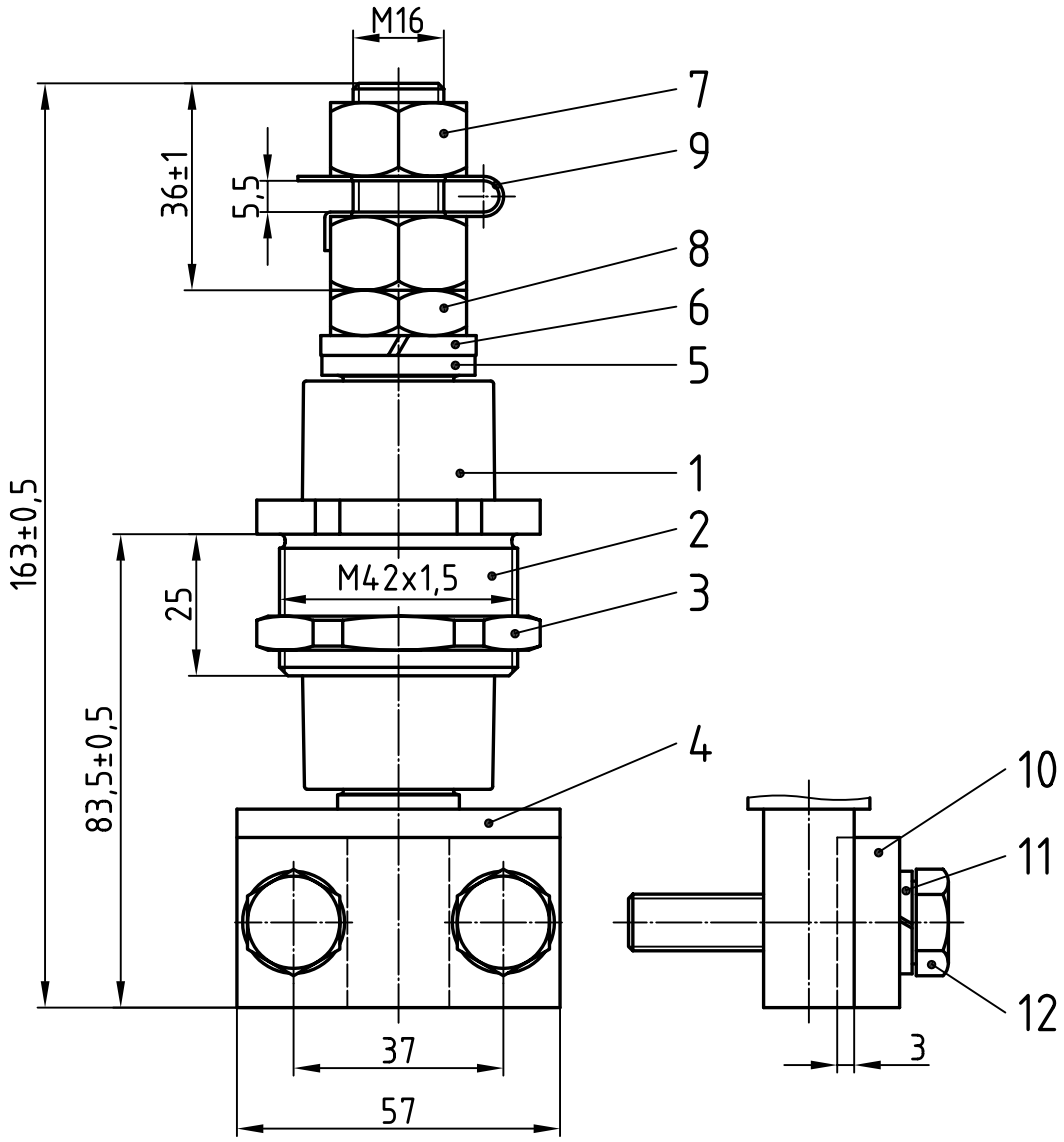

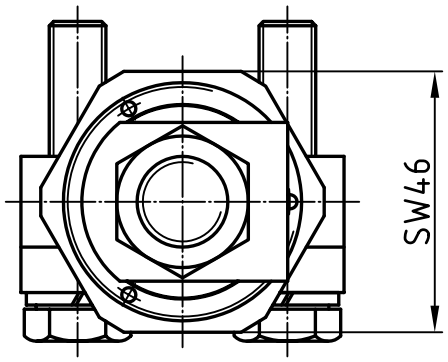

Nennisolationsspannung:
1100 V
Zul. Dauerstromstärke:
400 A (Cu-Bolzen)

Freimaßtol.: ±0,1

Teil	Stck.	Benennung	Teil	Stck.	Benennung
6	1	Federring 12-27/B16, DIN 127, Fst	12	2	6kt-Schraube 12-25/933-10x50o.Sz, DIN 933
5	1	Zwischenhülse 22-01/179, Ms58	11	2	Federring 12-27/B10, DIN 127, Fst
4	1	Bolzen 23-10/192-3C-179K, E-Cu57	10	1	Druckstück 22-05/179-K, Ms58
3	1	Gegenmutter 22-03/179, Ms58	9	1	Sicherungsblech 22-15/16, Cu
2	1	Gewindebuchse 22-02/250-20, Ms58	8	1	6kt-Mutter 12-26/936-16, DIN 936, Ms
1	1	Isolator 23-13/225-1, NU514	7	2	6kt-Mutter 12-26/934-16, DIN 934, Ms

	Datum	Name
Bearb.	17.05.13	Blokesz
Gepr.	20.11.13	Schäfer
Norm		

Zünddurchschlagsichere Leitungsdurchführung

PLD 16/1100

Emil A. Peters
GmbH & Co. KG
Westfalenstr. 85
D-58636 Iserlohn

Zeichnungsnummer
29-91/225-As-K-C

M -

Zust.	Änderung	Datum	Name

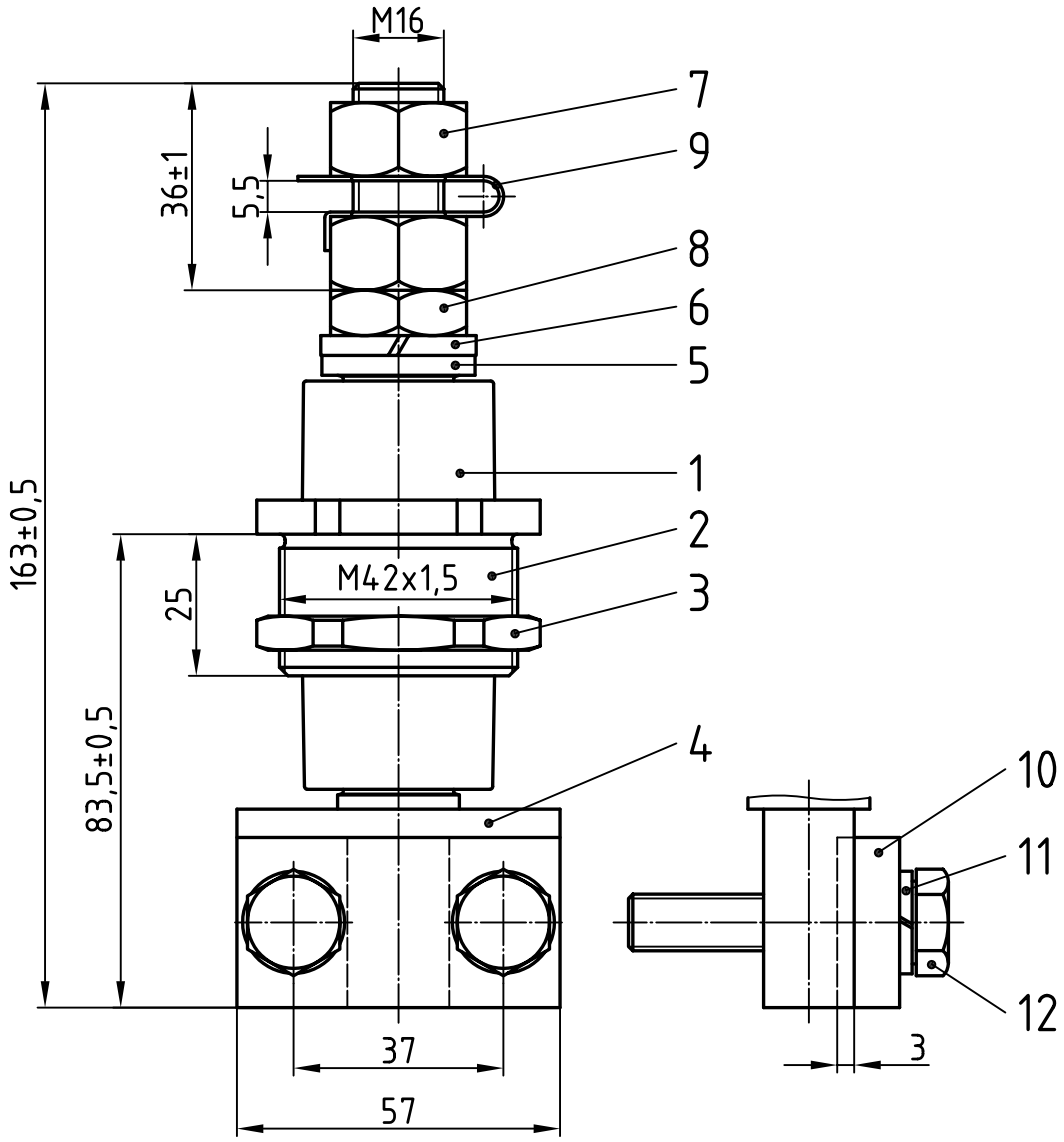

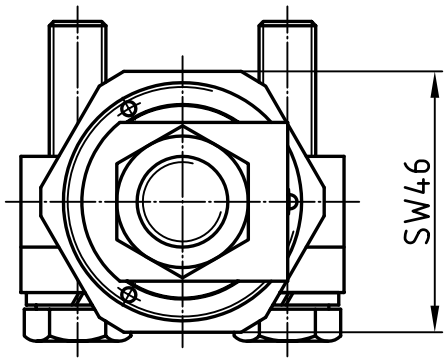

Nennisolationsspannung:
1100 V
Zul. Dauerstromstärke:
315 A (Ms-Bolzen)

Freimaßtol.: ±0,1

Teil	Stck.	Benennung	Teil	Stck.	Benennung
6	1	Federring 12-27/B16, DIN 127, Fst	12	2	6kt-Schraube 12-25/933-10x50o.Sz, DIN 933
5	1	Zwischenhülse 22-01/179, Ms58	11	2	Federring 12-27/B10, DIN 127, Fst
4	1	Bolzen 23-10/192-3M-179K, Ms58	10	1	Druckstück 22-05/179-K, Ms58
3	1	Gegenmutter 22-03/179, Ms58	9	1	Sicherungsblech 22-15/16, Cu
2	1	Gewindebuchse 22-02/250-20, Ms58	8	1	6kt-Mutter 12-26/936-16, DIN 936, Ms
1	1	Isolator 23-13/225-1, NU514	7	2	6kt-Mutter 12-26/934-16, DIN 934, Ms

	Datum	Name
Bearb.	17.05.13	Blokesz
Gepr.	20.11.13	Schäfer
Norm		

Zünddurchschlagsichere Leitungsdurchführung

PLD 16/1100

Emil A. Peters
GmbH & Co. KG
Westfalenstr. 85
D-58636 Iserlohn

Zeichnungsnummer
29-91/225-As-K-M

M -

Zust.	Änderung	Datum	Name

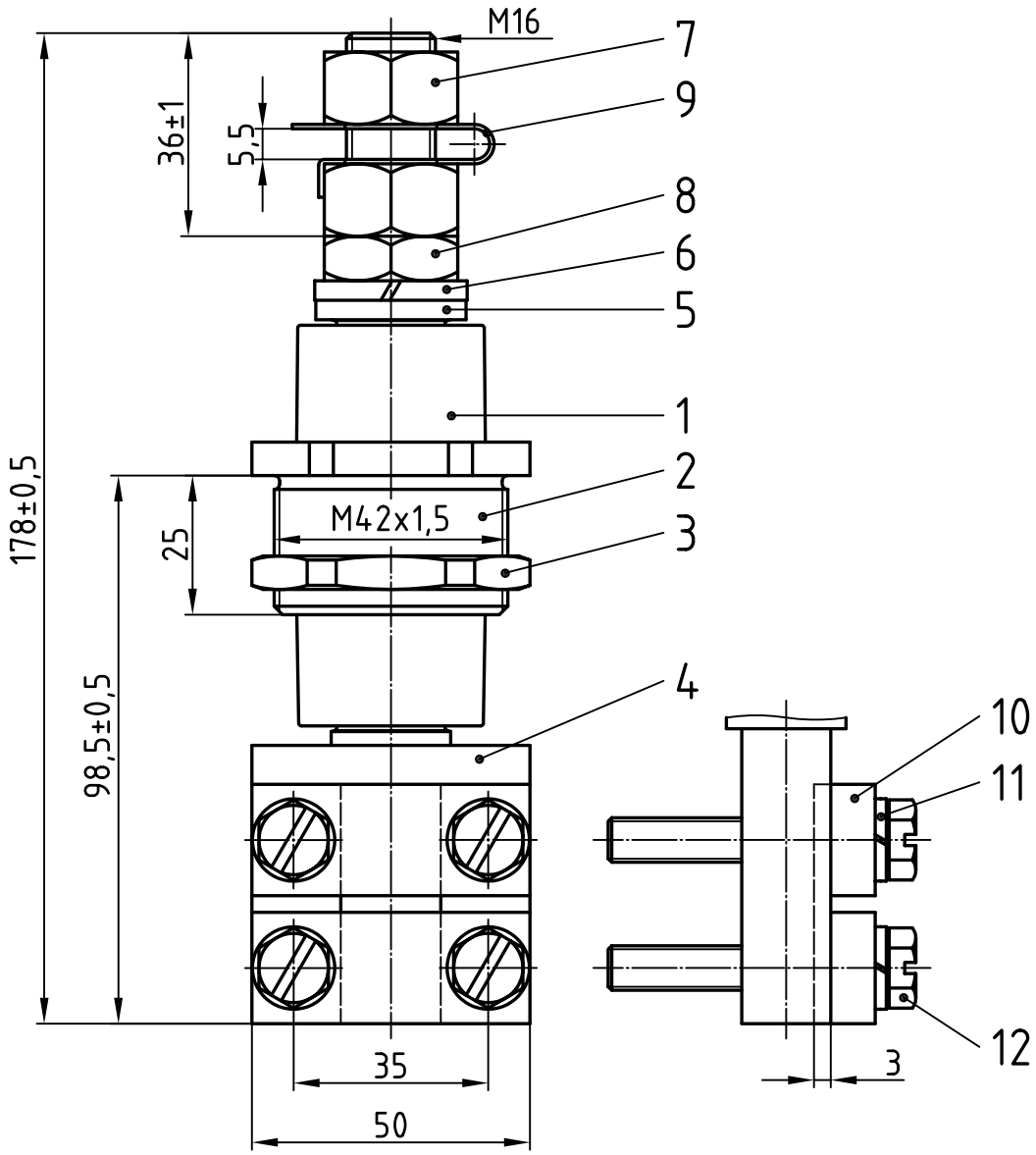

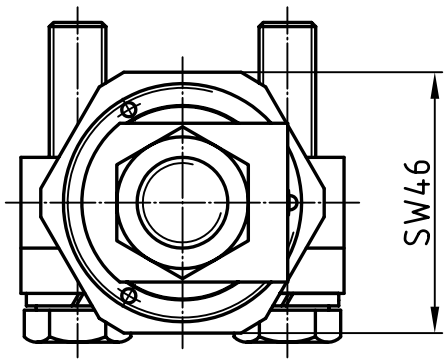

Nennisolationsspannung:
1100 V
Zul. Dauerstromstärke:
400 A (Cu-Bolzen)

Freimaßtol.: ±0,1

Teil	Stck.	Benennung	Teil	Stck.	Benennung
6	1	Federring 12-27/B16, DIN 127, Fst	12	4	6kt-Schraube 12-25/933-8x50, DIN 933 Sz
5	1	Zwischenhülse 22-01/179, Ms58	11	4	Federring 12-27/A8, DIN 127, Fst
4	1	Bolzen 23-10/192-3C-179Ks, E-Cu57	10	2	Druckstück 22-05/179-Ks, Ms58
3	1	Gegenmutter 22-03/179, Ms58	9	1	Sicherungsblech 22-15/16, Cu
2	1	Gewindebuchse 22-02/250-20, Ms58	8	1	6kt-Mutter 12-26/936-16, DIN 936, Ms
1	1	Isolator 23-13/225-1, NU514	7	2	6kt-Mutter 12-26/934-16, DIN 934, Ms

	Datum	Name
Bearb.	17.05.13	Blokesz
Gepr.	20.11.13	Schäfer
Norm		

Zünddurchschlagsichere Leitungsdurchführung

PLD 16/1100

Emil A. Peters
GmbH & Co. KG
Westfalenstr. 85
D-58636 Iserlohn

Zeichnungsnummer
29-91/225-As-Ks-C

M -

Zust.	Änderung	Datum	Name

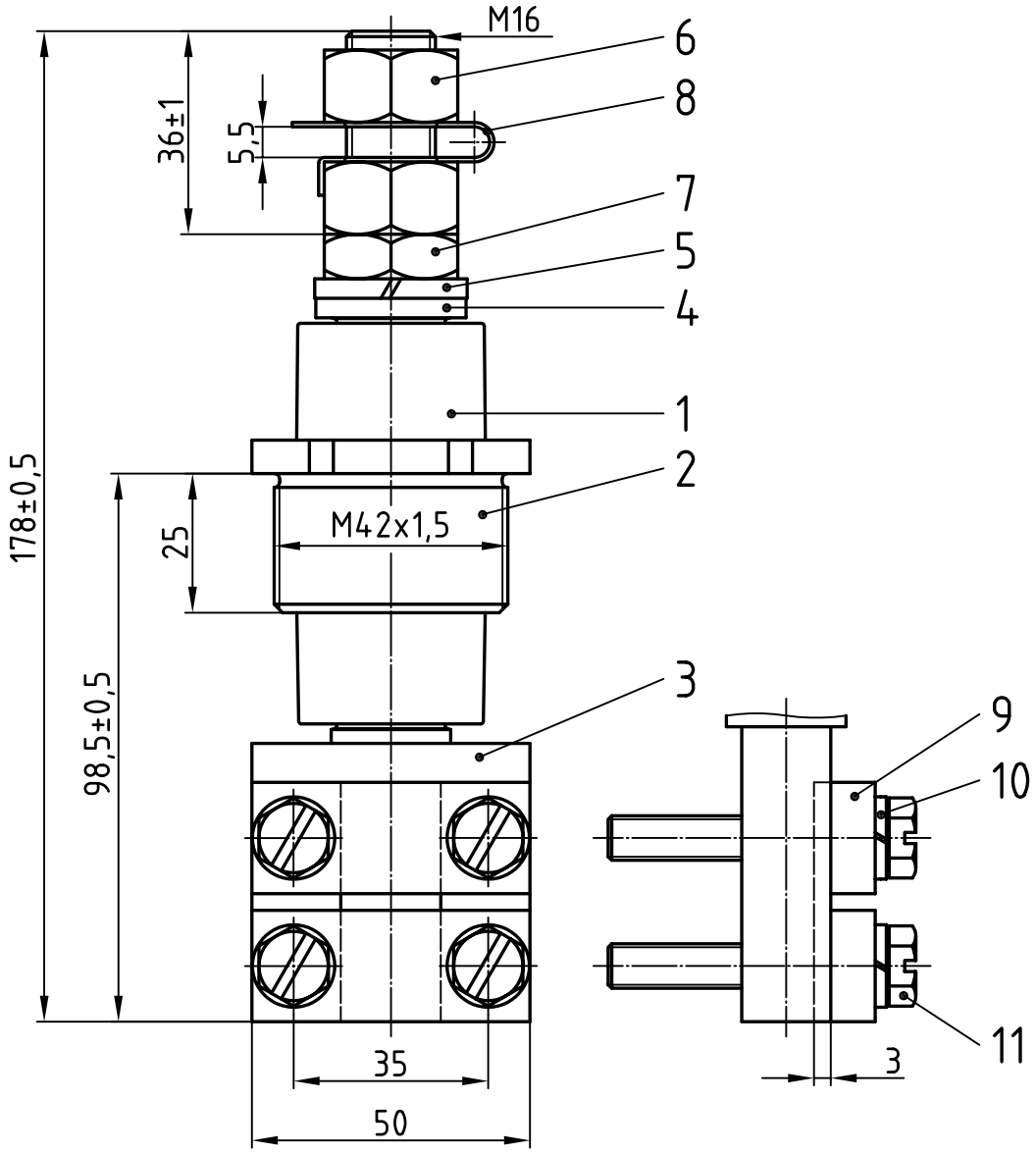

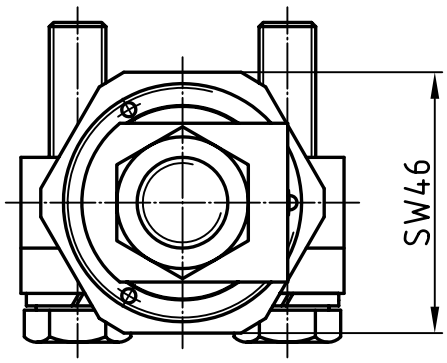

Nennisolationsspannung:
1100 V
Zul. Dauerstromstärke:
315 A (Ms-Bolzen)

Freimaßtol.: ±0,1

Teil	Stck.	Benennung	Teil	Stck.	Benennung
6	2	6kt-Mutter 12-26/934-16, DIN 934, Ms	12		
5	1	Federring 12-27/B16, DIN 127, Fst	11	4	6kt-Schraube 12-25/933-8x50, DIN 933 Sz
4	1	Zwischenhülse 22-01/179, Ms58	10	4	Federring 12-27/A8, DIN 127, Fst
3	1	Bolzen 23-10/192-3M-179Ks, Ms58	9	2	Druckstück 22-05/179-Ks, Ms58
2	1	Gewindebuchse 22-02/250-20, Ms58	8	1	Sicherungsblech 22-15/16, Cu
1	1	Isolator 23-13/225-1, NU514	7	1	6kt-Mutter 12-26/936-16, DIN 936, Ms

Zust.	Änderung	Datum	Name		Datum	Name
				Bearb.	17.05.13	Blokesz
				Gepr.	20.11.13	Schäfer
				Norm		

Zünddurchschlagsichere Leitungsdurchführung

PLD 16/1100

Emil A. Peters
GmbH & Co. KG
Westfalenstr. 85
D-58636 Iserlohn

Zeichnungsnummer
29-91/225-As-Ks-M-o

M -

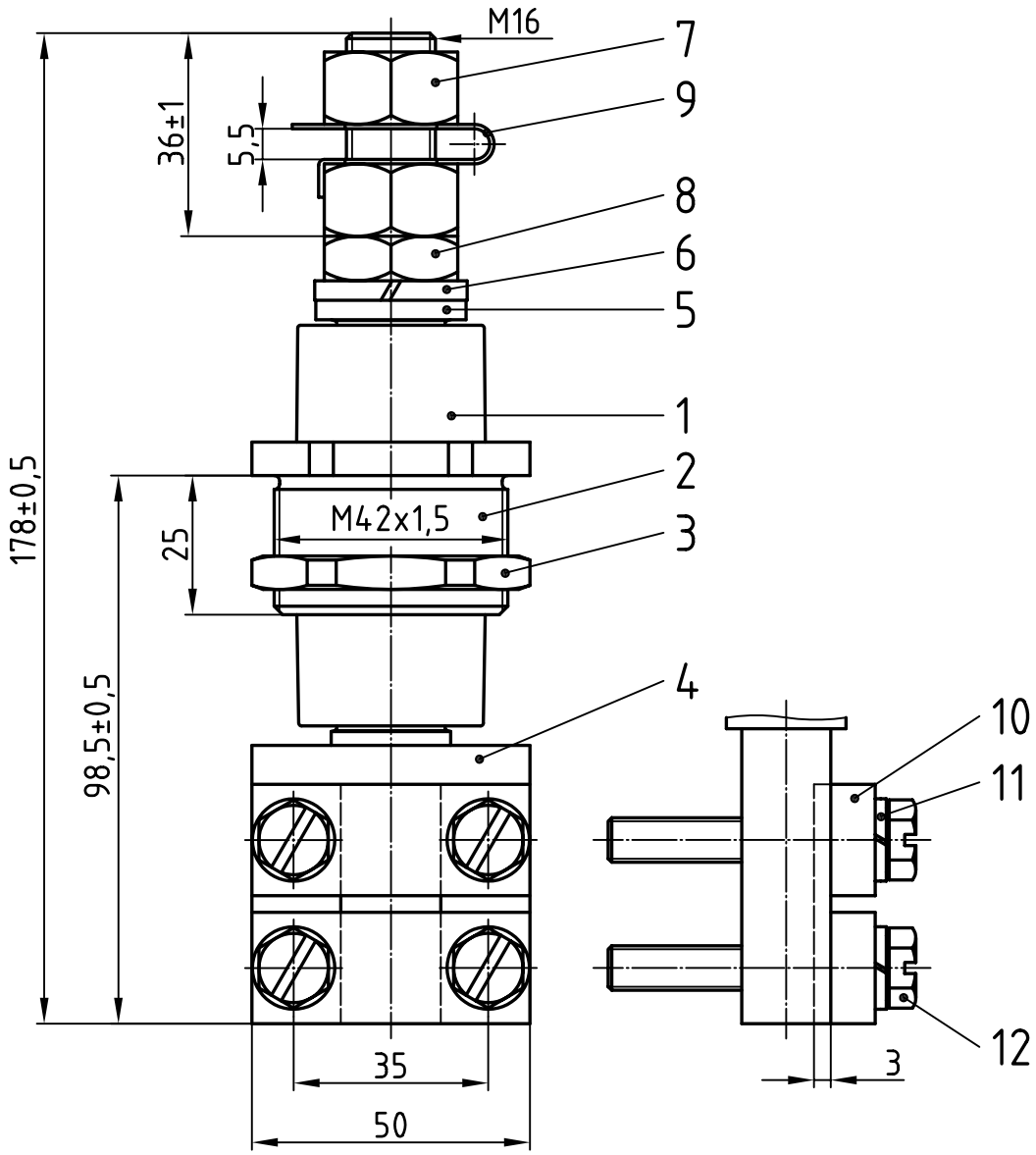

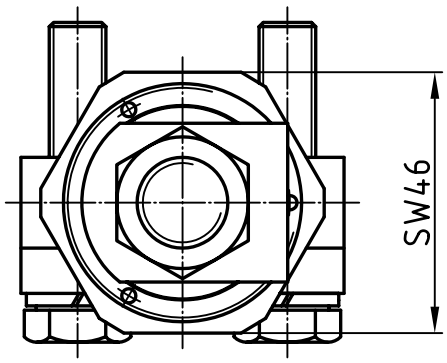

Nennisolationsspannung:
1100 V
Zul. Dauerstromstärke:
315 A (Ms-Bolzen)

Freimaßtol.: ±0,1

Teil	Stck.	Benennung	Teil	Stck.	Benennung
6	1	Federring 12-27/B16, DIN 127, Fst	12	4	6kt-Schraube 12-25/933-8x50, DIN 933 Sz
5	1	Zwischenhülse 22-01/179, Ms58	11	4	Federring 12-27/A8, DIN 127, Fst
4	1	Bolzen 23-10/192-3M-179Ks, Ms58	10	2	Druckstück 22-05/179-Ks, Ms58
3	1	Gegenmutter 22-03/179, Ms58	9	1	Sicherungsblech 22-15/16, Cu
2	1	Gewindebuchse 22-02/250-20, Ms58	8	1	6kt-Mutter 12-26/936-16, DIN 936, Ms
1	1	Isolator 23-13/225-1, NU514	7	2	6kt-Mutter 12-26/934-16, DIN 934, Ms

	Datum	Name
Bearb.	17.05.13	Blokesz
Gepr.	20.11.13	Schäfer
Norm		

Zünddurchschlagsichere Leitungsdurchführung

PLD 16/1100

Emil A. Peters
GmbH & Co. KG
Westfalenstr. 85
D-58636 Iserlohn

Zeichnungsnummer
29-91/225-As-Ks-M

M -

Zust.	Änderung	Datum	Name

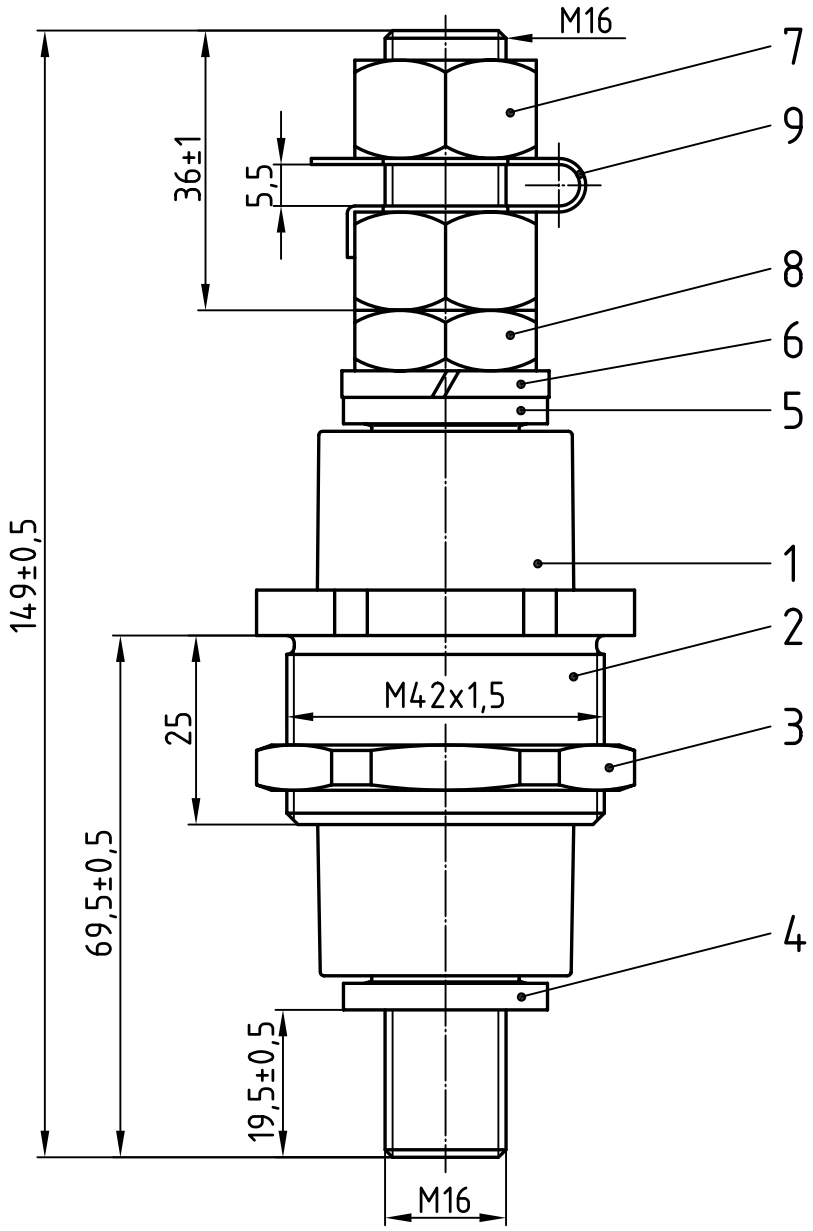

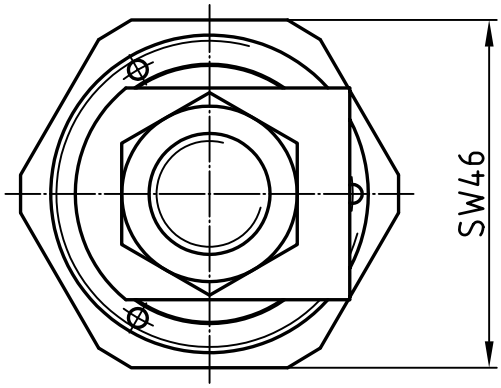

Nennisolationsspannung:
1100 V
Zul. Dauerstromstärke:
400 A (Cu-Bolzen)

Freimaßtol.: ±0,1

Teil	Stck.	Benennung	Teil	Stck.	Benennung
5	1	Zwischenhülse 22-01/179, Ms58	10		
4	1	Bolzen 23-10/192-1C-179M, E-Cu57	9	1	Sicherungsblech 22-15/16, Cu
3	1	Gegenmutter 22-03/179, Ms58	8	1	6kt-Mutter 12-26/936-16, DIN 936, Ms
2	1	Gewindebuchse 22-02/250-20, Ms58	7	2	6kt-Mutter 12-26/934-16, DIN 934, Ms
1	1	Isolator 23-13/225-1, NU514	6	1	Federring 12-27/B16, DIN 127, Fst

Zust.	Änderung	Datum	Name		Datum	Name
				Bearb.	17.05.13	Blokesz
				Gepr.	20.11.13	Schäfer
				Norm		

Zünddurchschlagsichere Leitungsdurchführung

PLD 16/1100

Emil A. Peters
GmbH & Co. KG
Westfalenstr. 85
D-58636 Iserlohn

Zeichnungsnummer
29-91/225-As-M-C

M 1:1

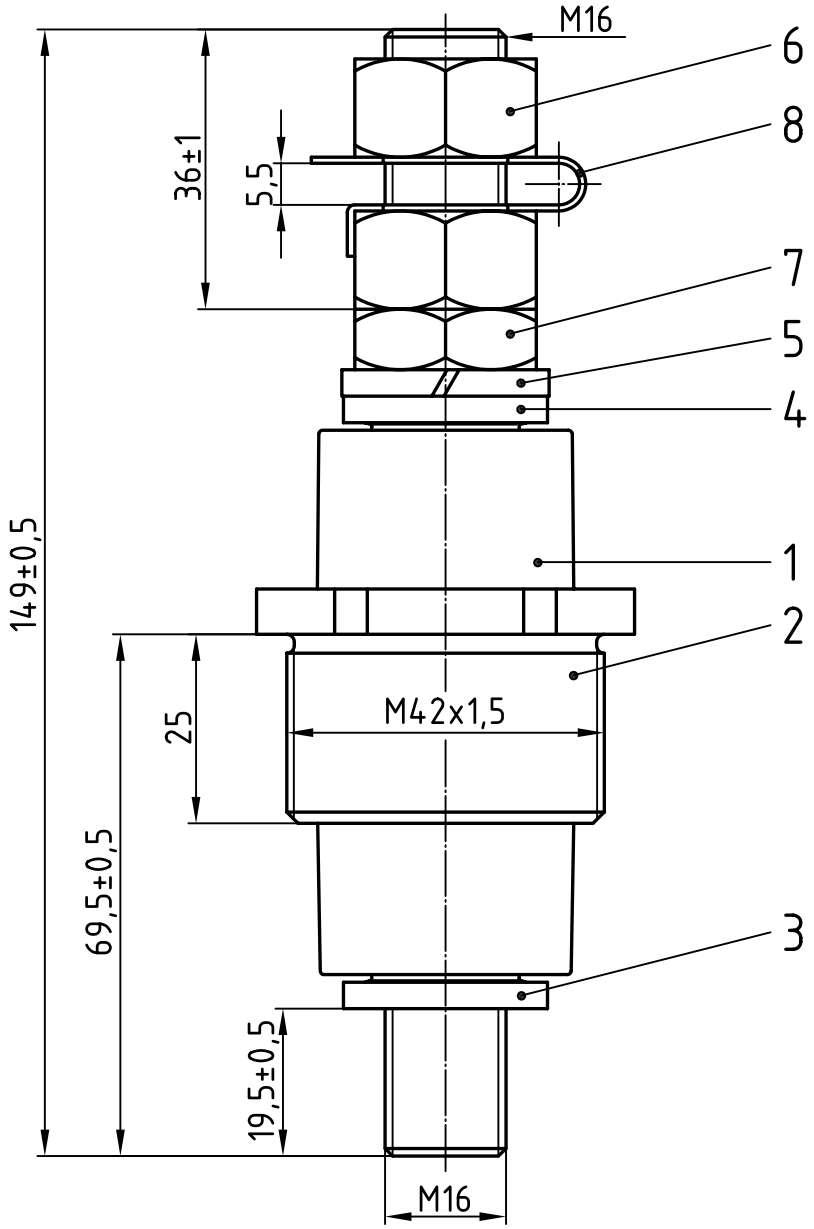

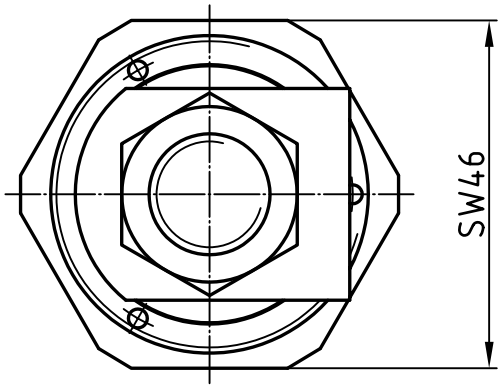

Nennisolationsspannung:
1100 V
Zul. Dauerstromstärke:
400 A (Cu-Bolzen)

Freimaßtol.: ±0,1

Teil	Stck.	Benennung	Teil	Stck.	Benennung
4	1	Zwischenhülse 22-01/179, Ms58	8	1	Sicherungsblech 22-15/16, Cu
3	1	Bolzen 23-10/192-1C-179M, E-Cu57	7	1	6kt-Mutter 12-26/936-16, DIN 936, Ms
2	1	Gewindebuchse 22-02/250-20, Ms58	6	2	6kt-Mutter 12-26/934-16, DIN 934, Ms
1	1	Isolator 23-13/225-1, NU514	5	1	Federring 12-27/B16, DIN 127, Fst

	Datum	Name
Bearb.	22.05.13	Blokesz
Gepr.	09.12.13	Schäfer
Norm		

Zünddurchschlagsichere Leitungsdurchführung

PLD 16/1100

Emil A. Peters
GmbH & Co. KG
Westfalenstr. 85
D-58636 Iserlohn

Zeichnungsnummer
29-91/225-As-M-Co

M 1:1

Zust.	Änderung	Datum	Name

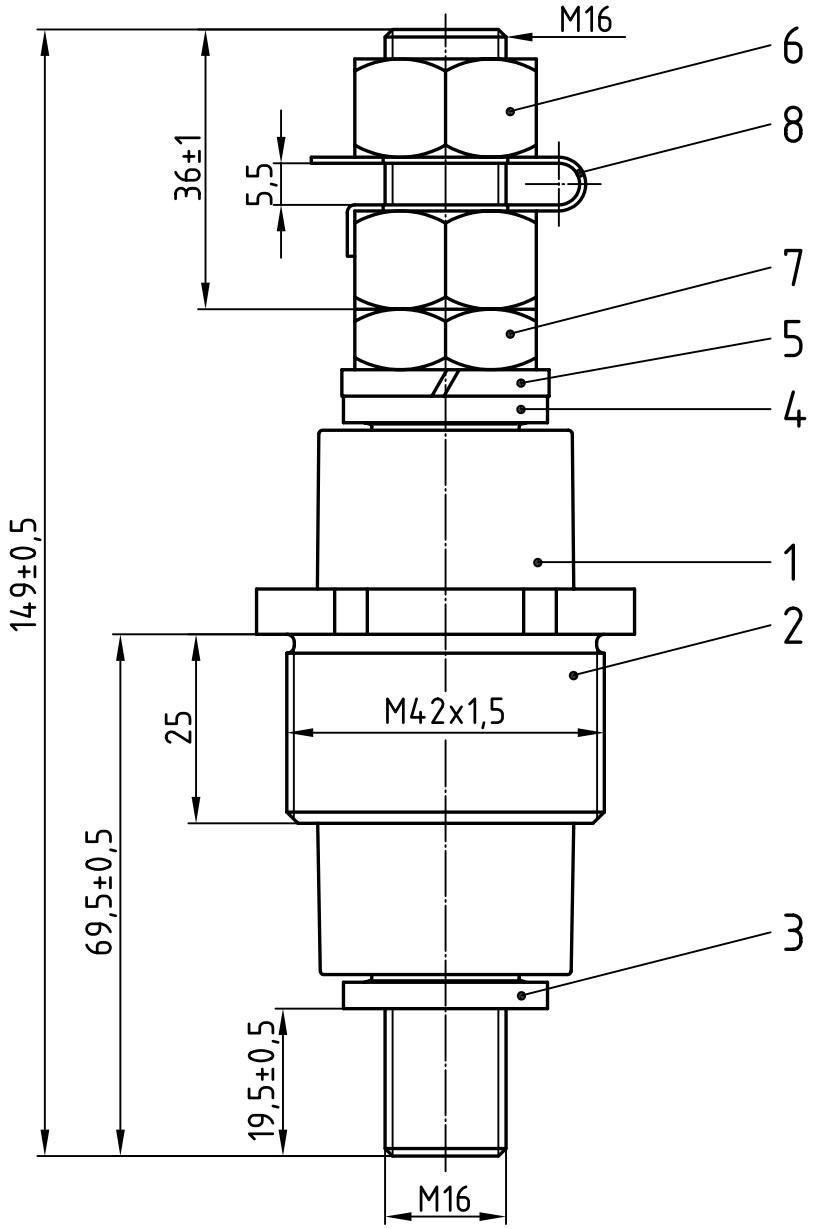

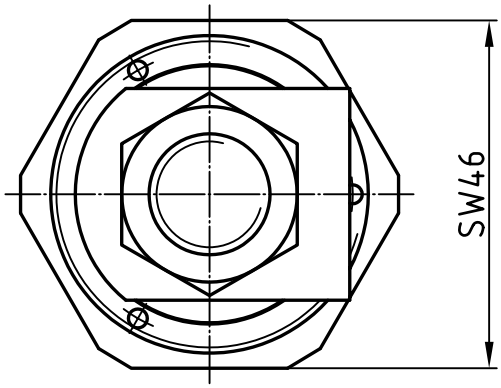

Nennisolationsspannung:
1100 V
Zul. Dauerstromstärke:
315 A (Ms-Bolzen)

Freimaßtol.: ±0,1

Teil	Stck.	Benennung	Teil	Stck.	Benennung
4	1	Zwischenhülse 22-01/179, Ms58	8	1	Sicherungsblech 22-15/16, Cu
3	1	Bolzen 23-10/192-1M-179M, Ms58	7	1	6kt-Mutter 12-26/936-16, DIN 936, Ms
2	1	Gewindebuchse 22-02/250-20, Ms58	6	2	6kt-Mutter 12-26/934-16, DIN 934, Ms
1	1	Isolator 23-13/225-1, NU514	5	1	Federring 12-27/B16, DIN 127, Fst

	Datum	Name
Bearb.	22.05.13	Blokesz
Gepr.	20.11.13	Schäfer
Norm		

Zünddurchschlagsichere Leitungsdurchführung

PLD 16/1100

Emil A. Peters
GmbH & Co. KG
Westfalenstr. 85
D-58636 Iserlohn

Zeichnungsnummer
29-91/225-As-M-M-o

M 1:1

Zust.	Änderung	Datum	Name

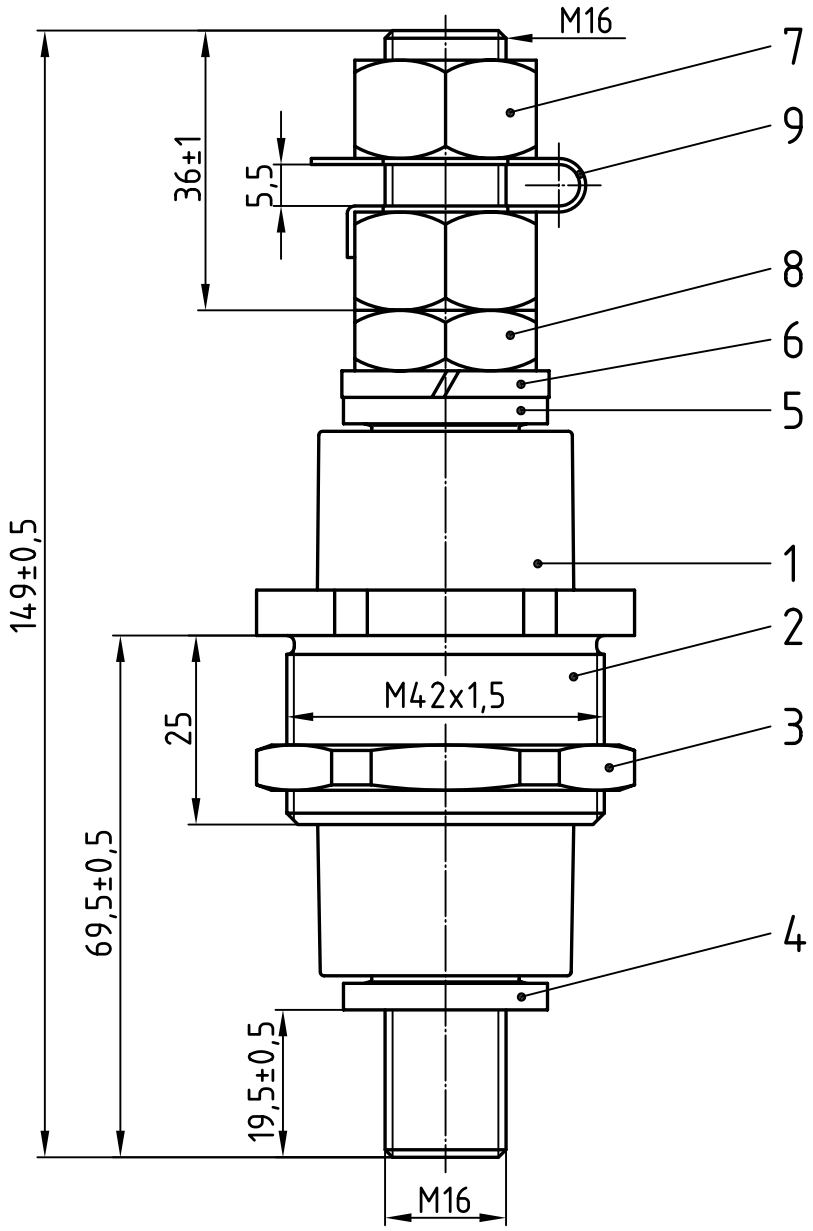

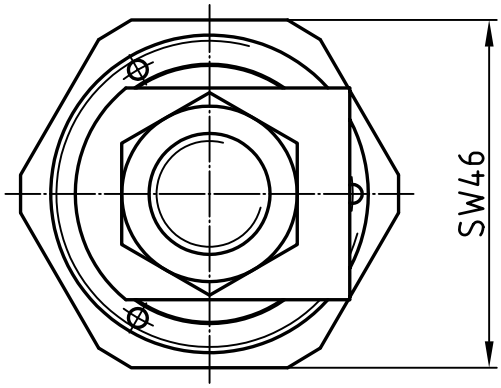

Nennisolationsspannung:
1100 V
Zul. Dauerstromstärke:
315 A (Ms-Bolzen)

Freimaßtol.: ±0,1

Teil	Stck.	Benennung	Teil	Stck.	Benennung
5	1	Zwischenhülse 22-01/179, Ms58	10		
4	1	Bolzen 23-10/192-1M-179M, Ms58	9	1	Sicherungsblech 22-15/16, Cu
3	1	Gegenmutter 22-03/179, Ms58	8	1	6kt-Mutter 12-26/936-16, DIN 936, Ms
2	1	Gewindebuchse 22-02/250-20, Ms58	7	2	6kt-Mutter 12-26/934-16, DIN 934, Ms
1	1	Isolator 23-13/225-1, NU514	6	1	Federring 12-27/B16, DIN 127, Fst

	Datum	Name
Bearb.	22.05.13	Blokesz
Gepr.	20.11.13	Schäfer
Norm		

Zünddurchschlagsichere Leitungsdurchführung

PLD 16/1100

Emil A. Peters
GmbH & Co. KG
Westfalenstr. 85
D-58636 Iserlohn

Zeichnungsnummer
29-91/225-As-M-M

M 1:1

Zust.	Änderung	Datum	Name

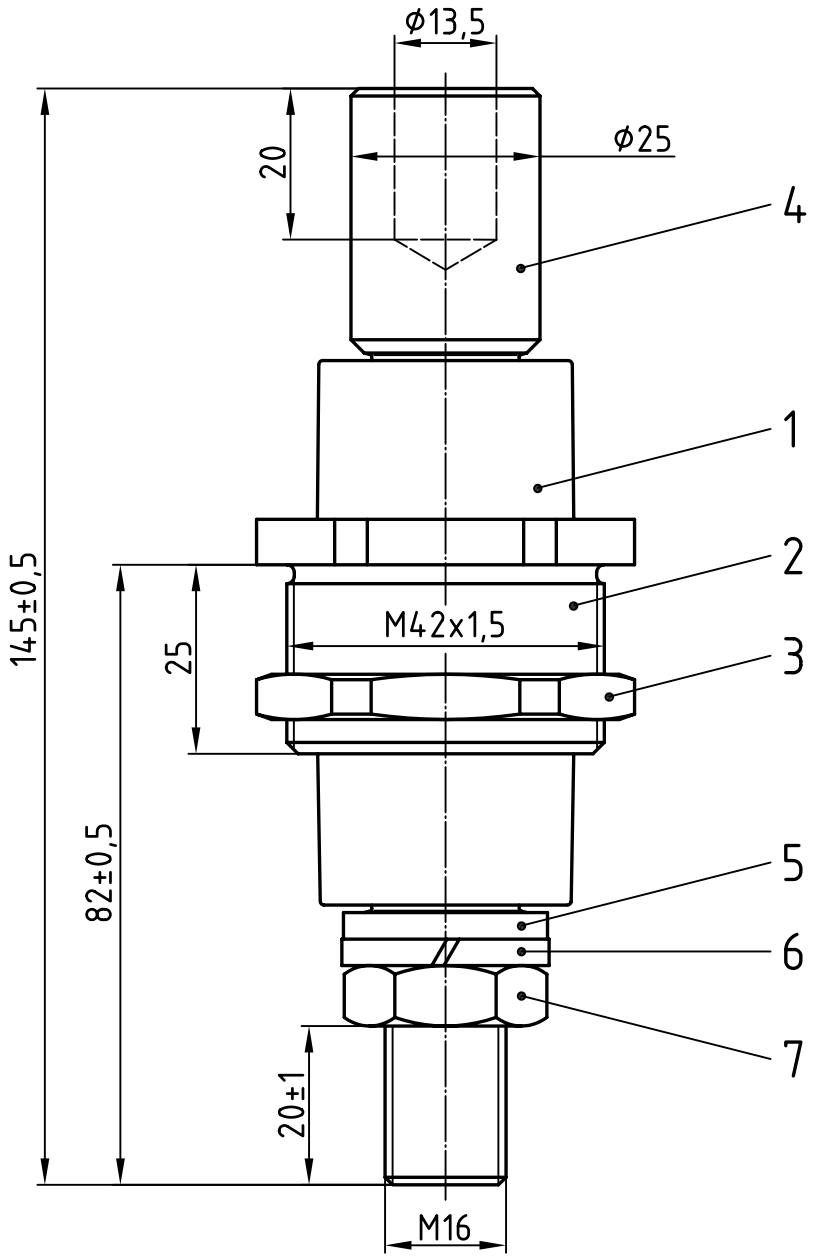

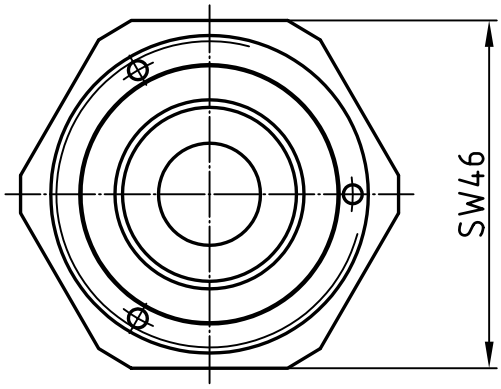

Nennisolationsspannung:
1100 V
Zul. Dauerstromstärke:
400 A (Cu-Bolzen)

Freimaßtol.: ±0,1

Teil	Stck.	Benennung	Teil	Stck.	Benennung
4	1	Bolzen 23-10/192-5C-179Ha25, E-Cu57	8		
3	1	Gegenmutter 22-03/179, Ms58	7	1	6kt-Mutter 12-26/936-16, DIN 936, Ms
2	1	Gewindebuchse 22-02/250-20, Ms58	6	1	Federring 12-27/B16, DIN 127, Fst
1	1	Isolator 23-13/225-1, NU514	5	1	Zwischenhülse 22-01/179, Ms58

	Datum	Name
Bearb.	22.05.13	Blokesz
Gepr.	20.11.13	Schäfer
Norm		

Zünddurchschlagsichere Leitungsdurchführung

PLD 16/1100

Emil A. Peters
GmbH & Co. KG
Westfalenstr. 85
D-58636 Iserlohn

Zeichnungsnummer
29-91/225-Ha25-M'-C

M 1:1

Zust.	Änderung	Datum	Name

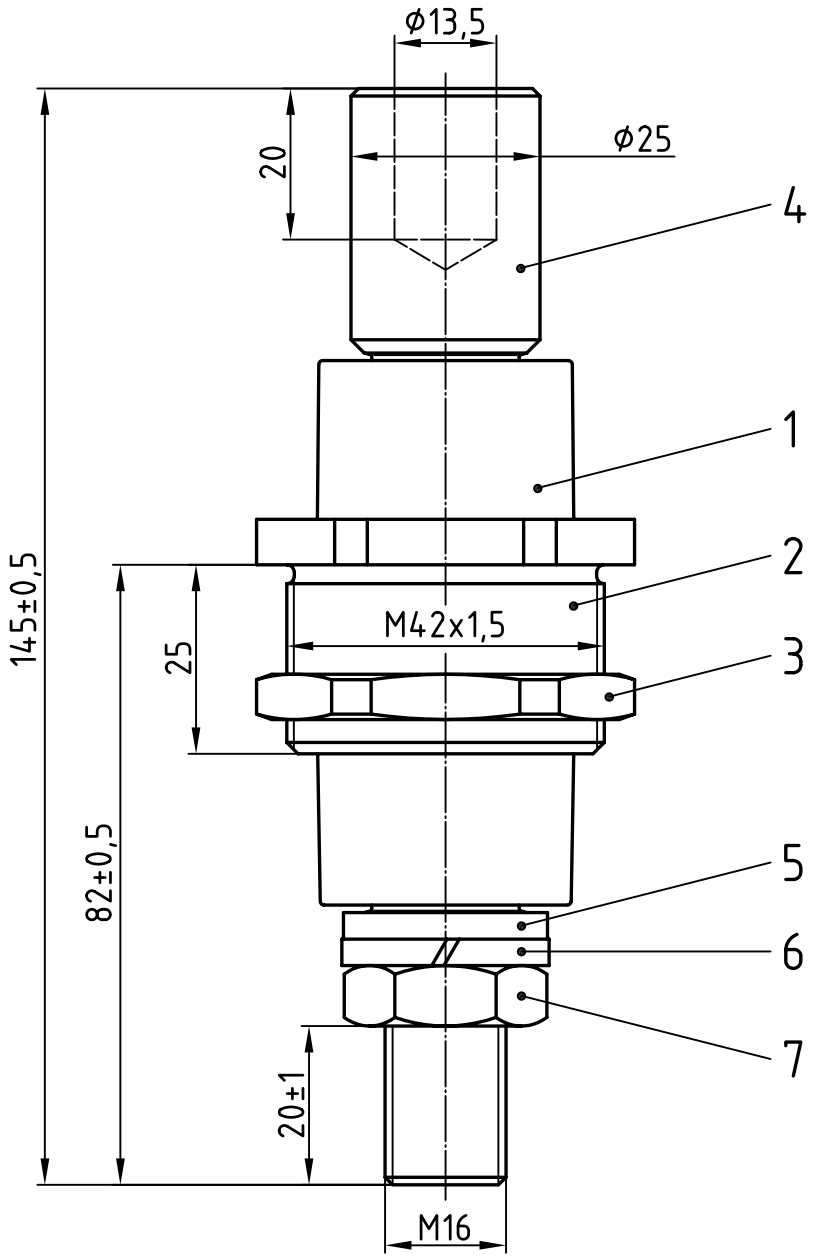

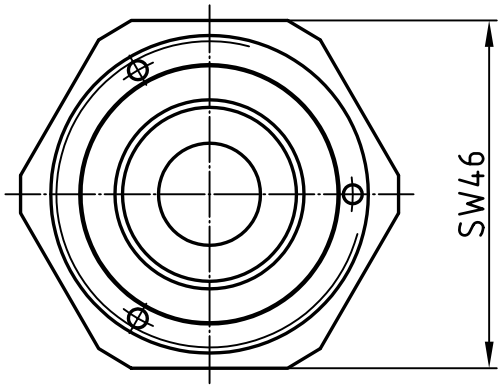

Nennisolationsspannung:
1100 V
Zul. Dauerstromstärke:
315 A (Ms-Bolzen)

Freimaßtol.: ±0,1

Teil	Stck.	Benennung	Teil	Stck.	Benennung
4	1	Bolzen 23-10/192-5M-179Ha25, Ms58	8		
3	1	Gegenmutter 22-03/179, Ms58	7	1	6kt-Mutter 12-26/936-16, DIN 936, Ms
2	1	Gewindebuchse 22-02/250-20, Ms58	6	1	Federring 12-27/B16, DIN 127, Fst
1	1	Isolator 23-13/225-1, NU514	5	1	Zwischenhülse 22-01/179, Ms58

	Datum	Name
Bearb.	22.05.13	Blokesz
Gepr.	20.11.13	Schäfer
Norm		

Zünddurchschlagsichere Leitungsdurchführung

PLD 16/1100

Emil A. Peters
GmbH & Co. KG
Westfalenstr. 85
D-58636 Iserlohn

Zeichnungsnummer
29-91/225-Ha25-M'-M

M 1:1

Zust.	Änderung	Datum	Name

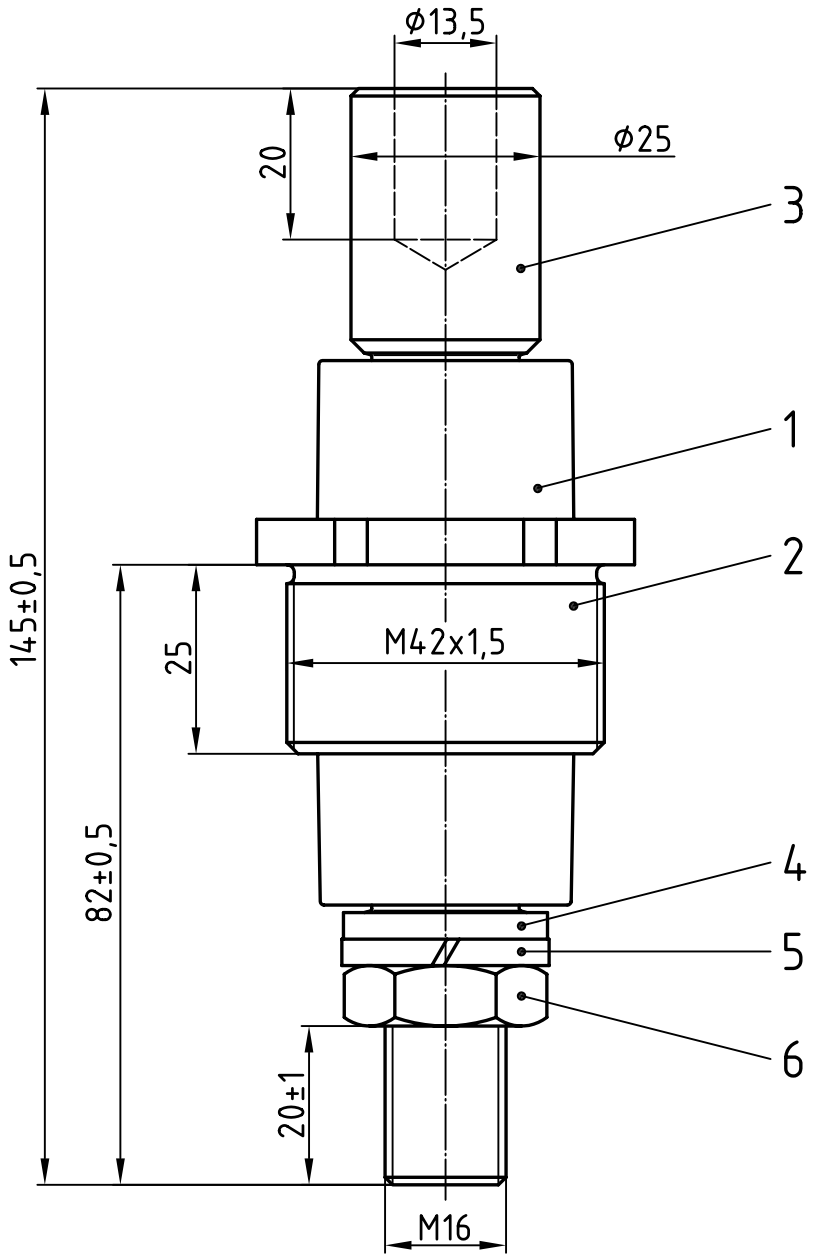

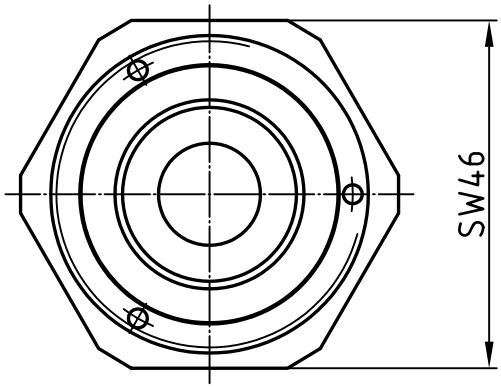

Nennisolationsspannung:
1100 V
Zul. Dauerstromstärke:
315 A (Ms-Bolzen)

Freimaßtol.: ±0,1

Teil	Stck.	Benennung	Teil	Stck.	Benennung
4	1	Zwischenhülse 22-01/179, Ms58	8		
3	1	Bolzen 23-10/192-5M-179Ha25, Ms58	7		
2	1	Gewindebuchse 22-02/250-20, Ms58	6	1	6kt-Mutter 12-26/936-16, DIN 936, Ms
1	1	Isolator 23-13/225-1, NU514	5	1	Federring 12-27/B16, DIN 127, Fst

	Datum	Name
Bearb.	22.05.13	Blokesz
Gepr.	09.12.13	Schäfer
Norm		

Zünddurchschlagsichere Leitungsdurchführung

PLD 16/1100

Emil A. Peters
GmbH & Co. KG
Westfalenstr. 85
D-58636 Iserlohn

Zeichnungsnummer
29-91/225-Ha25-M'-Mo

M 1:1

Zust.	Änderung	Datum	Name

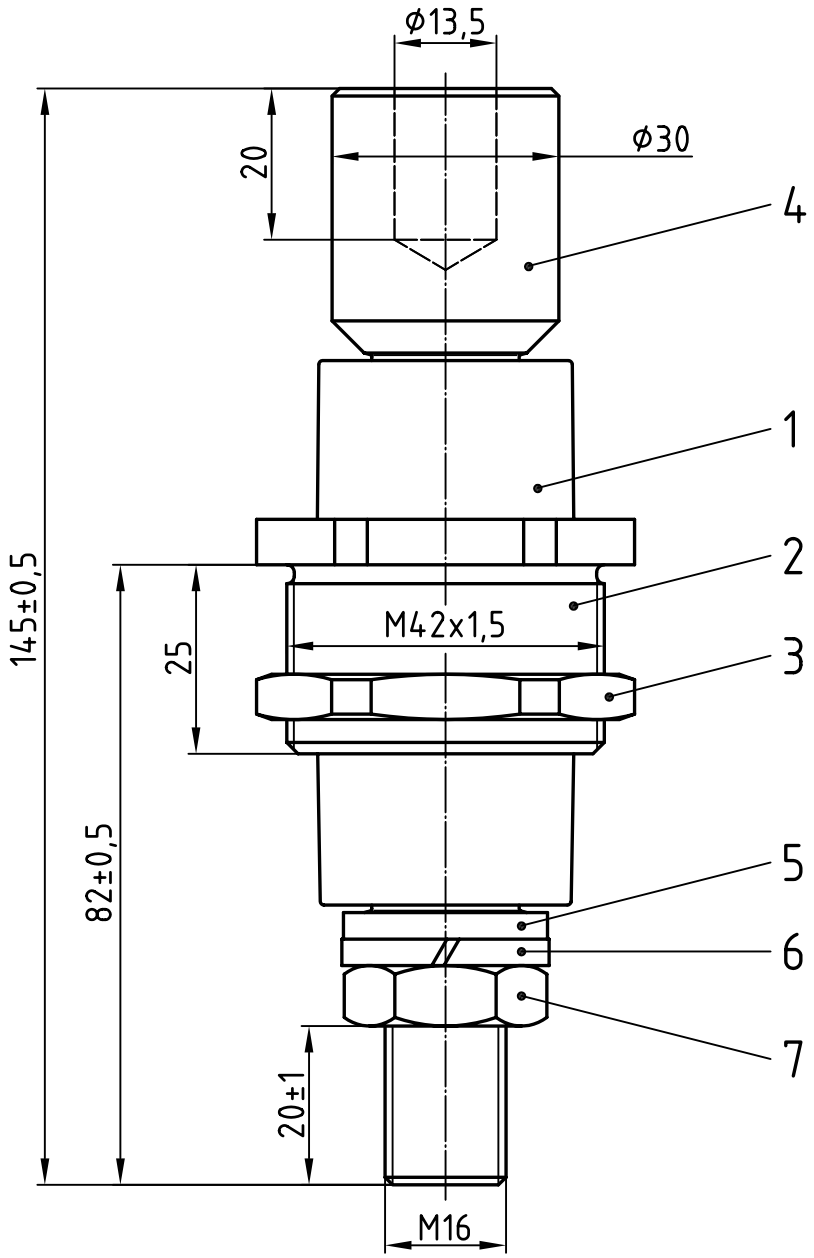

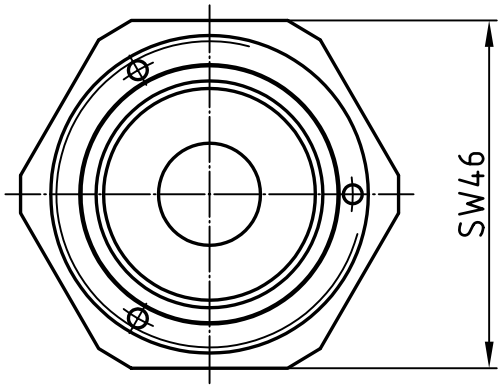

Nennisolationsspannung:
1100 V
Zul. Dauerstromstärke:
400 A (Cu-Bolzen)

Freimaßtol.: ±0,1

Teil	Stck.	Benennung	Teil	Stck.	Benennung
4	1	Bolzen 23-10/192-5C-179Ha30, E-Cu57	8		
3	1	Gegenmutter 22-03/179, Ms58	7	1	6kt-Mutter 12-26/936-16, DIN 936, Ms
2	1	Gewindebuchse 22-02/250-20, Ms58	6	1	Federring 12-27/B16, DIN 127, Fst
1	1	Isolator 23-13/225-1, NU514	5	1	Zwischenhülse 22-01/179, Ms58

	Datum	Name
Bearb.	22.05.13	Blokesz
Gepr.	20.11.13	Schäfer
Norm		

Zünddurchschlagsichere Leitungsdurchführung

PLD 16/1100

Emil A. Peters
GmbH & Co. KG
Westfalenstr. 85
D-58636 Iserlohn

Zeichnungsnummer
29-91/225-Ha30-M'-C

M 1:1

Zust.	Änderung	Datum	Name

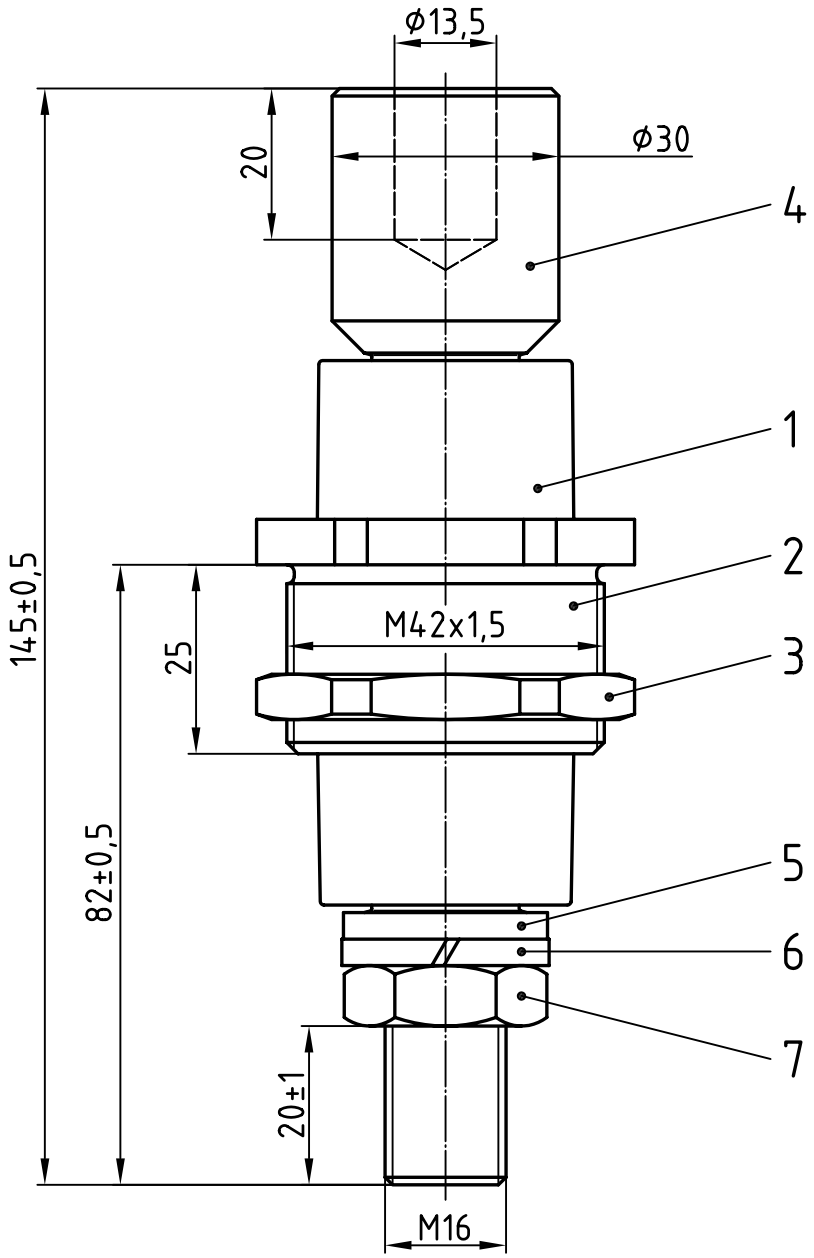

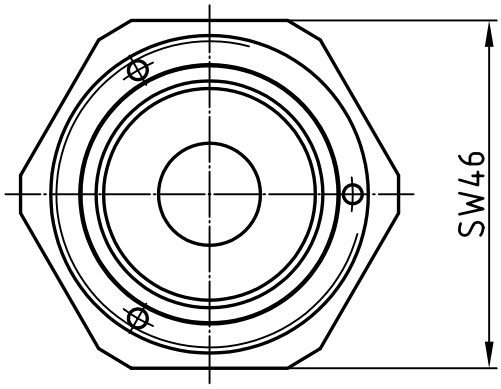

Nennisolationsspannung:
1100 V
Zul. Dauerstromstärke:
315 A (Ms-Bolzen)

Freimaßtol.: ±0,1

Teil	Stck.	Benennung	Teil	Stck.	Benennung
4	1	Bolzen 22-10/192-5M-179Ha30, Ms58	8		
3	1	Gegenmutter 22-03/179, Ms58	7	1	6kt-Mutter 12-26/936-16, DIN 936, Ms
2	1	Gewindebuchse 22-02/250-20, Ms58	6	1	Federring 12-27/B16, DIN 127, Fst
1	1	Isolator 23-13/225-1, NU514	5	1	Zwischenhülse 22-01/179, Ms58

	Datum	Name
Bearb.	07.04.14	Blokesz
Gepr.	07.04.14	S.Dill
Norm		

Zünddurchschlagsichere Leitungsdurchführung

PLD 16/1100

Emil A. Peters
GmbH & Co. KG
Westfalenstr. 85
D-58636 Iserlohn

Zeichnungsnummer
29-91/225-Ha30-M'-M

M 1:1

Zust.	Änderung	Datum	Name

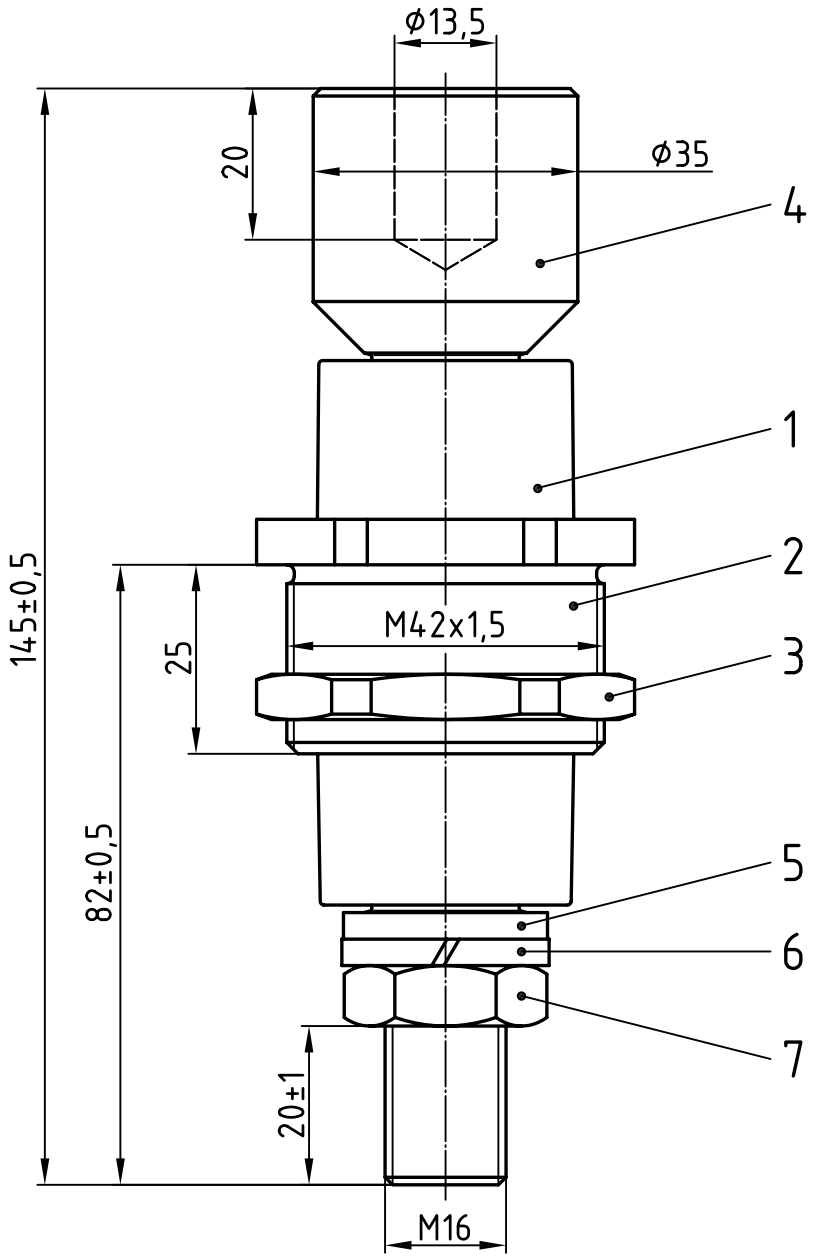

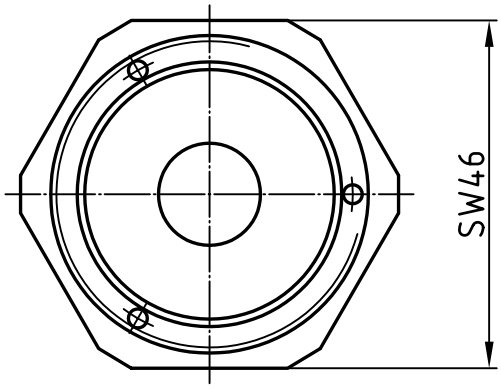

Nennisolationsspannung:
1100 V
Zul. Dauerstromstärke:
400 A (Cu-Bolzen)

Freimaßtol.: ±0,1

Teil	Stck.	Benennung	Teil	Stck.	Benennung
4	1	Bolzen 23-10/192-5C-179Ha35, E-Cu57	8		
3	1	Gegenmutter 22-03/179, Ms58	7	1	6kt-Mutter 12-26/936-16, DIN 936, Ms
2	1	Gewindebuchse 22-02/250-20, Ms58	6	1	Federring 12-27/B16, DIN 127, Fst
1	1	Isolator 23-13/225-1, NU514	5	1	Zwischenhülse 22-01/179, Ms58

	Datum	Name
Bearb.	02.12.13	Blokesz
Gepr.	02.12.13	Schäfer
Norm		

Zünddurchschlagsichere Leitungsdurchführung

PLD 16/1100

Emil A. Peters
GmbH & Co. KG
Westfalenstr. 85
D-58636 Iserlohn

Zeichnungsnummer
29-91/225-Ha35-M'-C

M 1:1

Zust.	Änderung	Datum	Name

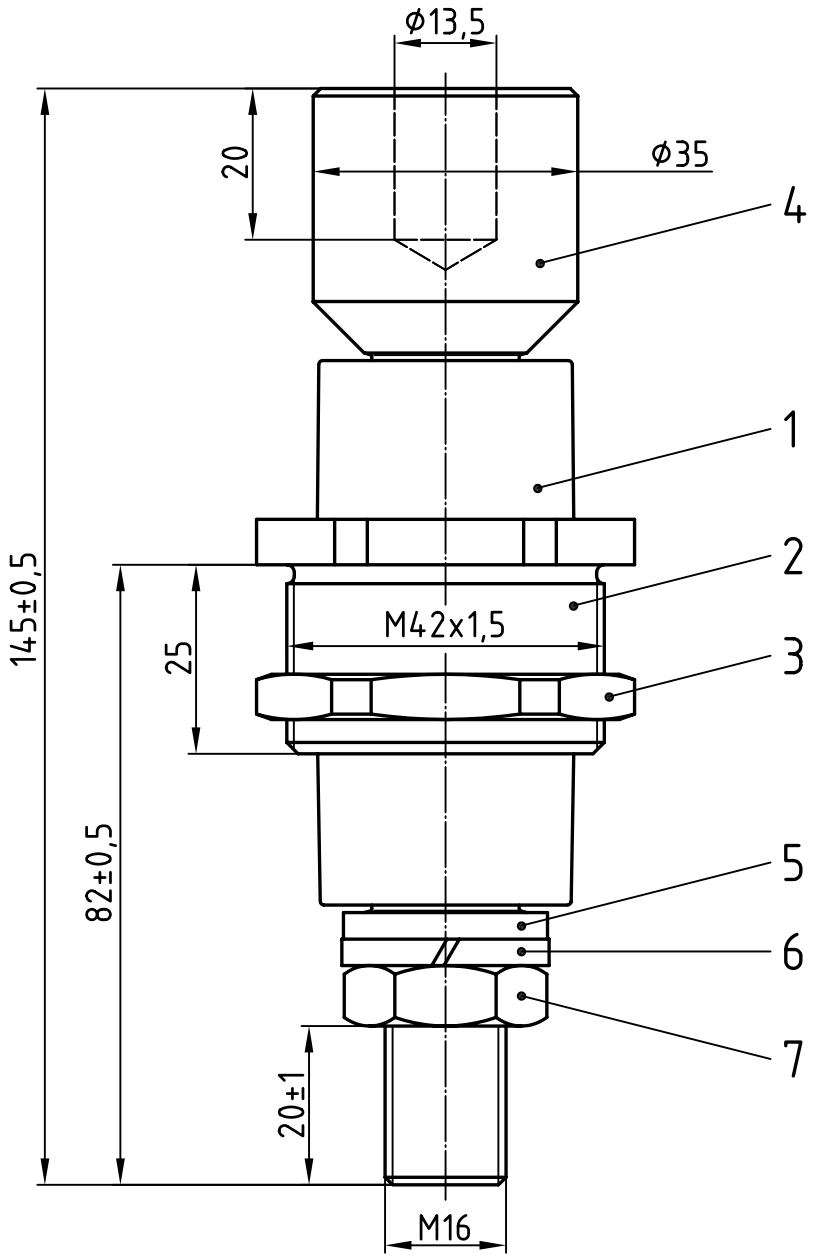

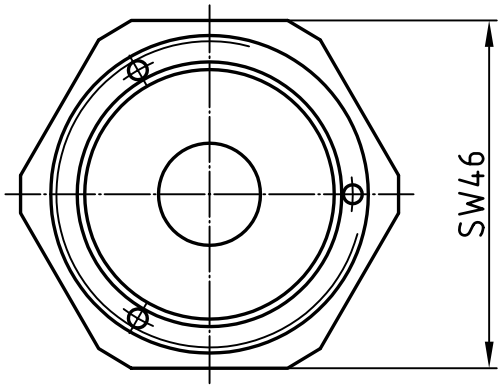

Nennisolationsspannung:
1100 V
Zul. Dauerstromstärke:
315 A (Ms-Bolzen)

Freimaßtol.: ±0,1

Teil	Stck.	Benennung	Teil	Stck.	Benennung
4	1	Bolzen 23-10/192-5M-179Ha35, Ms58	8		
3	1	Gegenmutter 22-03/179, Ms58	7	1	6kt-Mutter 12-26/936-16, DIN 936, Ms
2	1	Gewindebuchse 22-02/250-20, Ms58	6	1	Federring 12-27/B16, DIN 127, Fst
1	1	Isolator 23-13/225-1, NU514	5	1	Zwischenhülse 22-01/179, Ms58

	Datum	Name
Bearb.	02.12.13	Blokesz
Gepr.	02.12.13	Schäfer
Norm		

Zünddurchschlagsichere Leitungsdurchführung

PLD 16/1100

Emil A. Peters
GmbH & Co. KG
Westfalenstr. 85
D-58636 Iserlohn

Zeichnungsnummer
29-91/225-Ha35-M'-M

M 1:1

Zust.	Änderung	Datum	Name