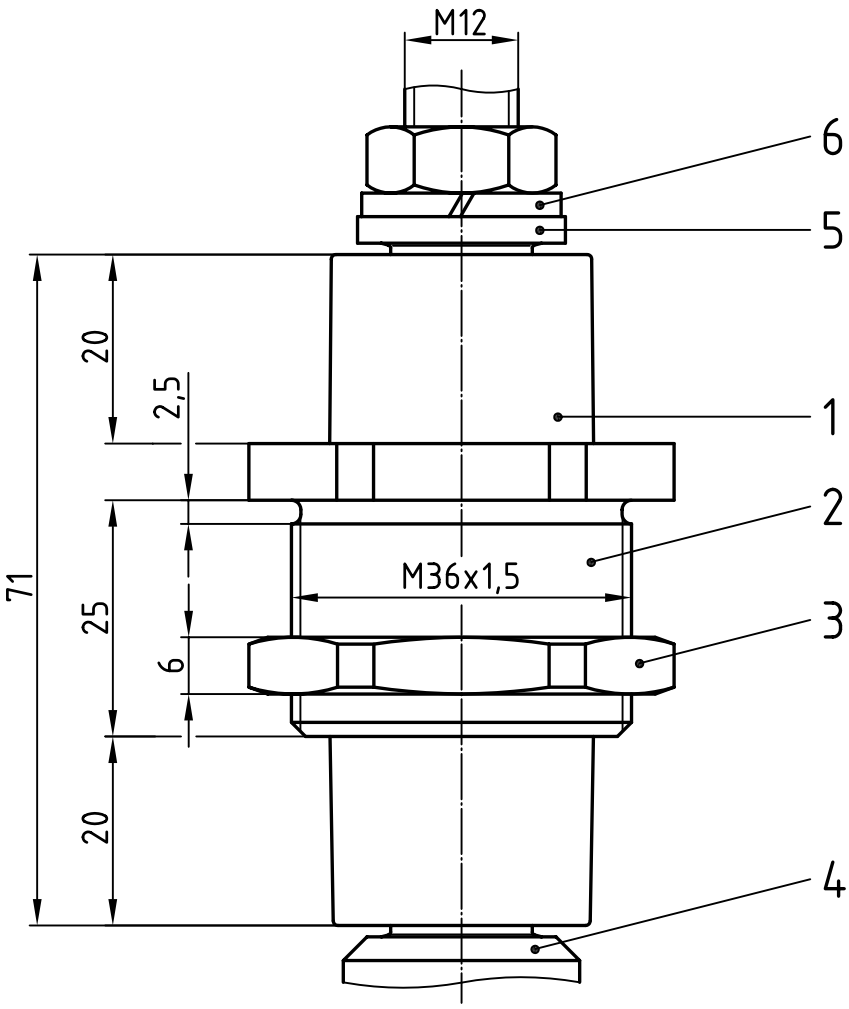

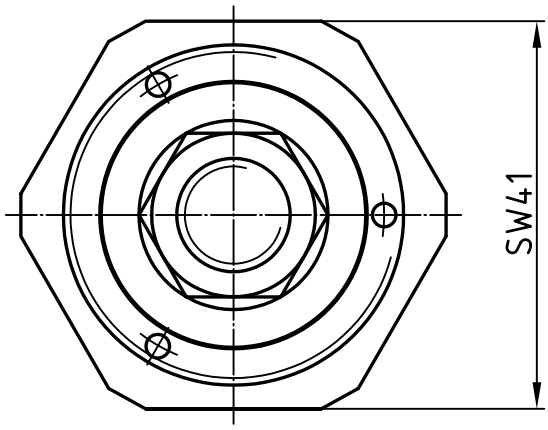

Nennisolationsspannung:
1100 V
Zul. Dauerstromstärke:
250 A (Ms-Bolzen)
315 A (Cu-Bolzen)

Freimaßtol.: ±0,1

Teil	Stck.	Benennung	Teil	Stck.	Benennung
4	1	Durchführungsbolzen, Ms58 / E-Cu57	8		
3	1	Gegenmutter 22-03/178, Ms58	7		
2	1	Gewindebuchse 22-02/250-16, Ms58	6	1	Federring 12-27/B12, DIN 127, Fst
1	1	Isolator 23-13/224-1, NU514	5	1	Zwischenhülse 22-01/178, Ms58

	Datum	Name
Bearb.	05.08.13	Blokesz
Gepr.	12.08.13	S.Dill
Norm		

Zünddurchschlagsichere Leitungsdurchführung

PLD 12/1100

Emil A. Peters
GmbH & Co. KG
Westfalenstr. 85
D-58636 Iserlohn

Zeichnungsnummer
224-98

M -

Zust.	Änderung	Datum	Name

Auswahl möglicher Anschlußklemmen-Kombinationen im DR

A

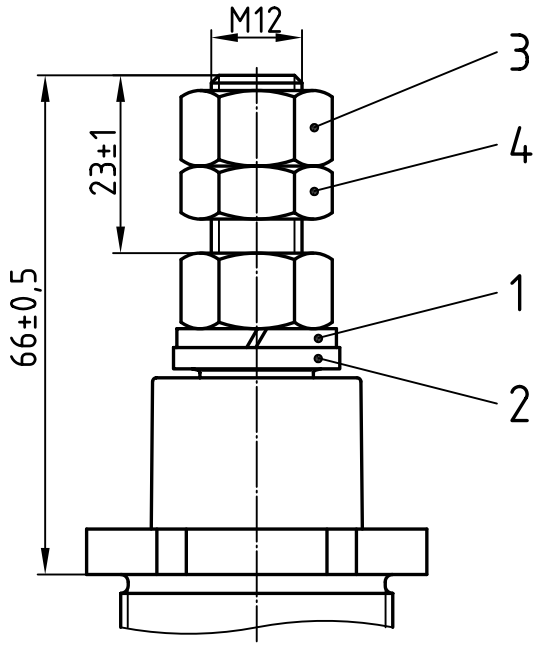

As

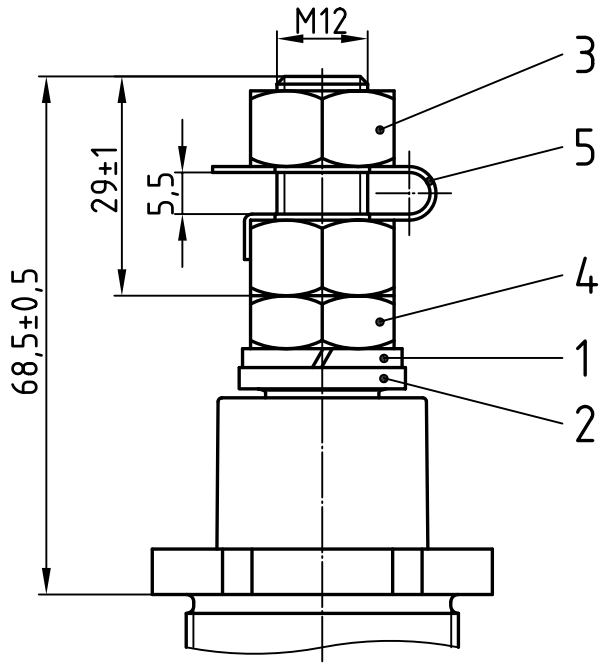

Ha Nur in Kombination mit M'

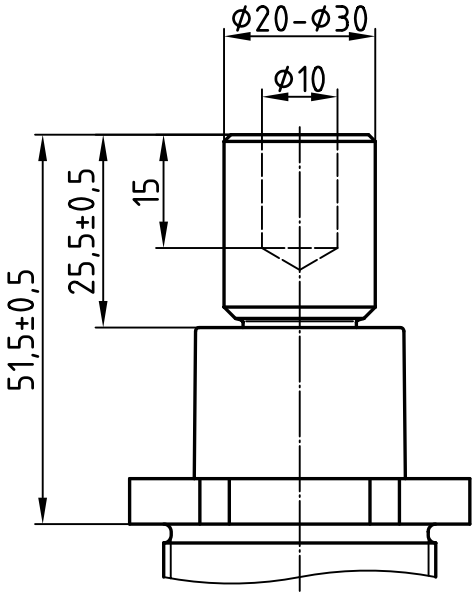

Jede DR-Klemme kann mit jeder AR-Klemme kombiniert werden.Weitere Kombinationen nach Kundenwunsch.

Teil	Stck.	Benennung	Teil	Stck.	Benennung
4	1	6kt-Mutter 12-26/936-12, DIN 936, Ms	8		
3	2	6kt-Mutter 12-26/934-12, DIN 934, Ms	7		
2	1	Zwischenhülse 22-01/178, Ms58	6		
1	1	Federring 12-27/B12, DIN 127, Fst	5	1	Sicherungsblech 22-15/12, Cu

	Datum	Name
Bearb.	14.05.13	Blokesz
Gepr.	12.08.13	S.Dill
Norm		

Freimaßtol.: ±0,1

Anschlußklemmen - Auswahl

PLD 12/1100

Emil A. Peters
GmbH & Co. KG
Westfalenstr. 85
D-58636 Iserlohn

Zeichnungsnummer

224-98/1

M 1:1

Zust.	Änderung	Datum	Name

Auswahl möglicher Anschlußklemmen-Kombinationen im AR

Fa

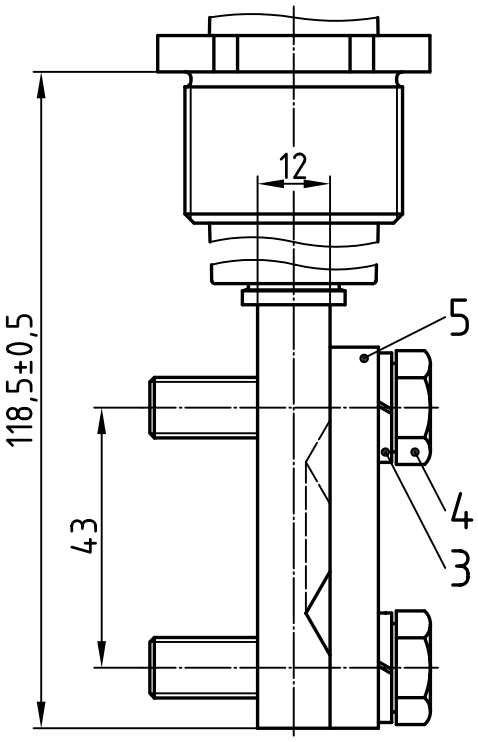

K

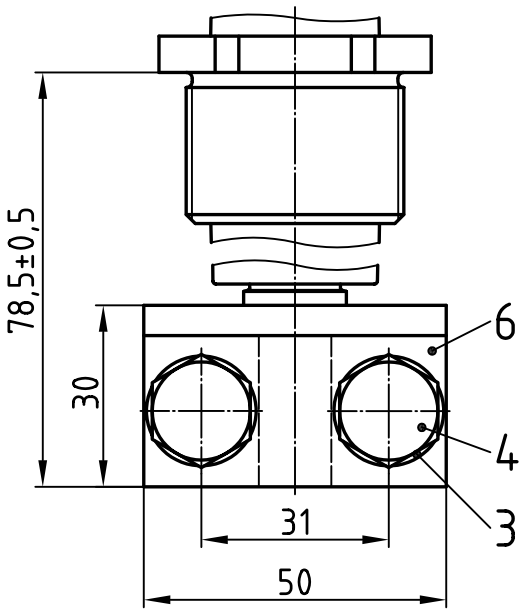

M

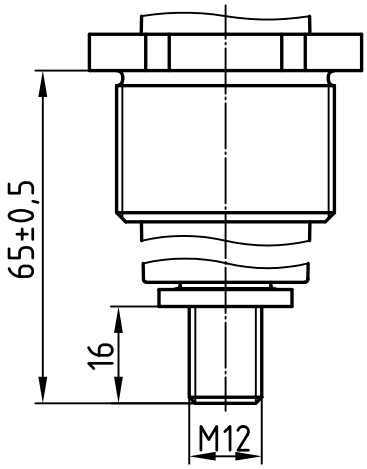

M' Nur in Kombination mit Ha

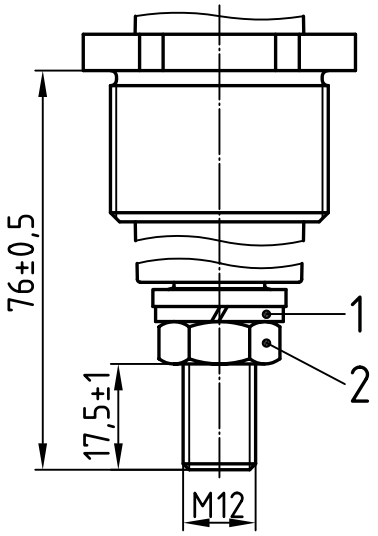

Jede AR-Klemme kann mit jeder DR-Klemme kombiniert werden.Weitere Kombinationen nach Kundenwunsch.

Teil	Stck.	Benennung	Teil	Stck.	Benennung
4	2	6kt-Schraube 12-25/933-10x40o.Sz, DIN 933	8		
3	2	Federring 12-27/B10, DIN 127, Fst	7		
2	1	6kt-Mutter 12-26/936-12, DIN 936, Ms	6	1	Druckstück 22-05/178-K, Ms58
1	1	Federring 12-27/B12, DIN 127, Fst	5	1	Druckstück 22-05/178-Fa, Ms58

	Datum	Name
Bearb.	14.05.13	Blokesz
Gepr.	12.08.13	S.Dill
Norm		

Freimaßtol.: ±0,1

Anschlußklemmen - Auswahl

PLD 12/1100

Emil A. Peters
GmbH & Co. KG
Westfalenstr. 85
D-58636 Iserlohn

Zeichnungsnummer

224-98/2

M -

Zust.	Änderung	Datum	Name

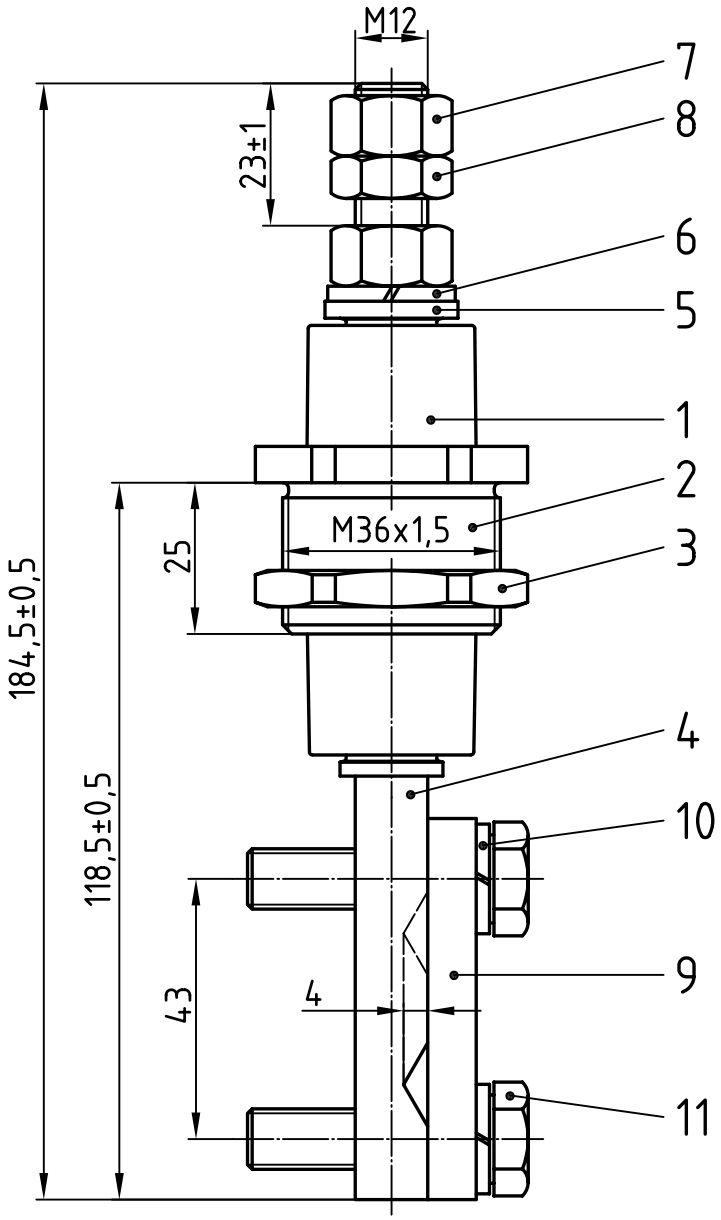

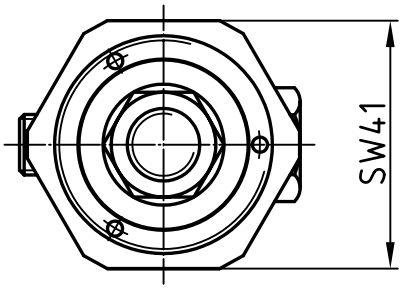

Nennisolationsspannung:
1100 V
Zul. Dauerstromstärke:
315 A (Cu-Bolzen)

Freimaßtol.: ±0,1

Teil	Stck.	Benennung	Teil	Stck.	Benennung
6	1	Federring 12-27/B12, DIN 127, Fst	12		
5	1	Zwischenhülse 22-01/178, Ms58	11	2	6kt-Schraube 12-25/933-10x40o.Sz, DIN 933
4	1	Bolzen 23-10/191-4C-178Fa, E-Cu57	10	2	Federring 12-27/B10, DIN 127, Fst
3	1	Gegenmutter 22-03/178, Ms58	9	1	Druckstück 22-05/178-Fa, Ms58
2	1	Gewindebuchse 22-02/250-16, Ms58	8	1	6kt-Mutter 12-26/936-12, DIN 936, Ms
1	1	Isolator 23-13/224-1, NU514	7	2	6kt-Mutter 12-26/934-12, DIN 934, Ms

Zust.	Änderung	Datum	Name		Datum	Name
				Bearb.	02.05.13	Blokesz
				Gepr.	12.08.13	S.Dill
				Norm		

Zünddurchschlagsichere Leitungsdurchführung

PLD 12/1100

Emil A. Peters
GmbH & Co. KG
Westfalenstr. 85
D-58636 Iserlohn

Zeichnungsnummer
29-91/224-A-Fa-C

M -

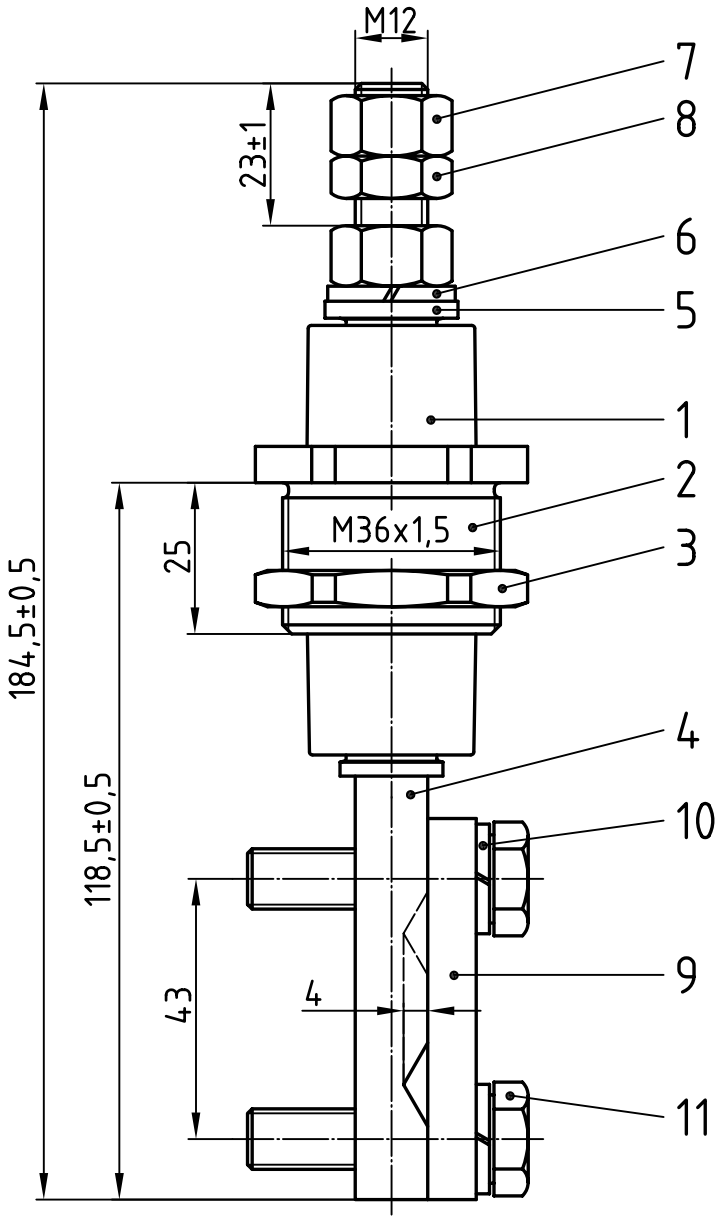

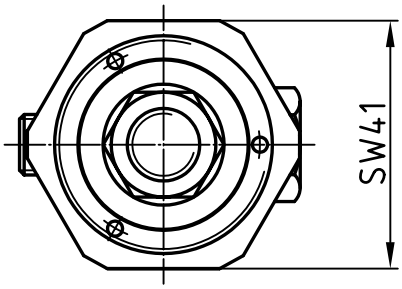

Nennisolationsspannung:
1100 V
Zul. Dauerstromstärke:
250 A (Ms-Bolzen)

Freimaßtol.: ±0,1

Teil	Stck.	Benennung	Teil	Stck.	Benennung
6	1	Federring 12-27/B12, DIN 127, Fst	12		
5	1	Zwischenhülse 22-01/178, Ms58	11	2	6kt-Schraube 12-25/933-10x40o.Sz, DIN 933
4	1	Bolzen 23-10/191-4M-178Fa, Ms58	10	2	Federring 12-27/B10, DIN 127, Fst
3	1	Gegenmutter 22-03/178, Ms58	9	1	Druckstück 22-05/178-Fa, Ms58
2	1	Gewindebuchse 22-02/250-16, Ms58	8	1	6kt-Mutter 12-26/936-12, DIN 936, Ms
1	1	Isolator 23-13/224-1, NU514	7	2	6kt-Mutter 12-26/934-12, DIN 934, Ms

	Datum	Name
Bearb.	02.05.13	Blokesz
Gepr.	12.08.13	S.Dill
Norm		

Zünddurchschlagsichere Leitungsdurchführung

PLD 12/1100

Emil A. Peters
GmbH & Co. KG
Westfalenstr. 85
D-58636 Iserlohn

Zeichnungsnummer
29-91/224-A-Fa-M

M -

Zust.	Änderung	Datum	Name

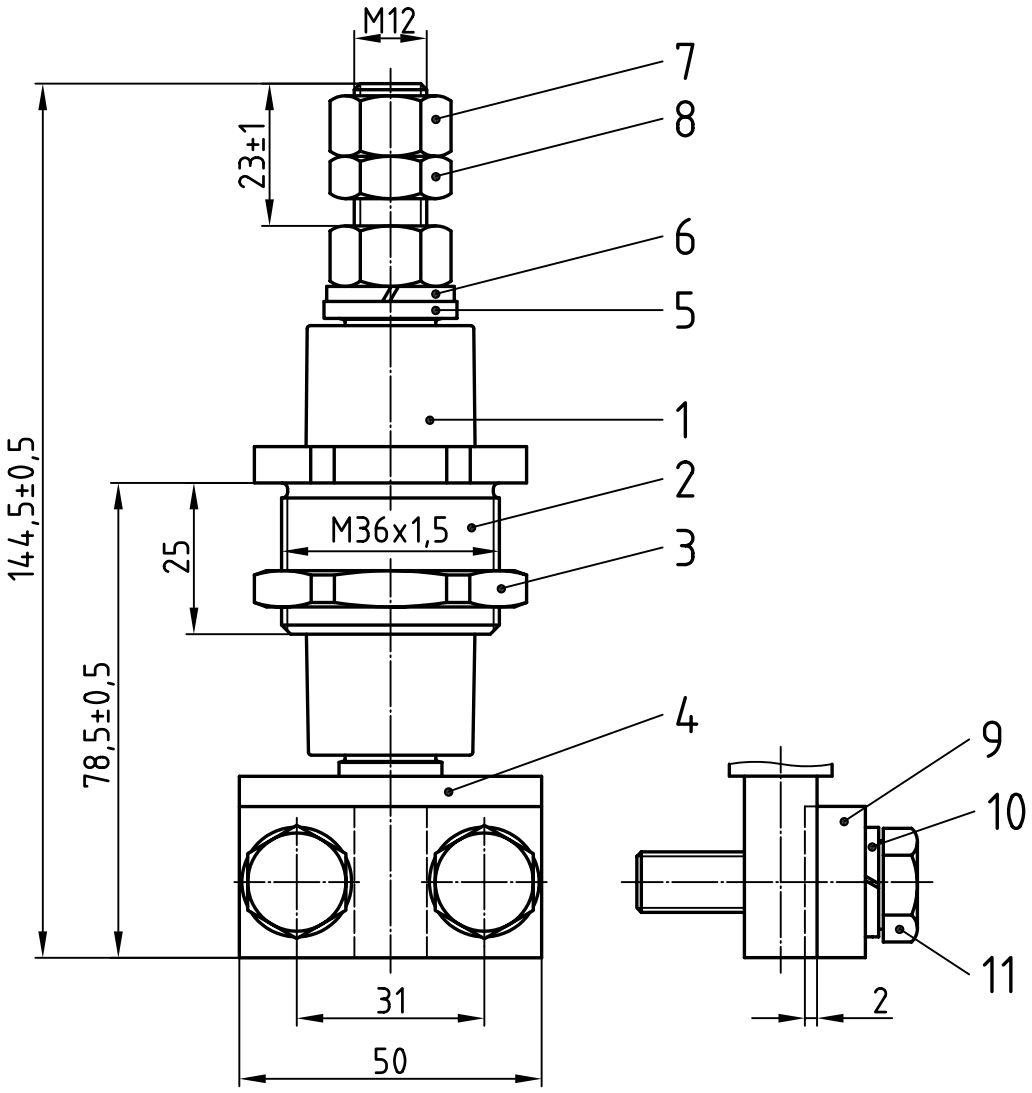

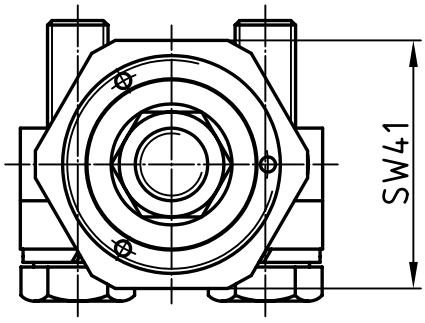

Nennisolationsspannung:
1100 V
Zul. Dauerstromstärke:
315 A (Cu-Bolzen)

Freimaßtol.: ±0,1

Teil	Stck.	Benennung	Teil	Stck.	Benennung
6	1	Federring 12-27/B12, DIN 127, Fst	12		
5	1	Zwischenhülse 22-01/178, Ms58	11	2	6kt-Schraube 12-25/933-10x40o.Sz, DIN 933
4	1	Bolzen 23-10/191-4C-178K, E-Cu57	10	2	Federring 12-27/B10, DIN 127, Fst
3	1	Gegenmutter 22-03/178, Ms58	9	1	Druckstück 22-05/178-K, Ms58
2	1	Gewindebuchse 22-02/250-16, Ms58	8	1	6kt-Mutter 12-26/936-12, DIN 936, Ms
1	1	Isolator 23-13/224-1, NU514	7	2	6kt-Mutter 12-26/934-12, DIN 934, Ms

	Datum	Name
Bearb.	02.05.13	Blokesz
Gepr.	12.08.13	S.Dill
Norm		

Zünddurchschlagsichere Leitungsdurchführung

PLD 12/1100

Emil A. Peters
GmbH & Co. KG
Westfalenstr. 85
D-58636 Iserlohn

Zeichnungsnummer
29-91/224-A-K-C

M -

Zust.	Änderung	Datum	Name

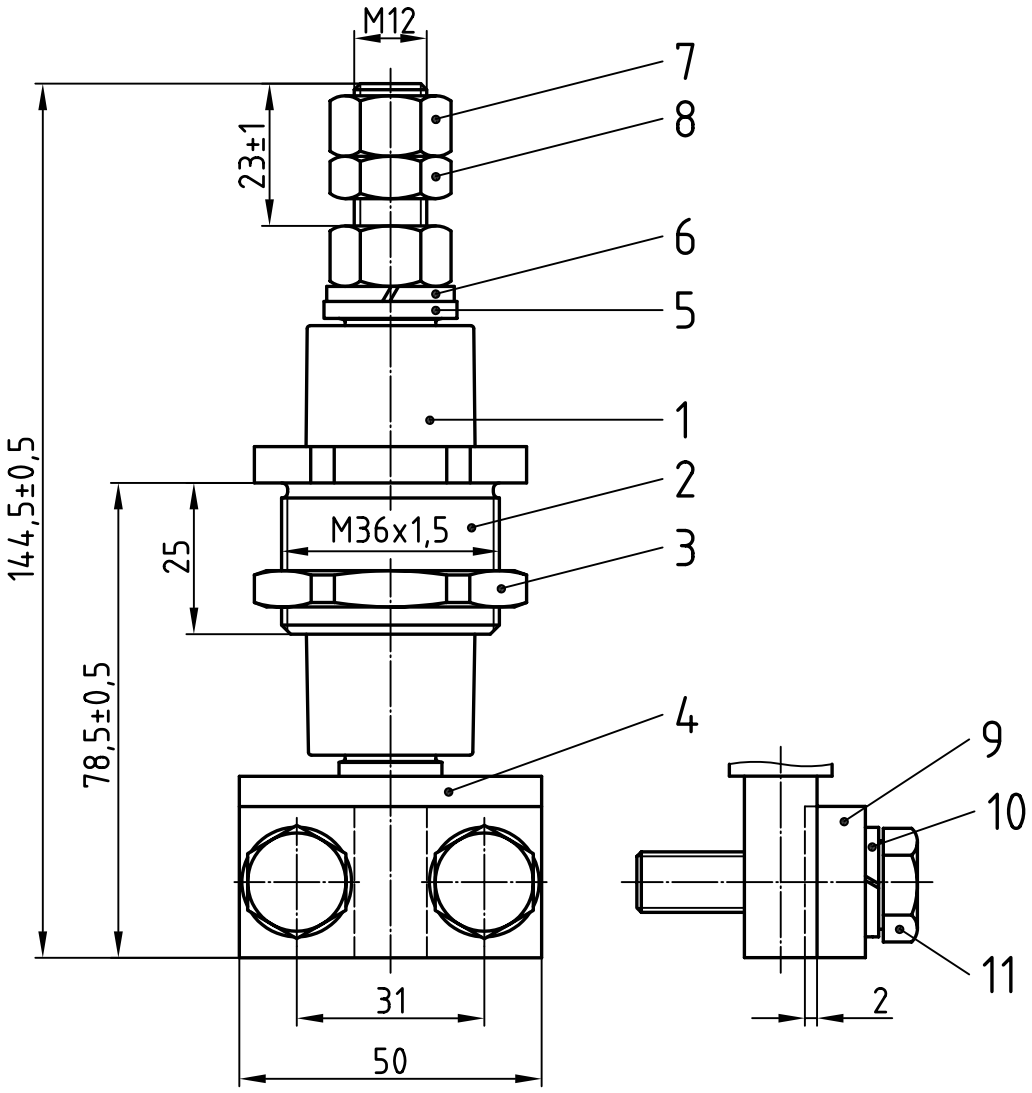

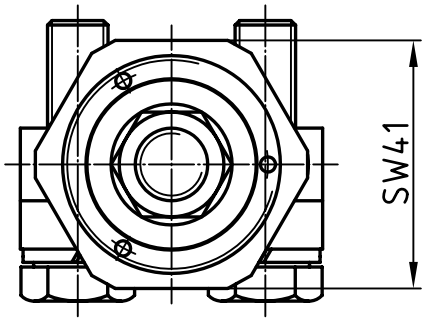

Nennisolationsspannung:
1100 V
Zul. Dauerstromstärke:
250 A (Ms-Bolzen)

Freimaßtol.: ±0,1

Teil	Stck.	Benennung	Teil	Stck.	Benennung
6	1	Federring 12-27/B12, DIN 127, Fst	12		
5	1	Zwischenhülse 22-01/178, Ms58	11	2	6kt-Schraube 12-25/933-10x40o.Sz, DIN 933
4	1	Bolzen 23-10/191-4M-178K, Ms58	10	2	Federring 12-27/B10, DIN 127, Fst
3	1	Gegenmutter 22-03/178, Ms58	9	1	Druckstück 22-05/178-K, Ms58
2	1	Gewindebuchse 22-02/250-16, Ms58	8	1	6kt-Mutter 12-26/936-12, DIN 936, Ms
1	1	Isolator 23-13/224-1, NU514	7	2	6kt-Mutter 12-26/934-12, DIN 934, Ms

	Datum	Name
Bearb.	03.05.13	Blokesz
Gepr.	12.08.13	S.Dill
Norm		

Zünddurchschlagsichere Leitungsdurchführung

PLD 12/1100

Emil A. Peters
GmbH & Co. KG
Westfalenstr. 85
D-58636 Iserlohn

Zeichnungsnummer
29-91/224-A-K-M

M -

Zust.	Änderung	Datum	Name

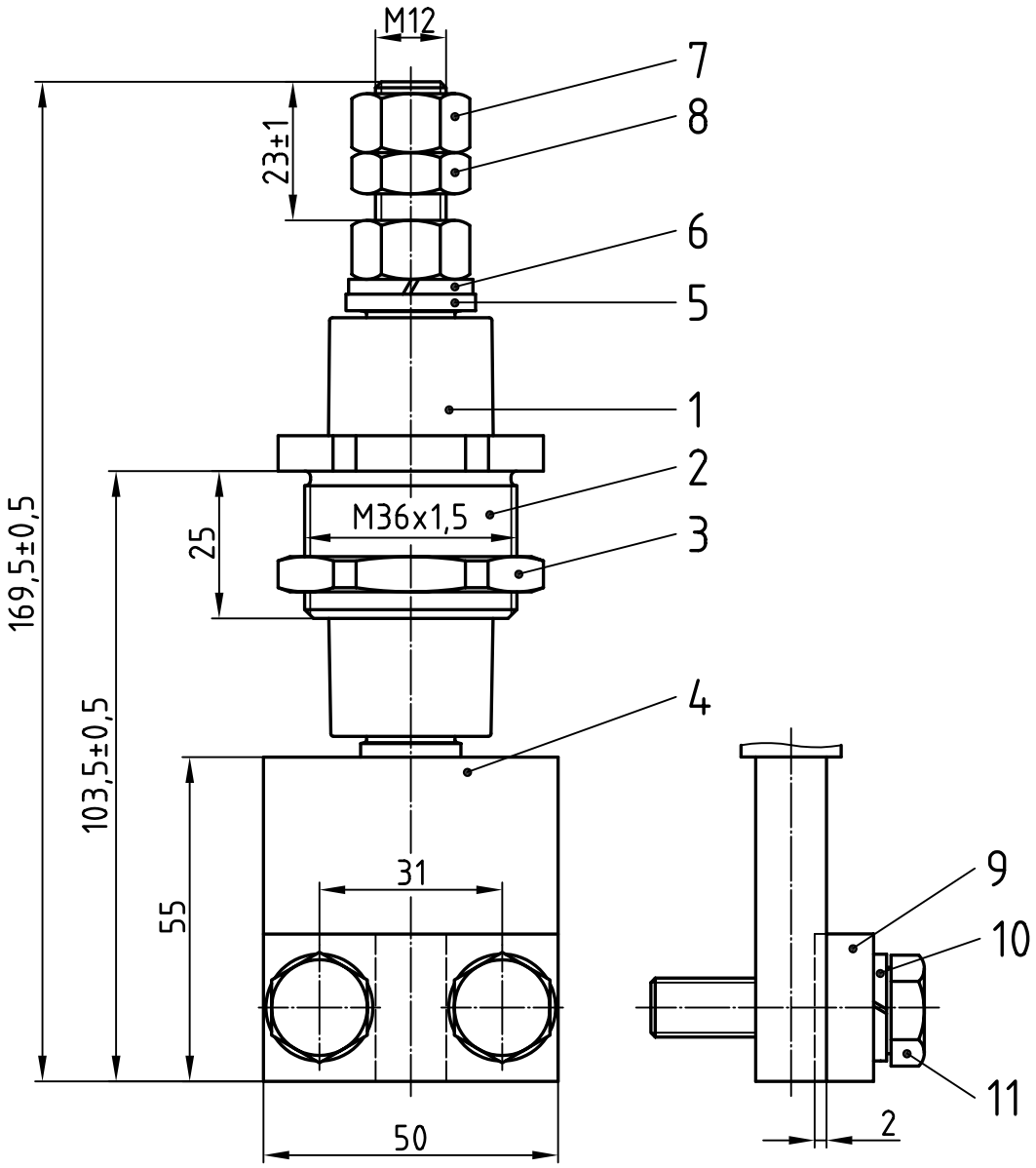

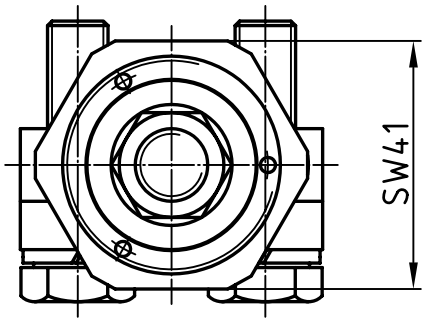

Nennisolationsspannung:
1100 V
Zul. Dauerstromstärke:
315 A (Cu-Bolzen)

Freimaßtol.: ±0,1

Teil	Stck.	Benennung	Teil	Stck.	Benennung
6	1	Federring 12-27/B12, DIN 127, Fst	12		
5	1	Zwischenhülse 22-01/178, Ms58	11	2	6kt-Schraube 12-25/933-10x40o.Sz, DIN 933
4	1	Bolzen 23-10/191-4C-178K25, E-Cu57	10	2	Federring 12-27/B10, DIN 127, Fst
3	1	Gegenmutter 22-03/178, Ms58	9	1	Druckstück 22-05/178-K, Ms58
2	1	Gewindebuchse 22-02/250-16, Ms58	8	1	6kt-Mutter 12-26/936-12, DIN 936, Ms
1	1	Isolator 23-13/224-1, NU514	7	2	6kt-Mutter 12-26/934-12, DIN 934, Ms

Zust.	Änderung	Datum	Name		Datum	Name
				Bearb.	03.05.13	Blokesz
				Gepr.	12.08.13	S.Dill
				Norm		

Zünddurchschlagsichere Leitungsdurchführung

PLD 12/1100

Emil A. Peters
GmbH & Co. KG
Westfalenstr. 85
D-58636 Iserlohn

Zeichnungsnummer
29-91/224-A-K25-C

M -

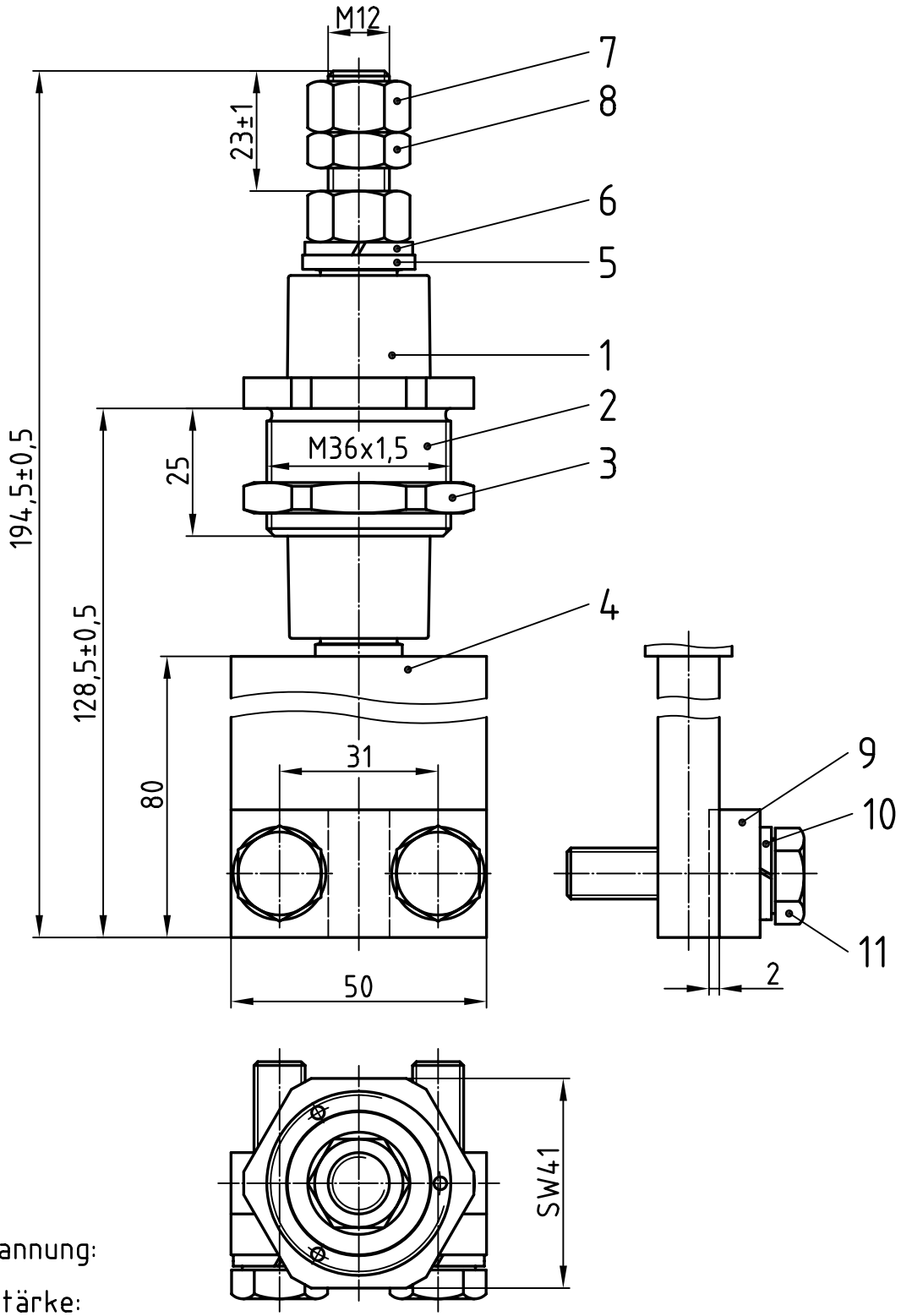

Nennisolationsspannung:
1100 V
Zul. Dauerstromstärke:
315 A (Cu-Bolzen)

Freimaßtol.: ±0,1

Teil	Stck.	Benennung	Teil	Stck.	Benennung
6	1	Federring 12-27/B12, DIN 127, Fst	12		
5	1	Zwischenhülse 22-01/178, Ms58	11	2	6kt-Schraube 12-25/933-10x40o.Sz, DIN 933
4	1	Bolzen 23-10/191-4C-178K50, E-Cu57	10	2	Federring 12-27/B10, DIN 127, Fst
3	1	Gegenmutter 22-03/178, Ms58	9	1	Druckstück 22-05/178-K, Ms58
2	1	Gewindebuchse 22-02/250-16, Ms58	8	1	6kt-Mutter 12-26/936-12, DIN 936, Ms
1	1	Isolator 23-13/224-1, NU514	7	2	6kt-Mutter 12-26/934-12, DIN 934, Ms

	Datum	Name
Bearb.	03.05.13	Blokesz
Gepr.	12.08.13	S.Dill
Norm		

Zünddurchschlagsichere Leitungsdurchführung

PLD 12/1100

Emil A. Peters
GmbH & Co. KG
Westfalenstr. 85
D-58636 Iserlohn

Zeichnungsnummer
29-91/224-A-K50-C

M -

Zust.	Änderung	Datum	Name

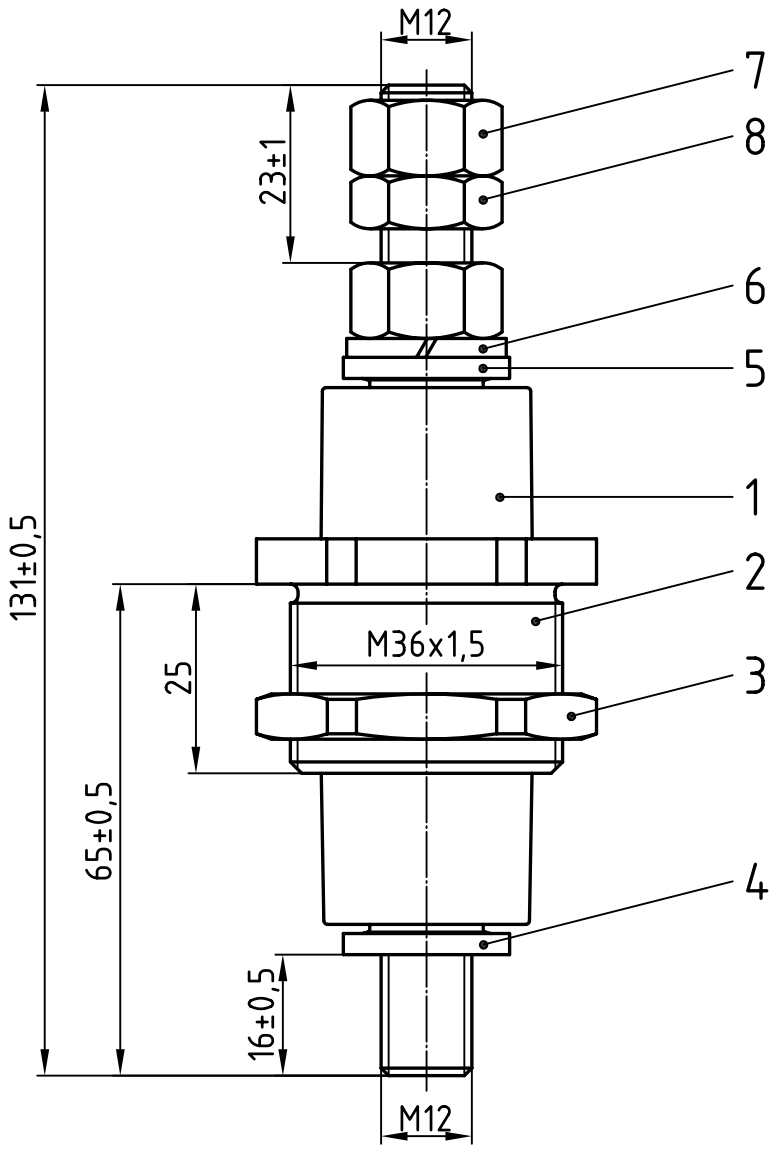

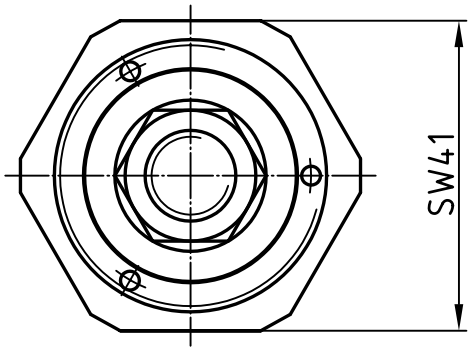

Nennisolationsspannung:
1100 V
Zul. Dauerstromstärke:
315 A (Cu-Bolzen)

Freimaßtol.: ±0,1

Teil	Stck.	Benennung	Teil	Stck.	Benennung
4	1	Bolzen 23-10/191-2C-178M, E-Cu57	8	1	6kt-Mutter 12-26/936-12, DIN 936, Ms
3	1	Gegenmutter 22-03/178, Ms58	7	2	6kt-Mutter 12-26/934-12, DIN 934, Ms
2	1	Gewindebuchse 22-02/250-16, Ms58	6	1	Federring 12-27/B12, DIN 127, Fst
1	1	Isolator 23-13/224-1, NU514	5	1	Zwischenhülse 22-01/178, Ms58

	Datum	Name
Bearb.	03.05.13	Blokesz
Gepr.	12.08.13	S.Dill
Norm		

Zünddurchschlagsichere Leitungsdurchführung

PLD 12/1100

Emil A. Peters
GmbH & Co. KG
Westfalenstr. 85
D-58636 Iserlohn

Zeichnungsnummer
29-91/224-A-M-C

M 1:1

Zust.	Änderung	Datum	Name

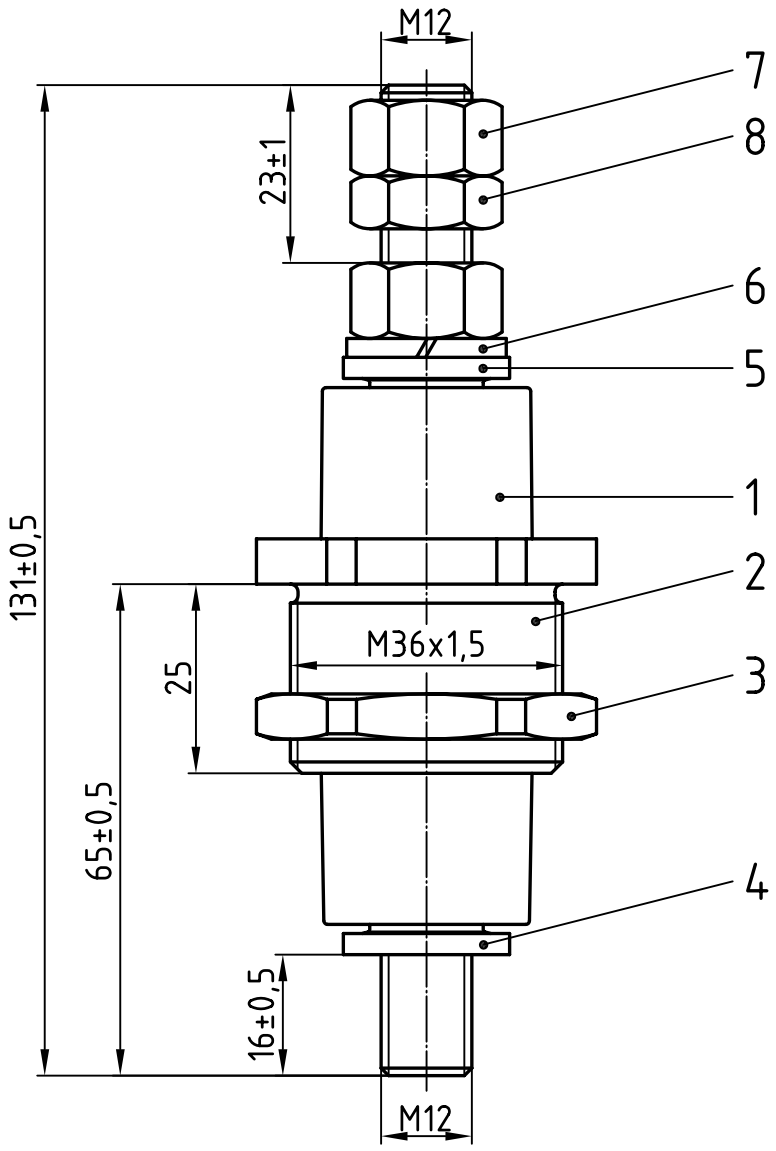

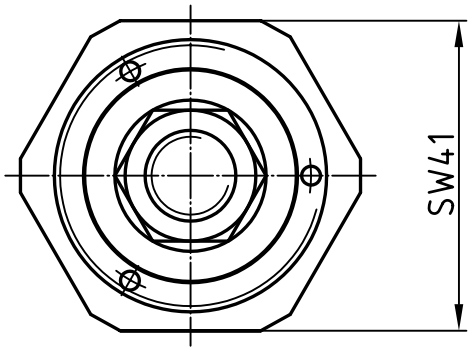

Nennisolationsspannung:
1100 V
Zul. Dauerstromstärke:
250 A (Ms-Bolzen)

Freimaßtol.: ±0,1

Teil	Stck.	Benennung	Teil	Stck.	Benennung
4	1	Bolzen 23-10/191-2M-178M, Ms58	8	1	6kt-Mutter 12-26/936-12, DIN 936, Ms
3	1	Gegenmutter 22-03/178, Ms58	7	2	6kt-Mutter 12-26/934-12, DIN 934, Ms
2	1	Gewindebuchse 22-02/250-16, Ms58	6	1	Federring 12-27/B12, DIN 127, Fst
1	1	Isolator 23-13/224-1, NU514	5	1	Zwischenhülse 22-01/178, Ms58

	Datum	Name
Bearb.	03.05.13	Blokesz
Gepr.	12.08.13	S.Dill
Norm		

Zünddurchschlagsichere Leitungsdurchführung

PLD 12/1100

Emil A. Peters
GmbH & Co. KG
Westfalenstr. 85
D-58636 Iserlohn

Zeichnungsnummer
29-91/224-A-M-M

M 1:1

Zust.	Änderung	Datum	Name

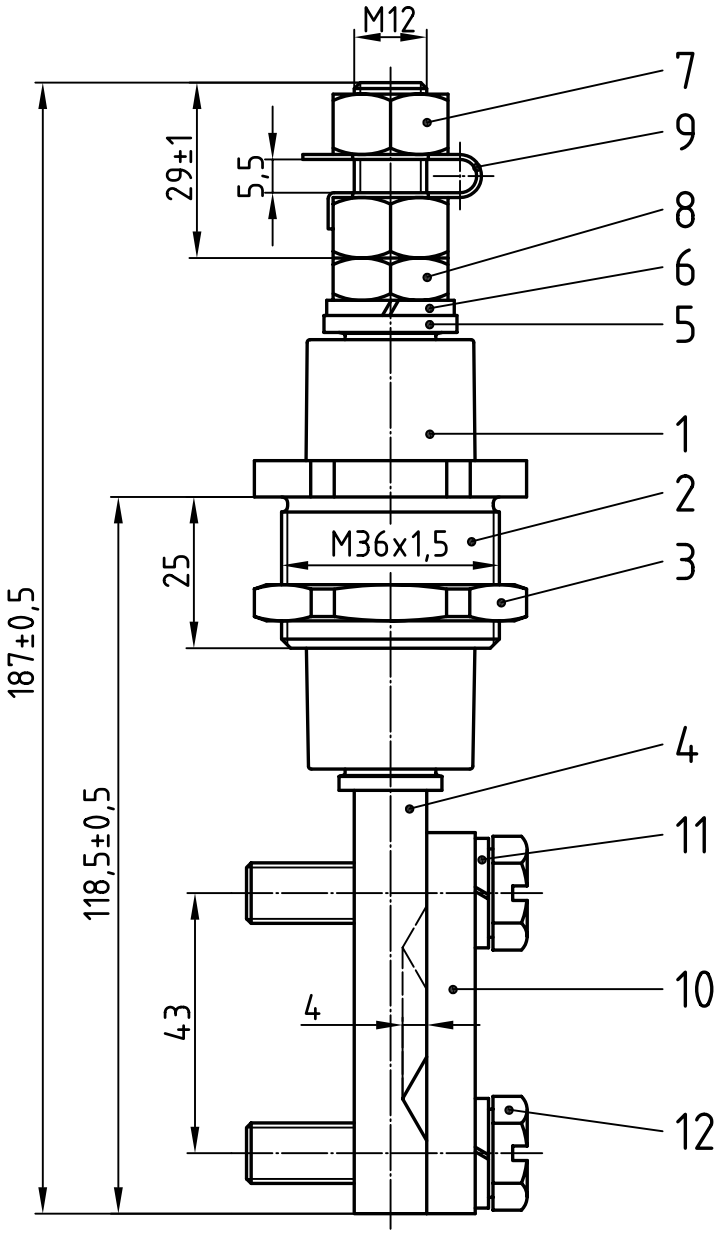

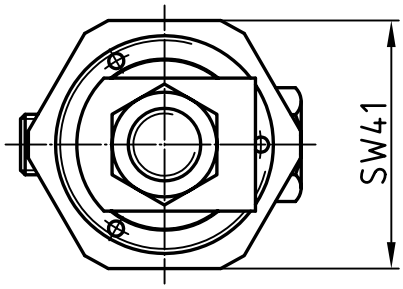

Nennisolationsspannung:
1100 V
Zul. Dauerstromstärke:
315 A (Cu-Bolzen)

Freimaßtol.: ±0,1

Teil	Stck.	Benennung	Teil	Stck.	Benennung
6	1	Federring 12-27/B12, DIN 127, Fst	12	2	6kt-Schraube 12-25/933-10x40, DIN 933 Sz
5	1	Zwischenhülse 22-01/178, Ms58	11	2	Federring 12-27/B10, DIN 127, Fst
4	1	Bolzen 23-10/191-3C-178Fa, E-Cu57	10	1	Druckstück 22-05/178-Fa, Ms58
3	1	Gegenmutter 22-03/178, Ms58	9	1	Sicherungsblech 22-15/12, Cu
2	1	Gewindebuchse 22-02/250-16, Ms58	8	1	6kt-Mutter 12-26/936-12, DIN 936, Ms
1	1	Isolator 23-13/224-1, NU514	7	2	6kt-Mutter 12-26/934-12, DIN 934, Ms

	Datum	Name
Bearb.	03.05.13	Blokesz
Gepr.	12.08.13	S.Dill
Norm		

Zünddurchschlagsichere Leitungsdurchführung

PLD 12/1100

Emil A. Peters
GmbH & Co. KG
Westfalenstr. 85
D-58636 Iserlohn

Zeichnungsnummer
29-91/224-As-Fa-C-SZ

M -

Zust.	Änderung	Datum	Name

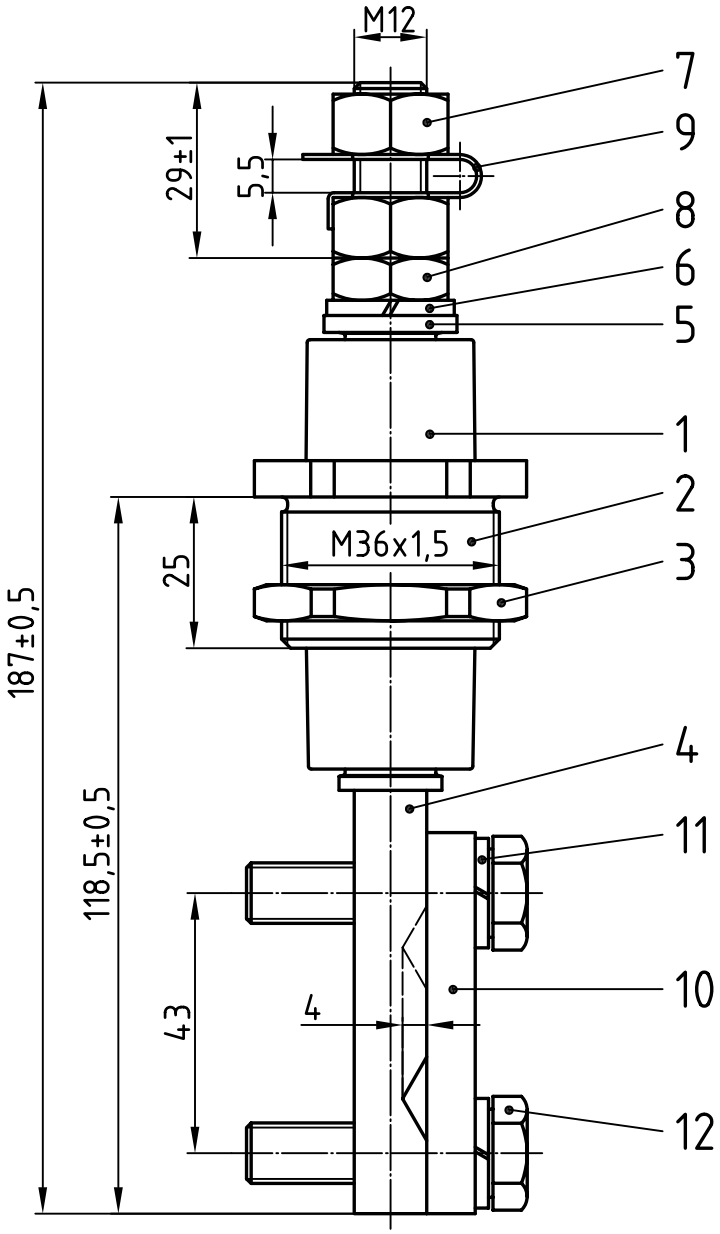

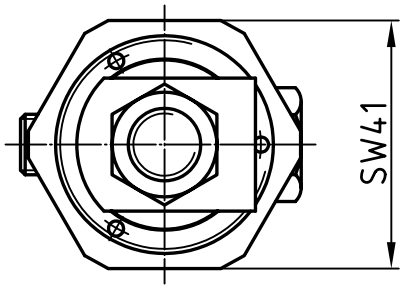

Nennisolationsspannung:
1100 V
Zul. Dauerstromstärke:
315 A (Cu-Bolzen)

Freimaßtol.: ±0,1

Teil	Stck.	Benennung	Teil	Stck.	Benennung
6	1	Federring 12-27/B12, DIN 127, Fst	12	2	6kt-Schraube 12-25/933-10x40o.Sz, DIN 933
5	1	Zwischenhülse 22-01/178, Ms58	11	2	Federring 12-27/B10, DIN 127, Fst
4	1	Bolzen 23-10/191-3C-178Fa, E-Cu57	10	1	Druckstück 22-05/178-Fa, Ms58
3	1	Gegenmutter 22-03/178, Ms58	9	1	Sicherungsblech 22-15/12, Cu
2	1	Gewindebuchse 22-02/250-16, Ms58	8	1	6kt-Mutter 12-26/936-12, DIN 936, Ms
1	1	Isolator 23-13/224-1, NU514	7	2	6kt-Mutter 12-26/934-12, DIN 934, Ms

	Datum	Name
Bearb.	03.05.13	Blokesz
Gepr.	12.08.13	S.Dill
Norm		

Zünddurchschlagsichere Leitungsdurchführung

PLD 12/1100

Emil A. Peters
GmbH & Co. KG
Westfalenstr. 85
D-58636 Iserlohn

Zeichnungsnummer
29-91/224-As-Fa-C

M -

Zust.	Änderung	Datum	Name

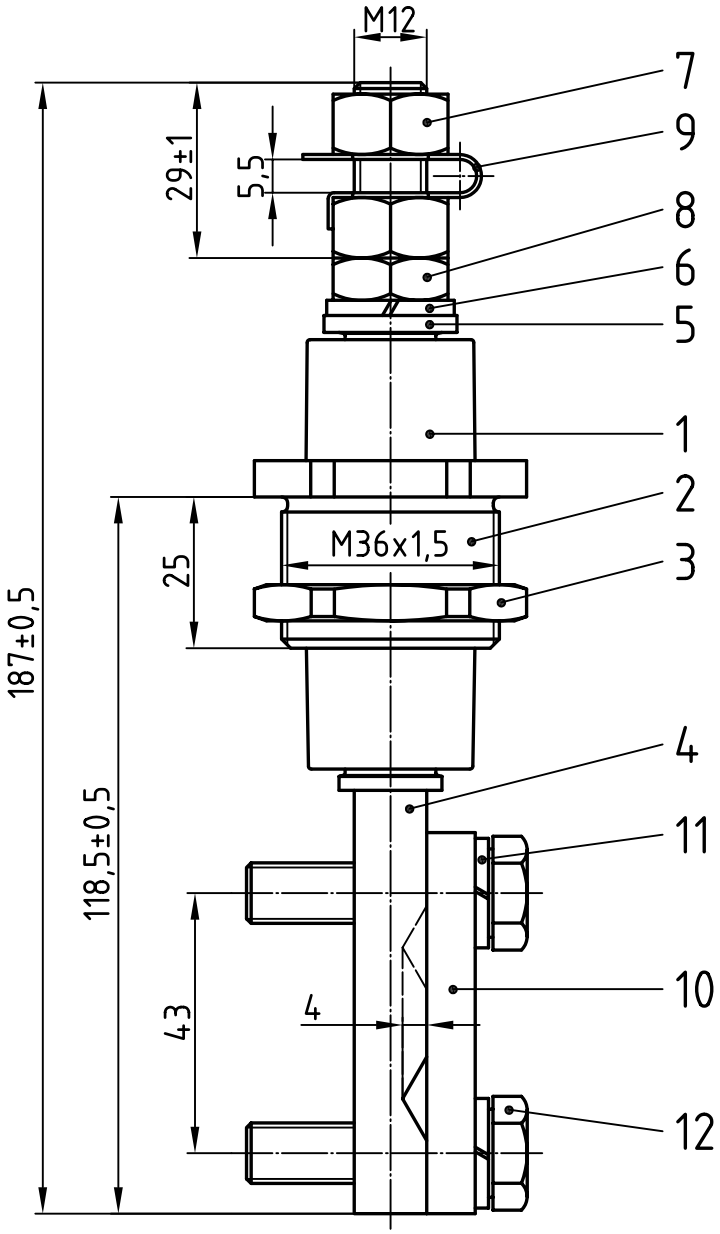

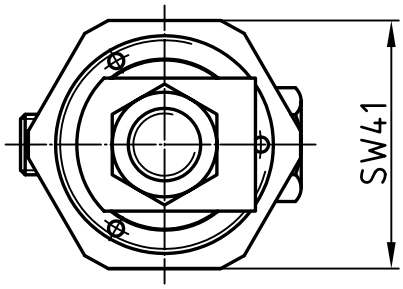

Nennisolationsspannung:
1100 V
Zul. Dauerstromstärke:
250 A (Ms-Bolzen)

Freimaßtol.: ±0,1

Teil	Stck.	Benennung	Teil	Stck.	Benennung
6	1	Federring 12-27/B12, DIN 127, Fst	12	2	6kt-Schraube 12-25/933-10x40o.Sz, DIN 933
5	1	Zwischenhülse 22-01/178, Ms58	11	2	Federring 12-27/B10, DIN 127, Fst
4	1	Bolzen 23-10/191-3M-178Fa, Ms58	10	1	Druckstück 22-05/178-Fa, Ms58
3	1	Gegenmutter 22-03/178, Ms58	9	1	Sicherungsblech 22-15/12, Cu
2	1	Gewindebuchse 22-02/250-16, Ms58	8	1	6kt-Mutter 12-26/936-12, DIN 936, Ms
1	1	Isolator 23-13/224-1, NU514	7	2	6kt-Mutter 12-26/934-12, DIN 934, Ms

	Datum	Name
Bearb.	03.05.13	Blokesz
Gepr.	12.08.13	S.Dill
Norm		

Zünddurchschlagsichere Leitungsdurchführung

PLD 12/1100

Emil A. Peters
GmbH & Co. KG
Westfalenstr. 85
D-58636 Iserlohn

Zeichnungsnummer
29-91/224-As-Fa-M

M -

Zust.	Änderung	Datum	Name

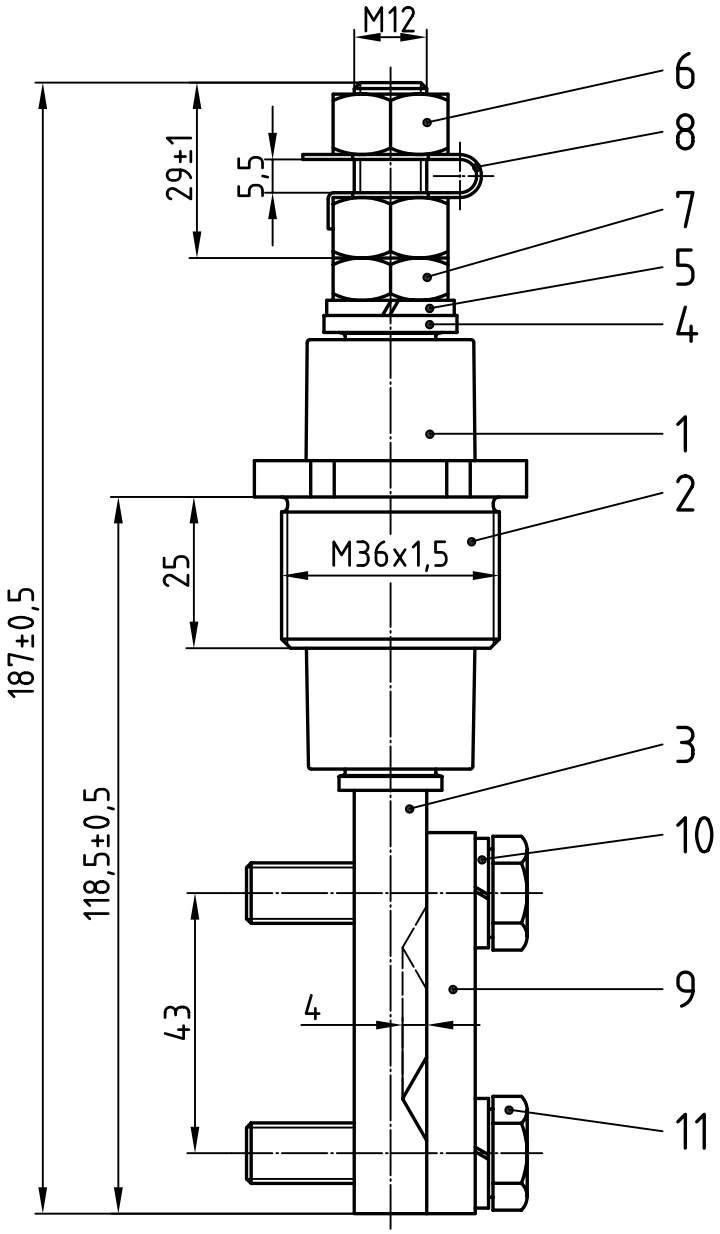

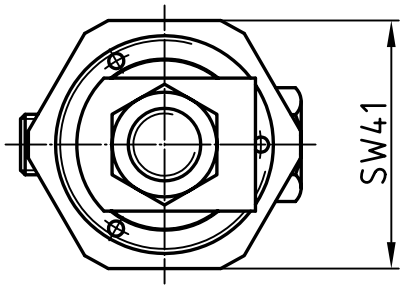

Nennisolationsspannung:
1100 V
Zul. Dauerstromstärke:
250 A (Ms-Bolzen)

Freimaßtol.: ±0,1

Teil	Stck.	Benennung	Teil	Stck.	Benennung
6	2	6kt-Mutter 12-26/934-12, DIN 934, Ms	12		
5	1	Federring 12-27/B12, DIN 127, Fst	11	2	6kt-Schraube 12-25/933-10x40o.Sz, DIN 933
4	1	Zwischenhülse 22-01/178, Ms58	10	2	Federring 12-27/B10, DIN 127, Fst
3	1	Bolzen 23-10/191-3M-178Fa, Ms58	9	1	Druckstück 22-05/178-Fa, Ms58
2	1	Gewindebuchse 22-02/250-16, Ms58	8	1	Sicherungsblech 22-15/12, Cu
1	1	Isolator 23-13/224-1, NU514	7	1	6kt-Mutter 12-26/936-12, DIN 936, Ms

	Datum	Name
Bearb.	03.05.13	Blokesz
Gepr.	12.08.13	S.Dill
Norm		

Zünddurchschlagsichere Leitungsdurchführung

PLD 12/1100

Emil A. Peters
GmbH & Co. KG
Westfalenstr. 85
D-58636 Iserlohn

Zeichnungsnummer
29-91/224-As-Fa-Mo

M -

Zust.	Änderung	Datum	Name

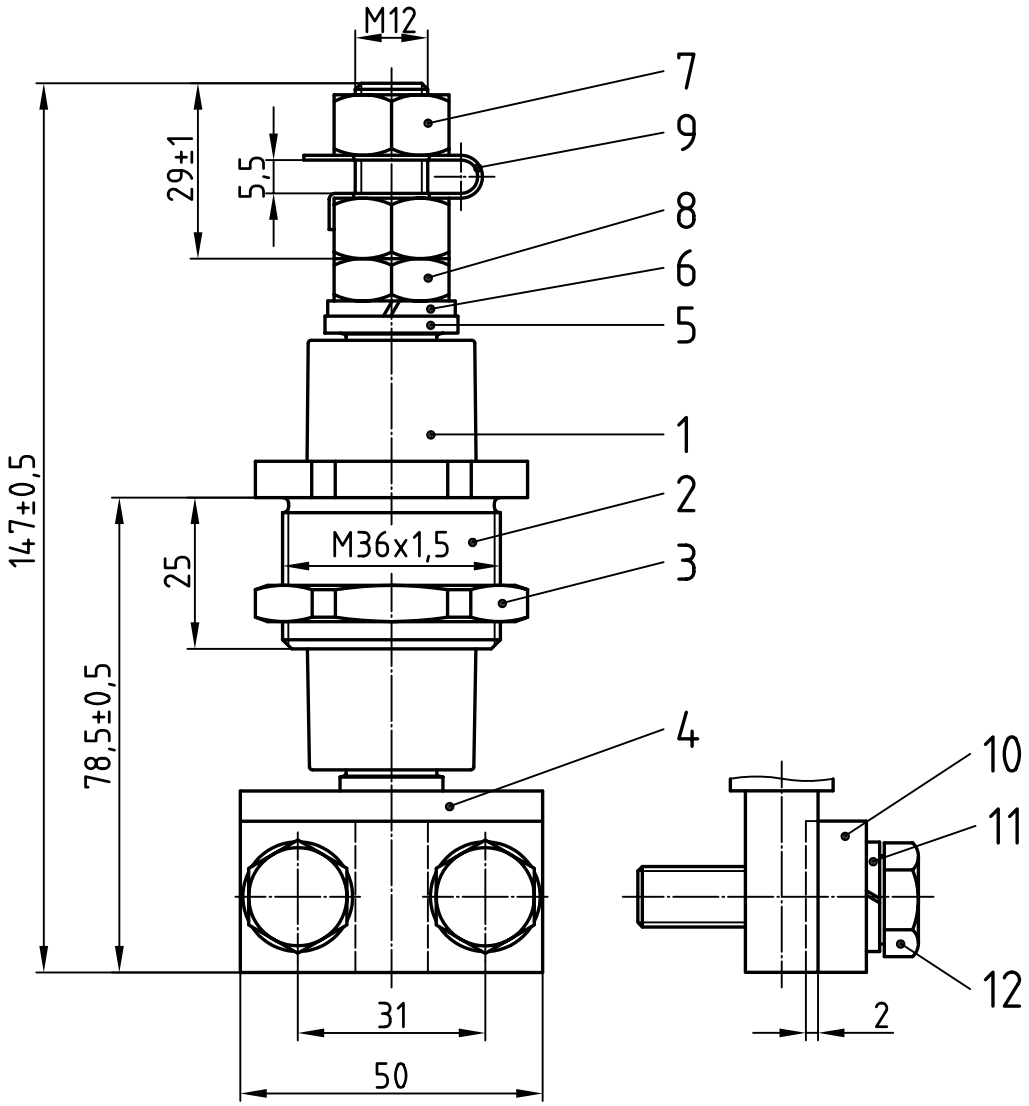

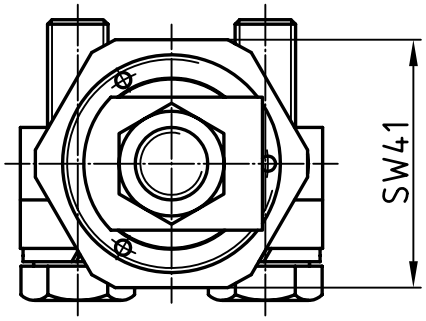

Nennisolationsspannung:
1100 V
Zul. Dauerstromstärke:
315 A (Cu-Bolzen)

Freimaßtol.: ±0,1

Teil	Stck.	Benennung	Teil	Stck.	Benennung
6	1	Federring 12-27/B12, DIN 127, Fst	12	2	6kt-Schraube 12-25/933-10x40o.Sz, DIN 933
5	1	Zwischenhülse 22-01/178, Ms58	11	2	Federring 12-27/B10, DIN 127, Fst
4	1	Bolzen 23-10/191-3C-178K, E-Cu57	10	1	Druckstück 22-05/178-K, Ms58
3	1	Gegenmutter 22-03/178, Ms58	9	1	Sicherungsblech 22-15/12, Cu
2	1	Gewindebuchse 22-02/250-16, Ms58	8	1	6kt-Mutter 12-26/936-12, DIN 936, Ms
1	1	Isolator 23-13/224-1, NU514	7	2	6kt-Mutter 12-26/934-12, DIN 934, Ms

	Datum	Name
Bearb.	03.05.13	Blokesz
Gepr.	12.08.13	S.Dill
Norm		

Zünddurchschlagsichere Leitungsdurchführung

PLD 12/1100

Emil A. Peters
GmbH & Co. KG
Westfalenstr. 85
D-58636 Iserlohn

Zeichnungsnummer
29-91/224-As-K-C

M -

Zust.	Änderung	Datum	Name

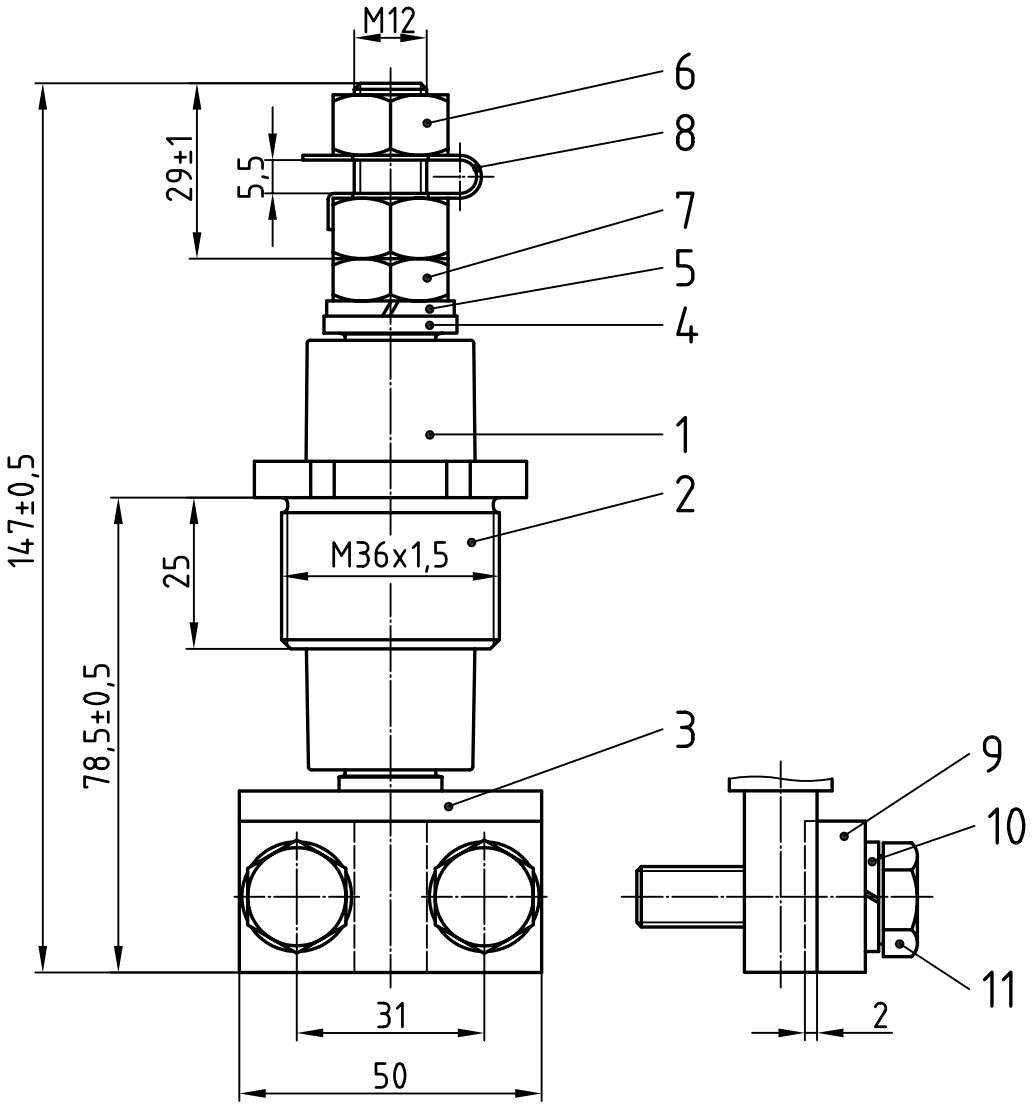

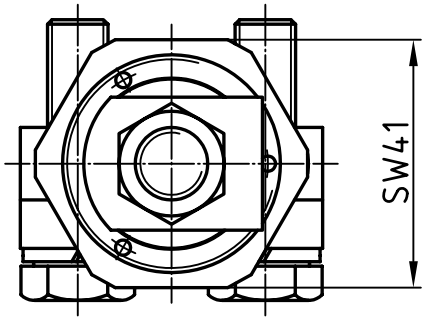

Nennisolationsspannung:
1100 V
Zul. Dauerstromstärke:
250 A (Ms-Bolzen)

Freimaßtol.: ±0,1

Teil	Stck.	Benennung	Teil	Stck.	Benennung
6	2	6kt-Mutter 12-26/934-12, DIN 934, Ms	12		
5	1	Federring 12-27/B12, DIN 127, Fst	11	2	6kt-Schraube 12-25/933-10x40o.Sz, DIN 933
4	1	Zwischenhülse 22-01/178, Ms58	10	2	Federring 12-27/B10, DIN 127, Fst
3	1	Bolzen 23-10/191-3M-178K, Ms58	9	1	Druckstück 22-05/178-K, Ms58
2	1	Gewindebuchse 22-02/250-16, Ms58	8	1	Sicherungsblech 22-15/12, Cu
1	1	Isolator 23-13/224-1, NU514	7	1	6kt-Mutter 12-26/936-12, DIN 936, Ms

	Datum	Name
Bearb.	06.05.13	Blokesz
Gepr.	12.08.13	S.Dill
Norm		

Zünddurchschlagsichere Leitungsdurchführung

PLD 12/1100

Emil A. Peters
GmbH & Co. KG
Westfalenstr. 85
D-58636 Iserlohn

Zeichnungsnummer
29-91/224-As-K-M-o

M -

Zust.	Änderung	Datum	Name

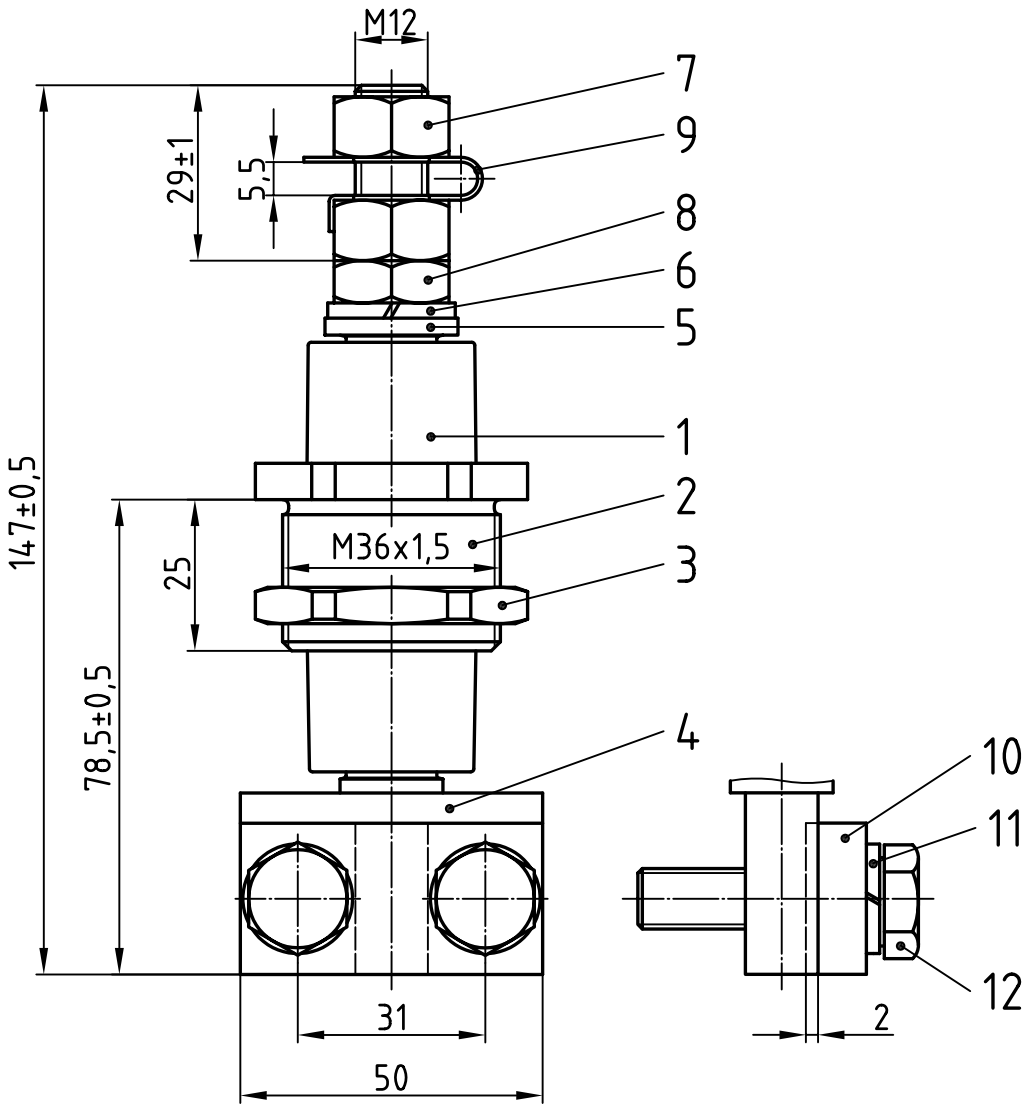

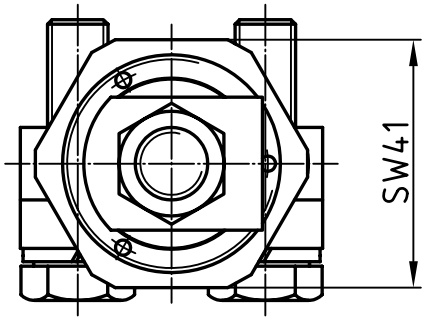

Nennisolationsspannung:
1100 V
Zul. Dauerstromstärke:
250 A (Ms-Bolzen)

Freimaßtol.: ±0,1

Teil	Stck.	Benennung	Teil	Stck.	Benennung
6	1	Federring 12-27/B12, DIN 127, Fst	12	2	6kt-Schraube 12-25/933-10x40o.Sz, DIN 933
5	1	Zwischenhülse 22-01/178, Ms58	11	2	Federring 12-27/B10, DIN 127, Fst
4	1	Bolzen 23-10/191-3M-178K, Ms58	10	1	Druckstück 22-05/178-K, Ms58
3	1	Gegenmutter 22-03/178, Ms58	9	1	Sicherungsblech 22-15/12, Cu
2	1	Gewindebuchse 22-02/250-16, Ms58	8	1	6kt-Mutter 12-26/936-12, DIN 936, Ms
1	1	Isolator 23-13/224-1, NU514	7	2	6kt-Mutter 12-26/934-12, DIN 934, Ms

	Datum	Name
Bearb.	06.05.13	Blokesz
Gepr.	12.08.13	S.Dill
Norm		

Zünddurchschlagsichere Leitungsdurchführung

PLD 12/1100

Emil A. Peters
GmbH & Co. KG
Westfalenstr. 85
D-58636 Iserlohn

Zeichnungsnummer
29-91/224-As-K-M

M -

Zust.	Änderung	Datum	Name

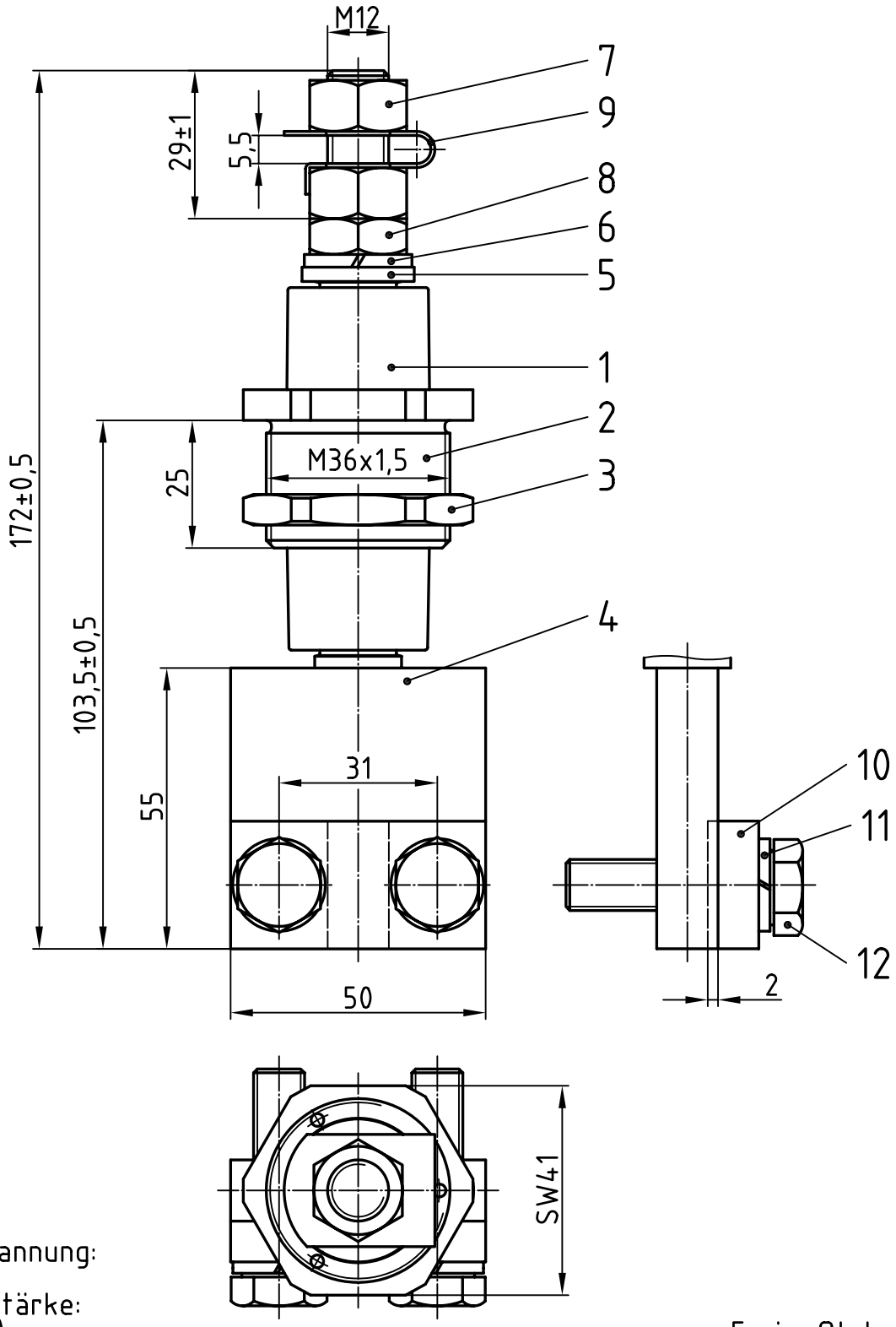

Nennisolationsspannung:
1100 V
Zul. Dauerstromstärke:
315 A (Cu-Bolzen)

Freimaßtol.: ±0,1

Teil	Stck.	Benennung	Teil	Stck.	Benennung
6	1	Federring 12-27/B12, DIN 127, Fst	12	2	6kt-Schraube 12-25/933-10x40o.Sz, DIN 933
5	1	Zwischenhülse 22-01/178, Ms58	11	2	Federring 12-27/B10, DIN 127, Fst
4	1	Bolzen 23-10/191-3C-178K25, E-Cu57	10	1	Druckstück 22-05/178-K, Ms58
3	1	Gegenmutter 22-03/178, Ms58	9	1	Sicherungsblech 22-15/12, Cu
2	1	Gewindebuchse 22-02/250-16, Ms58	8	1	6kt-Mutter 12-26/936-12, DIN 936, Ms
1	1	Isolator 23-13/224-1, NU514	7	2	6kt-Mutter 12-26/934-12, DIN 934, Ms

Zust.	Änderung	Datum	Name		Datum	Name
				Bearb.	06.05.13	Blokesz
				Gepr.	12.08.13	S.Dill
				Norm		

Zünddurchschlagsichere Leitungsdurchführung

PLD 12/1100

Emil A. Peters
GmbH & Co. KG
Westfalenstr. 85
D-58636 Iserlohn

Zeichnungsnummer
29-91/224-As-K25-C

M -

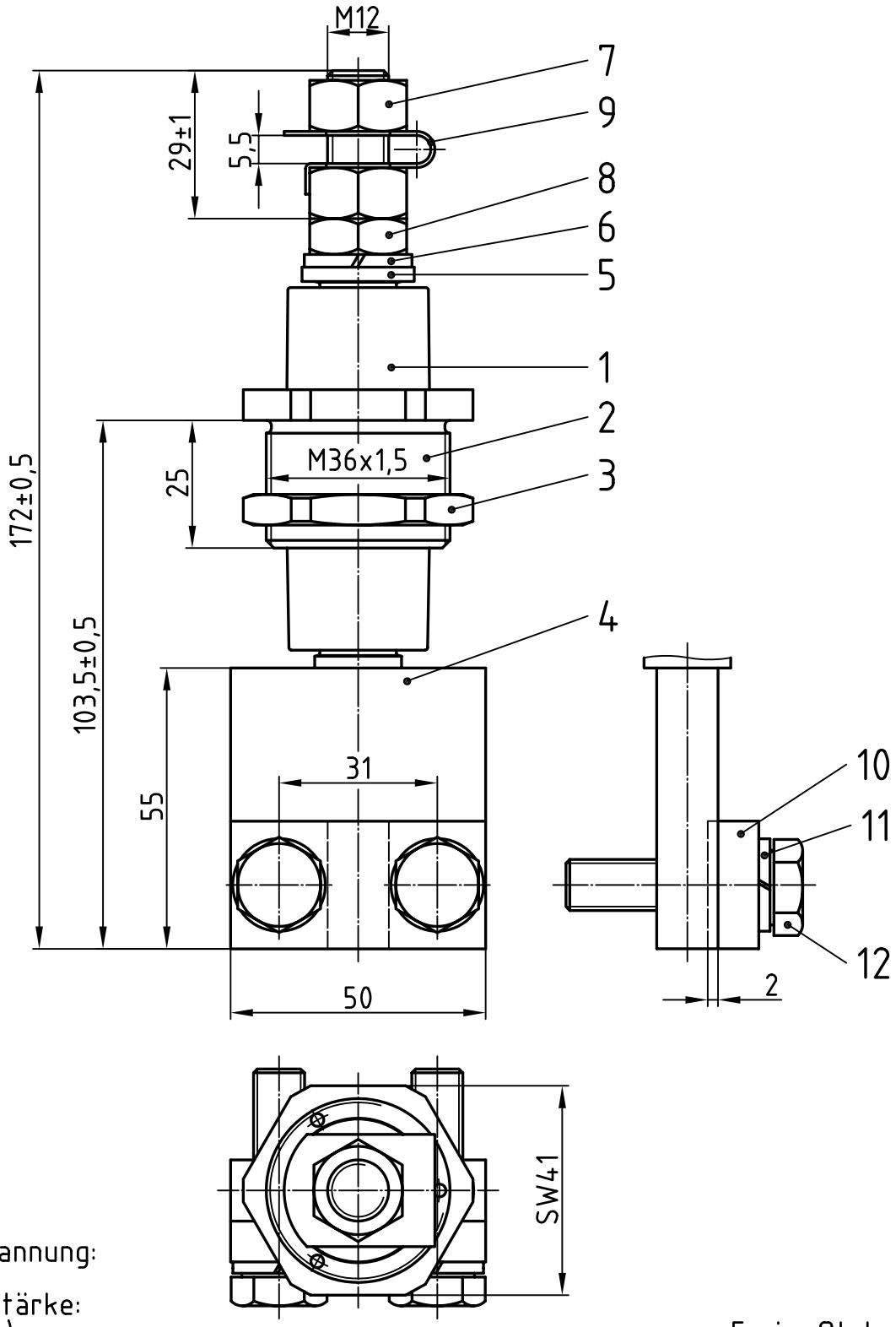

Nennisolationsspannung:
1100 V
Zul. Dauerstromstärke:
250 A (Ms-Bolzen)

Freimaßtol.: ±0,1

Teil	Stck.	Benennung	Teil	Stck.	Benennung
6	1	Federring 12-27/B12, DIN 127, Fst	12	2	6kt-Schraube 12-25/933-10x40o.Sz, DIN 933
5	1	Zwischenhülse 22-01/178, Ms58	11	2	Federring 12-27/B10, DIN 127, Fst
4	1	Bolzen 23-10/191-3M-178K25, Ms58	10	1	Druckstück 22-05/178-K, Ms58
3	1	Gegenmutter 22-03/178, Ms58	9	1	Sicherungsblech 22-15/12, Cu
2	1	Gewindebuchse 22-02/250-16, Ms58	8	1	6kt-Mutter 12-26/936-12, DIN 936, Ms
1	1	Isolator 23-13/224-1, NU514	7	2	6kt-Mutter 12-26/934-12, DIN 934, Ms

Zust.	Änderung	Datum	Name		Datum	Name
				Bearb.	06.05.13	Blokesz
				Gepr.	12.08.13	S.Dill
				Norm		

Zünddurchschlagsichere Leitungsdurchführung

PLD 12/1100

Emil A. Peters
GmbH & Co. KG
Westfalenstr. 85
D-58636 Iserlohn

Zeichnungsnummer
29-91/224-As-K25-M

M -

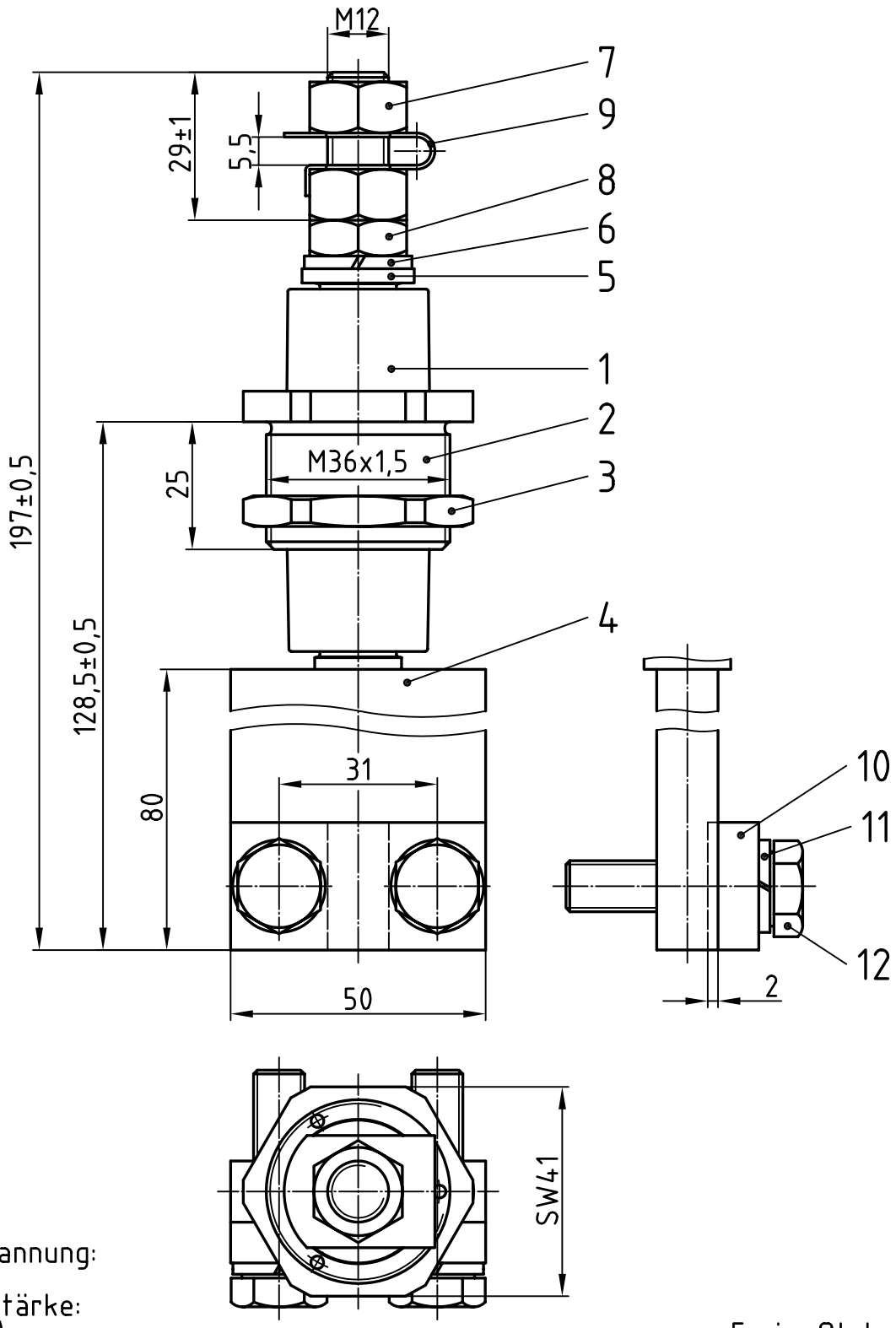

Nennisolationsspannung:
1100 V
Zul. Dauerstromstärke:
315 A (Cu-Bolzen)

Freimaßtol.: ±0,1

Teil	Stck.	Benennung	Teil	Stck.	Benennung
6	1	Federring 12-27/B12, DIN 127, Fst	12	2	6kt-Schraube 12-25/933-10x40o.Sz, DIN 933
5	1	Zwischenhülse 22-01/178, Ms58	11	2	Federring 12-27/B10, DIN 127, Fst
4	1	Bolzen 23-10/191-3C-178K50, E-Cu57	10	1	Druckstück 22-05/178-K, Ms58
3	1	Gegenmutter 22-03/178, Ms58	9	1	Sicherungsblech 22-15/12, Cu
2	1	Gewindebuchse 22-02/250-16, Ms58	8	1	6kt-Mutter 12-26/936-12, DIN 936, Ms
1	1	Isolator 23-13/224-1, NU514	7	2	6kt-Mutter 12-26/934-12, DIN 934, Ms

Zust.	Änderung	Datum	Name		Datum	Name
				Bearb.	06.05.13	Blokesz
				Gepr.	12.08.13	S.Dill
				Norm		

Zünddurchschlagsichere Leitungsdurchführung

PLD 12/1100

Emil A. Peters
GmbH & Co. KG
Westfalenstr. 85
D-58636 Iserlohn

Zeichnungsnummer
29-91/224-As-K50-C

M -

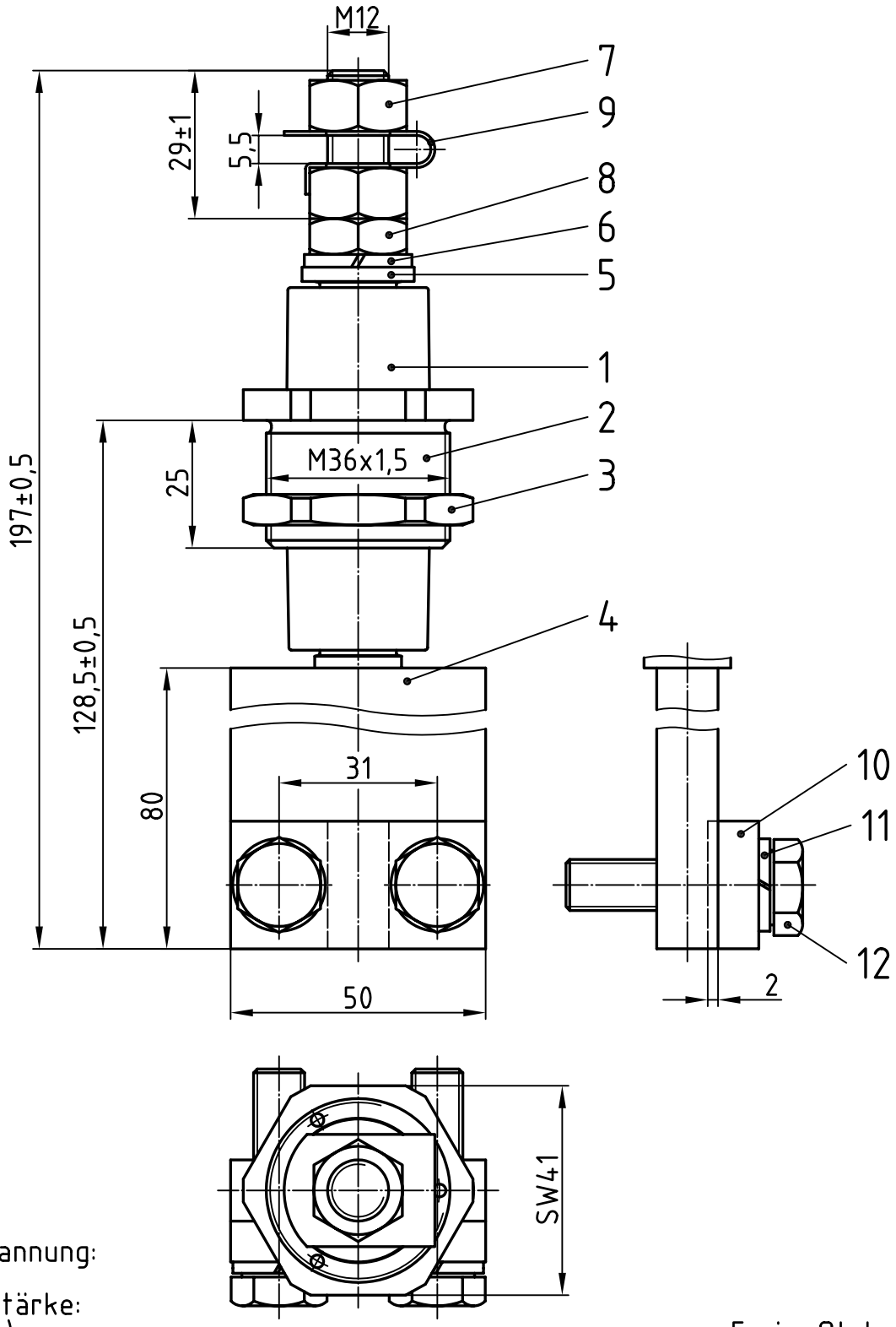

Nennisolationsspannung:
1100 V
Zul. Dauerstromstärke:
250 A (Ms-Bolzen)

Freimaßtol.: ±0,1

Teil	Stck.	Benennung	Teil	Stck.	Benennung
6	1	Federring 12-27/B12, DIN 127, Fst	12	2	6kt-Schraube 12-25/933-10x40o.Sz, DIN 933
5	1	Zwischenhülse 22-01/178, Ms58	11	2	Federring 12-27/B10, DIN 127, Fst
4	1	Bolzen 23-10/191-3M-178K50, Ms58	10	1	Druckstück 22-05/178-K, Ms58
3	1	Gegenmutter 22-03/178, Ms58	9	1	Sicherungsblech 22-15/12, Cu
2	1	Gewindebuchse 22-02/250-16, Ms58	8	1	6kt-Mutter 12-26/936-12, DIN 936, Ms
1	1	Isolator 23-13/224-1, NU514	7	2	6kt-Mutter 12-26/934-12, DIN 934, Ms

Zust.	Änderung	Datum	Name		Datum	Name
				Bearb.	07.05.13	Blokesz
				Gepr.	12.08.13	S.Dill
				Norm		

Zünddurchschlagsichere Leitungsdurchführung

PLD 12/1100

Emil A. Peters
GmbH & Co. KG
Westfalenstr. 85
D-58636 Iserlohn

Zeichnungsnummer
29-91/224-As-K50-M

M -

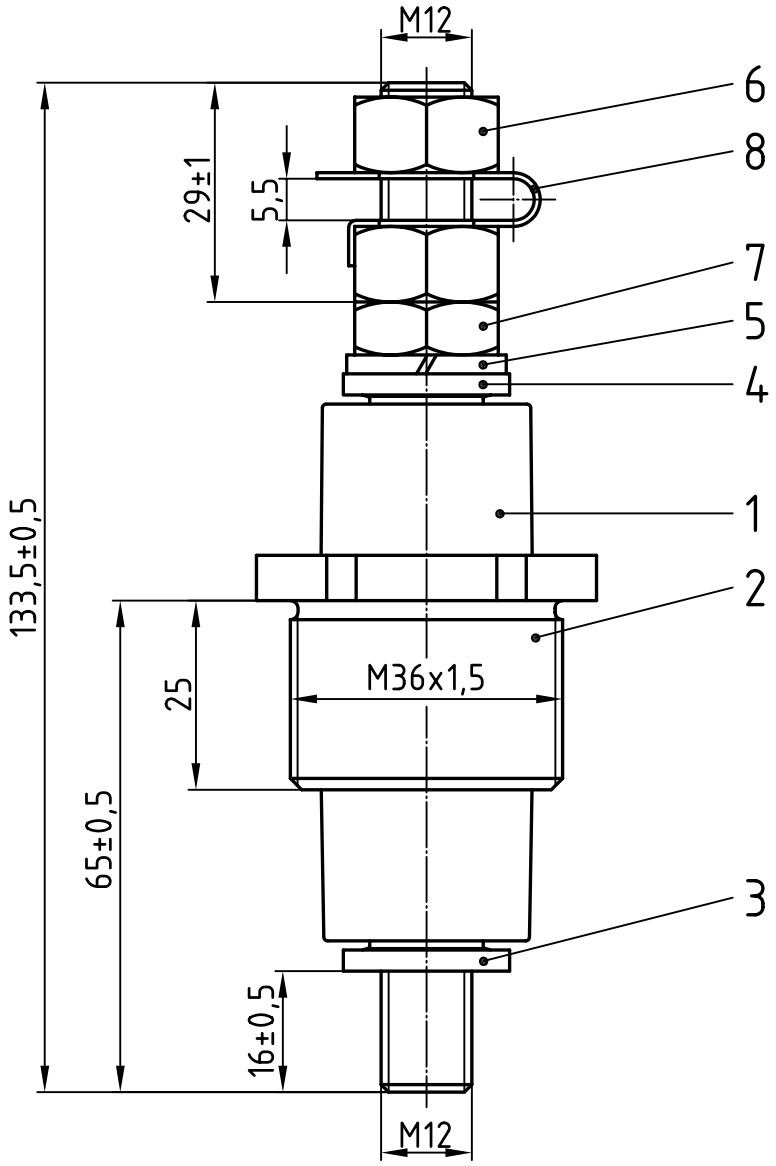

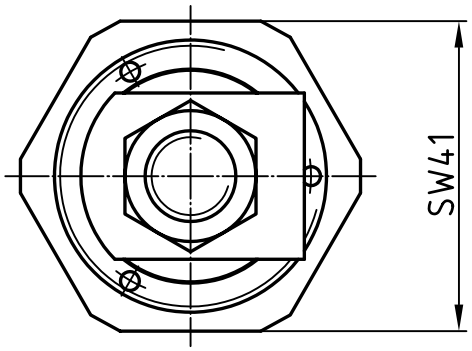

Nennisolationsspannung:
1100 V
Zul. Dauerstromstärke:
315 A (Cu-Bolzen)

Freimaßtol.: ±0,1

Teil	Stck.	Benennung	Teil	Stck.	Benennung
4	1	Zwischenhülse 22-01/178, Ms58	8	1	Sicherungsblech 22-15/12, Cu
3	1	Bolzen 23-10/191-1C-178M, E-Cu57	7	1	6kt-Mutter 12-26/936-12, DIN 936, Ms
2	1	Gewindebuchse 22-02/250-16, Ms58	6	2	6kt-Mutter 12-26/934-12, DIN 934, Ms
1	1	Isolator 23-13/224-1, NU514	5	1	Federring 12-27/B12, DIN 127, Fst

	Datum	Name
Bearb.	07.05.13	Blokesz
Gepr.	12.08.13	S.Dill
Norm		

Zünddurchschlagsichere Leitungsdurchführung

PLD 12/1100

Emil A. Peters
GmbH & Co. KG
Westfalenstr. 85
D-58636 Iserlohn

Zeichnungsnummer
29-91/224-As-M-C-o

M 1:1

Zust.	Änderung	Datum	Name

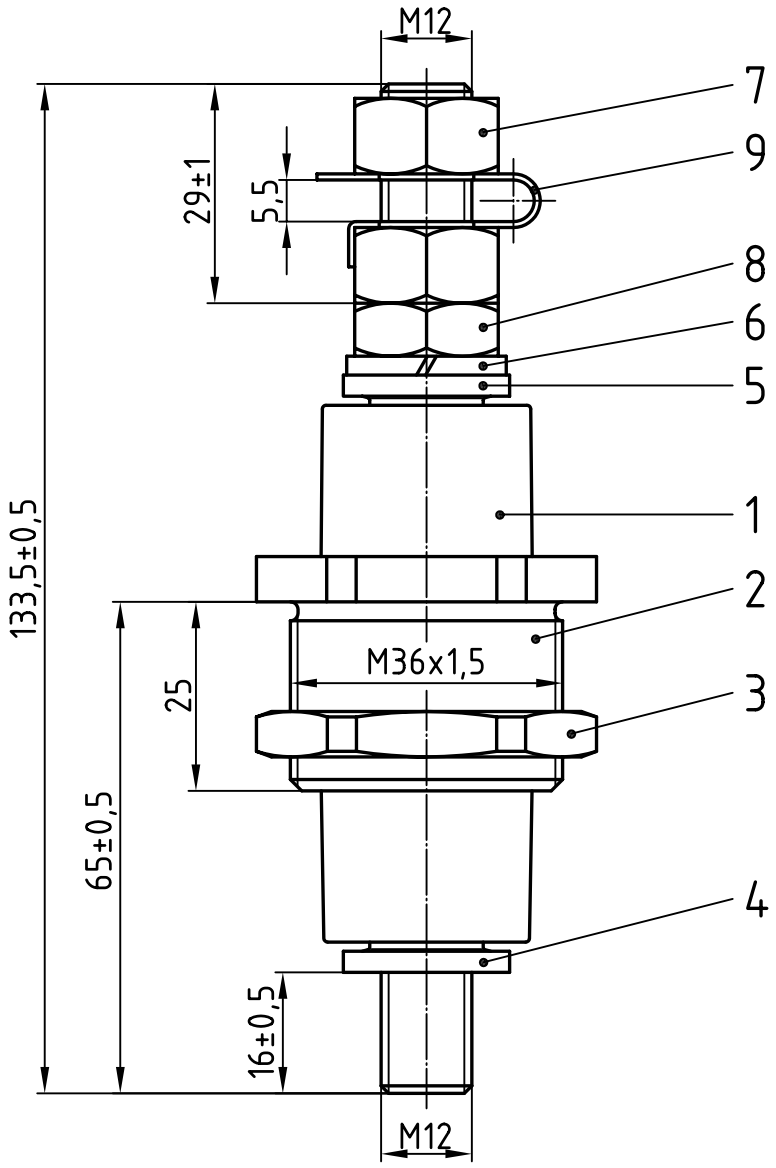

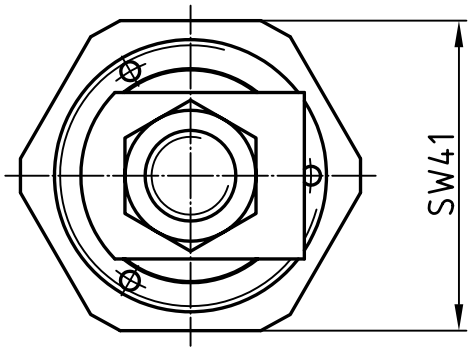

Nennisolationsspannung:
1100 V
Zul. Dauerstromstärke:
315 A (Cu-Bolzen)

Freimaßtol.: ±0,1

Teil	Stck.	Benennung	Teil	Stck.	Benennung
5	1	Zwischenhülse 22-01/178, Ms58	10		
4	1	Bolzen 23-10/191-1C-178M, E-Cu57	9	1	Sicherungsblech 22-15/12, Cu
3	1	Gegenmutter 22-03/178, Ms58	8	1	6kt-Mutter 12-26/936-12, DIN 936, Ms
2	1	Gewindebuchse 22-02/250-16, Ms58	7	2	6kt-Mutter 12-26/934-12, DIN 934, Ms
1	1	Isolator 23-13/224-1, NU514	6	1	Federring 12-27/B12, DIN 127, Fst

Zust.	Änderung	Datum	Name

	Datum	Name
Bearb.	07.05.13	Blokesz
Gepr.	12.08.13	S.Dill
Norm		

Zünddurchschlagsichere Leitungsdurchführung

PLD 12/1100

Emil A. Peters
GmbH & Co. KG
Westfalenstr. 85
D-58636 Iserlohn

Zeichnungsnummer
29-91/224-As-M-C

M 1:1

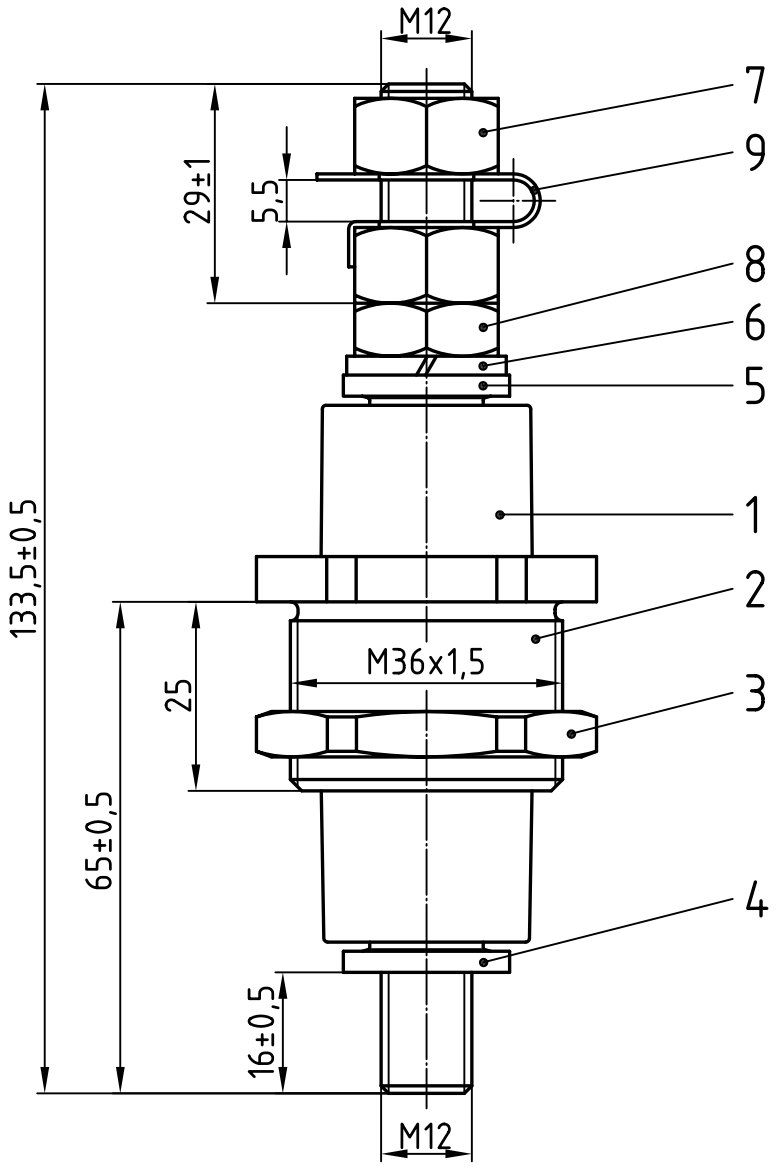

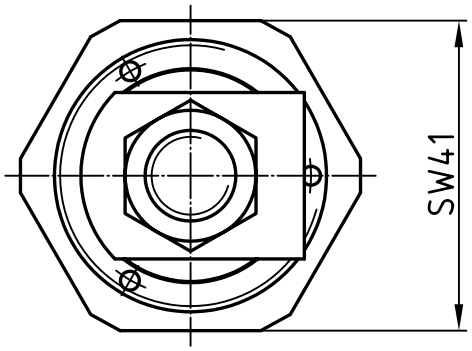

Nennisolationsspannung:
1100 V
Zul. Dauerstromstärke:
250 A (Ms-Bolzen)

Freimaßtol.: ±0,1

Teil	Stck.	Benennung	Teil	Stck.	Benennung
5	1	Zwischenhülse 22-01/178, Ms58	10		
4	1	Bolzen 23-10/191-1M-178M, Ms58	9	1	Sicherungsblech 22-15/12, Cu
3	1	Gegenmutter 22-03/178, Ms58	8	1	6kt-Mutter 12-26/936-12, DIN 936, Ms
2	1	Gewindebuchse 22-02/250-16, Ms58	7	2	6kt-Mutter 12-26/934-12, DIN 934, Ms
1	1	Isolator 23-13/224-1, NU514	6	1	Federring 12-27/B12, DIN 127, Fst

Zust.	Änderung	Datum	Name		Datum	Name
				Bearb.	07.05.13	Blokesz
				Gepr.	12.08.13	S.Dill
				Norm		

Zünddurchschlagsichere Leitungsdurchführung

PLD 12/1100

Emil A. Peters
GmbH & Co. KG
Westfalenstr. 85
D-58636 Iserlohn

Zeichnungsnummer
29-91/224-As-M-M

M 1:1

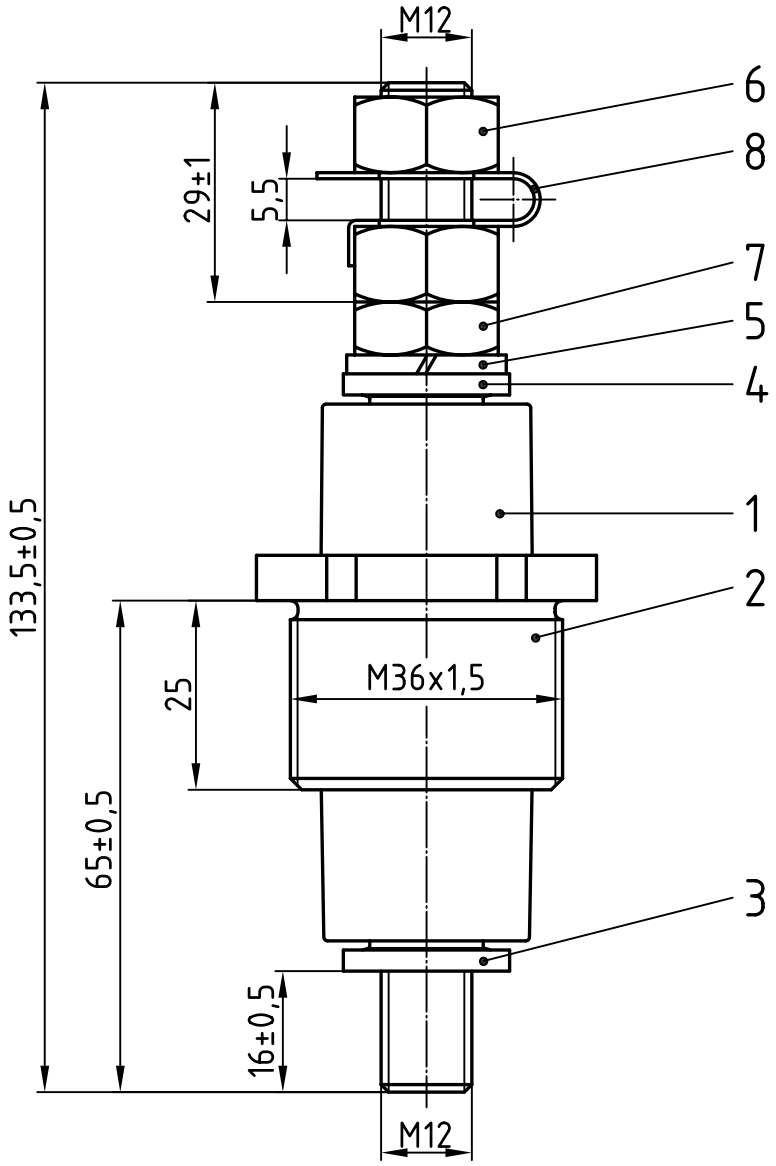

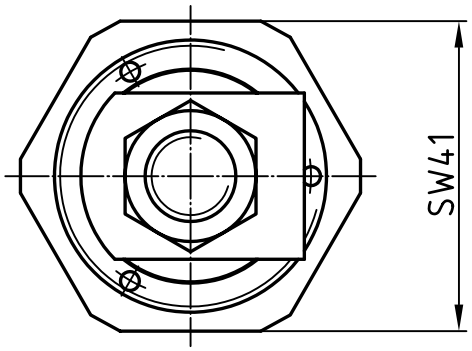

Nennisolationsspannung:
1100 V
Zul. Dauerstromstärke:
250 A (Ms-Bolzen)

Freimaßtol.: ±0,1

Teil	Stck.	Benennung	Teil	Stck.	Benennung
4	1	Zwischenhülse 22-01/178, Ms58	8	1	Sicherungsblech 22-15/12, Cu
3	1	Bolzen 23-10/191-1M-178M, Ms58	7	1	6kt-Mutter 12-26/936-12, DIN 936, Ms
2	1	Gewindebuchse 22-02/250-16, Ms58	6	2	6kt-Mutter 12-26/934-12, DIN 934, Ms
1	1	Isolator 23-13/224-1, NU514	5	1	Federring 12-27/B12, DIN 127, Fst

	Datum	Name
Bearb.	07.05.13	Blokesz
Gepr.	12.08.13	S.Dill
Norm		

Zünddurchschlagsichere Leitungsdurchführung

PLD 12/1100

Emil A. Peters
GmbH & Co. KG
Westfalenstr. 85
D-58636 Iserlohn

Zeichnungsnummer
29-91/224-As-M-Mo

M 1:1

Zust.	Änderung	Datum	Name

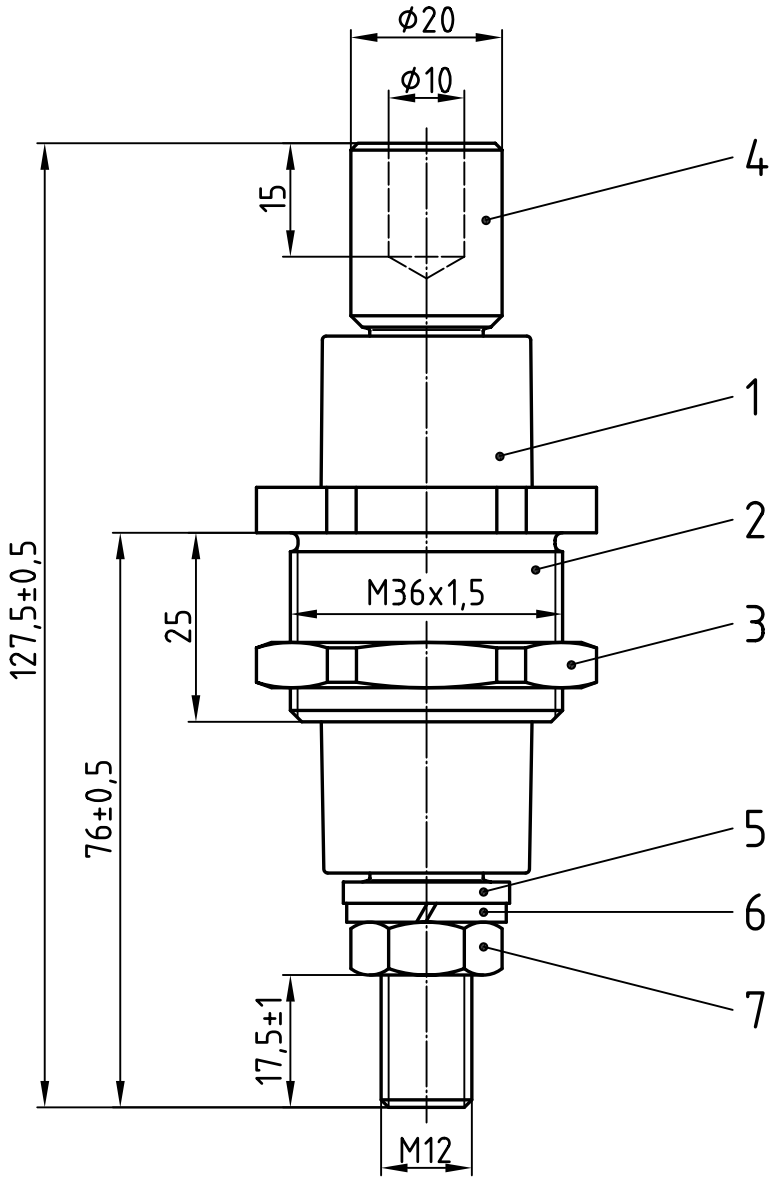

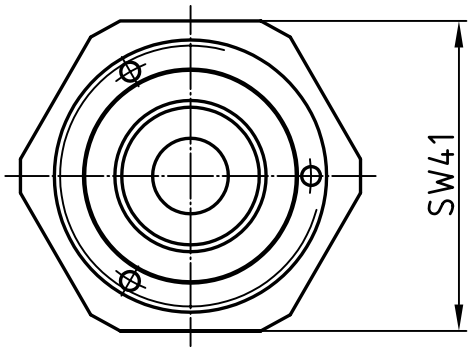

Nennisolationsspannung:
1100 V
Zul. Dauerstromstärke:
315 A (Cu-Bolzen)

Freimaßtol.: ±0,1

Teil	Stck.	Benennung	Teil	Stck.	Benennung
4	1	Bolzen 22-10/191-710, Cu58	8		
3	1	Gegenmutter 22-03/178, Ms58	7	1	6kt-Mutter 12-26/936-12, DIN 936, Ms
2	1	Gewindebuchse 22-02/250-16, Ms58	6	1	Federring 12-27/B12, DIN 127, Fst
1	1	Isolator 23-13/224-1, NU514	5	1	Zwischenhülse 22-01/178, Ms58

	Datum	Name
Bearb.	11.10.13	Blokesz
Gepr.	13.08.14	Schäfer
Norm		

Zünddurchschlagsichere Leitungsdurchführung

PLD 12/1100

Emil A. Peters
GmbH & Co. KG
Westfalenstr. 85
D-58636 Iserlohn

Zeichnungsnummer
29-91/224-Ha20-M'-C

M 1:1

Zust.	Änderung	Datum	Name

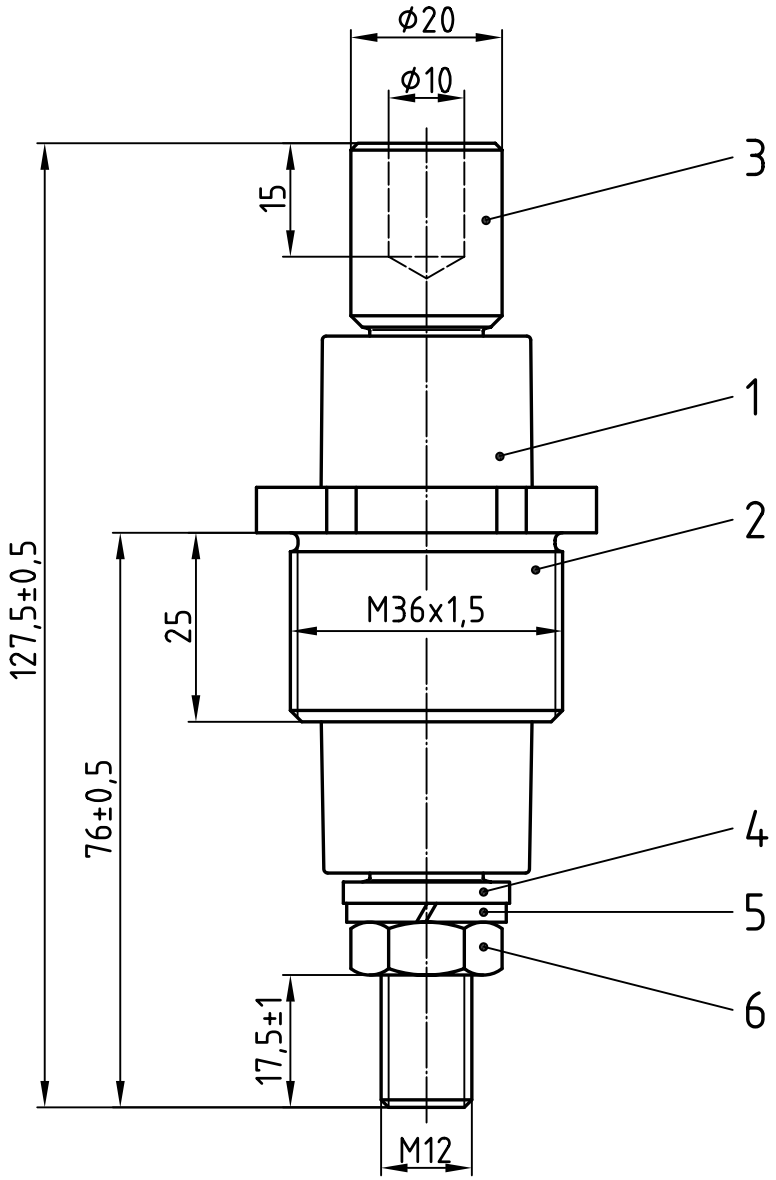

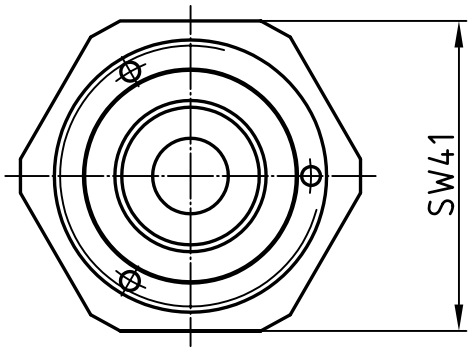

Nennisolationsspannung:
1100 V
Zul. Dauerstromstärke:
315 A (Cu-Bolzen)

Freimaßtol.: ±0,1

Teil	Stck.	Benennung	Teil	Stck.	Benennung
4	1	Zwischenhülse 22-01/178, Ms58	8		
3	1	Bolzen 22-10/191-710, Cu58	7		
2	1	Gewindebuchse 22-02/250-16, Ms58	6	1	6kt-Mutter 12-26/936-12, DIN 936, Ms
1	1	Isolator 23-13/224-1, NU514	5	1	Federring 12-27/B12, DIN 127, Fst

	Datum	Name
Bearb.	11.10.13	Blokesz
Gepr.	13.08.14	Schäfer
Norm		

Zünddurchschlagsichere Leitungsdurchführung

PLD 12/1100

Emil A. Peters
GmbH & Co. KG
Westfalenstr. 85
D-58636 Iserlohn

Zeichnungsnummer
29-91/224-Ha20-M'-Co

M 1:1

Zust.	Änderung	Datum	Name

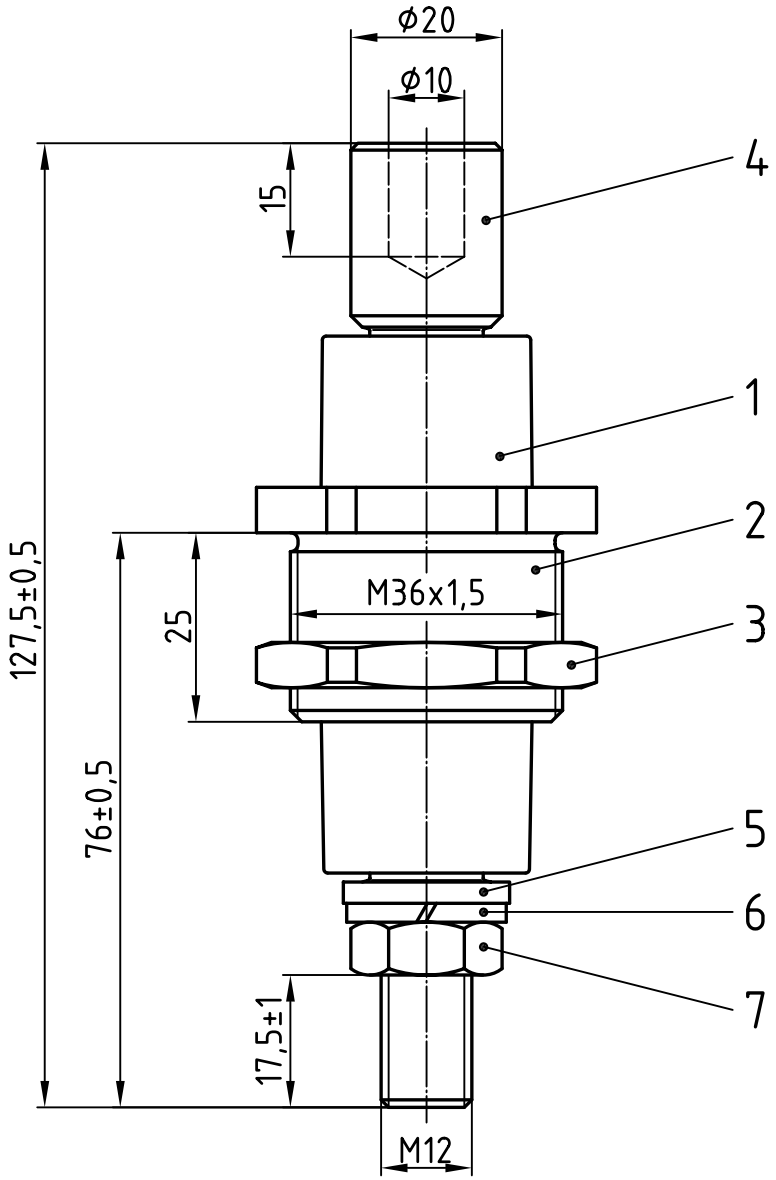

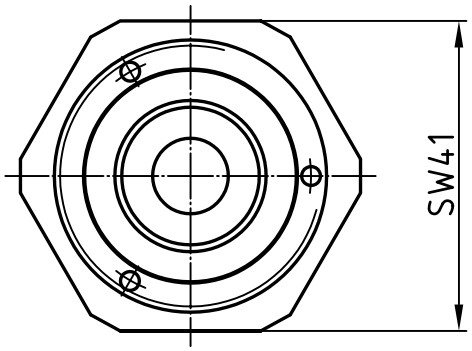

Nennisolationsspannung:
1100 V
Zul. Dauerstromstärke:
250 A (Ms-Bolzen)

Freimaßtol.: ±0,1

Teil	Stck.	Benennung	Teil	Stck.	Benennung
4	1	Bolzen 22-10/191-71M, Ms58	8		
3	1	Gegenmutter 22-03/178, Ms58	7	1	6kt-Mutter 12-26/936-12, DIN 936, Ms
2	1	Gewindebuchse 22-02/250-16, Ms58	6	1	Federring 12-27/B12, DIN 127, Fst
1	1	Isolator 23-13/224-1, NU514	5	1	Zwischenhülse 22-01/178, Ms58

	Datum	Name
Bearb.	11.10.13	Blokesz
Gepr.	13.08.14	Schäfer
Norm		

Zünddurchschlagsichere Leitungsdurchführung

PLD 12/1100

Emil A. Peters
GmbH & Co. KG
Westfalenstr. 85
D-58636 Iserlohn

Zeichnungsnummer
29-91/224-Ha20-M'-M

M 1:1

Zust.	Änderung	Datum	Name

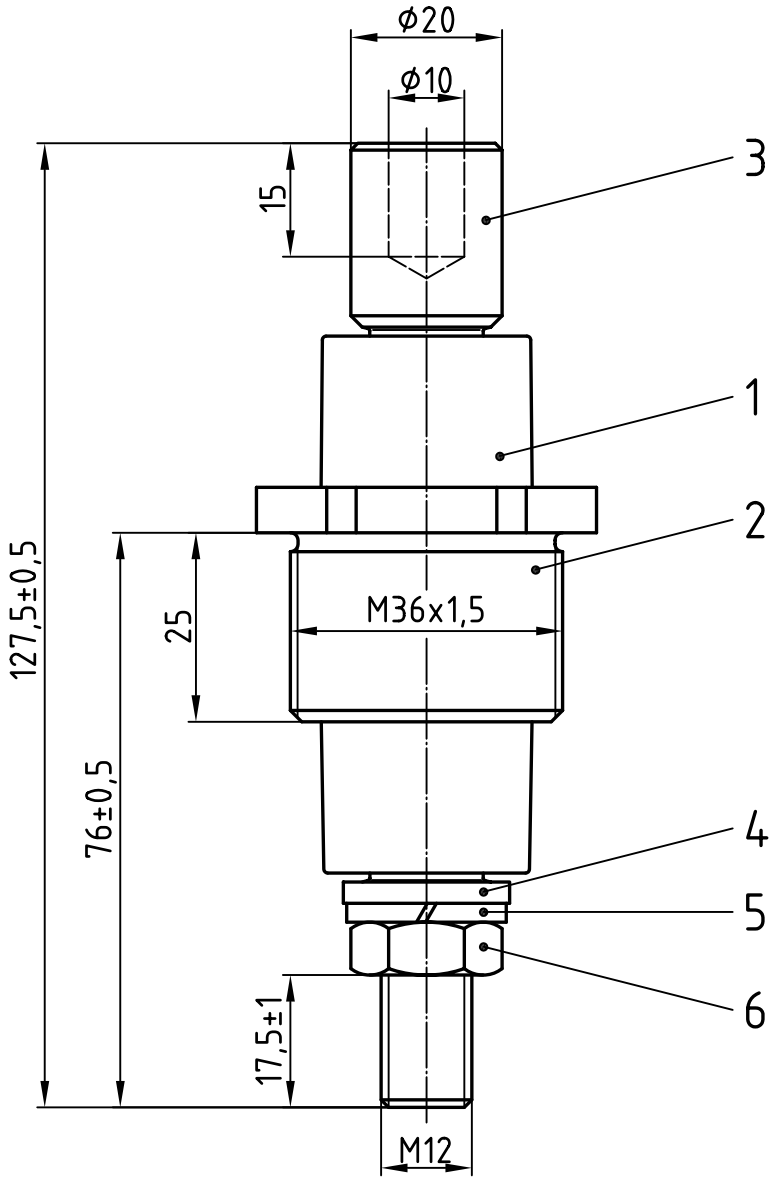

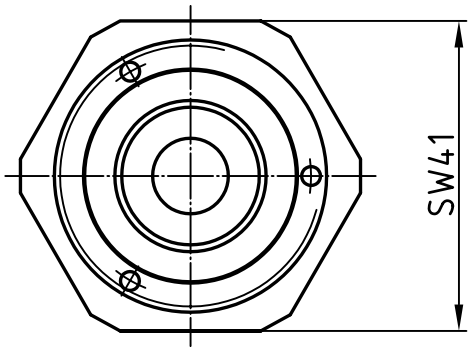

Nennisolationsspannung:
1100 V
Zul. Dauerstromstärke:
250 A (Ms-Bolzen)

Freimaßtol.: ±0,1

Teil	Stck.	Benennung	Teil	Stck.	Benennung
4	1	Zwischenhülse 22-01/178, Ms58	8		
3	1	Bolzen 22-10/191-71M, Ms58	7		
2	1	Gewindebuchse 22-02/250-16, Ms58	6	1	6kt-Mutter 12-26/936-12, DIN 936, Ms
1	1	Isolator 23-13/224-1, NU514	5	1	Federring 12-27/B12, DIN 127, Fst

	Datum	Name
Bearb.	11.10.13	Blokesz
Gepr.	13.08.14	Schäfer
Norm		

Zünddurchschlagsichere Leitungsdurchführung

PLD 12/1100

Emil A. Peters
GmbH & Co. KG
Westfalenstr. 85
D-58636 Iserlohn

Zeichnungsnummer
29-91/224-Ha20-M'-Mo

M 1:1

Zust.	Änderung	Datum	Name

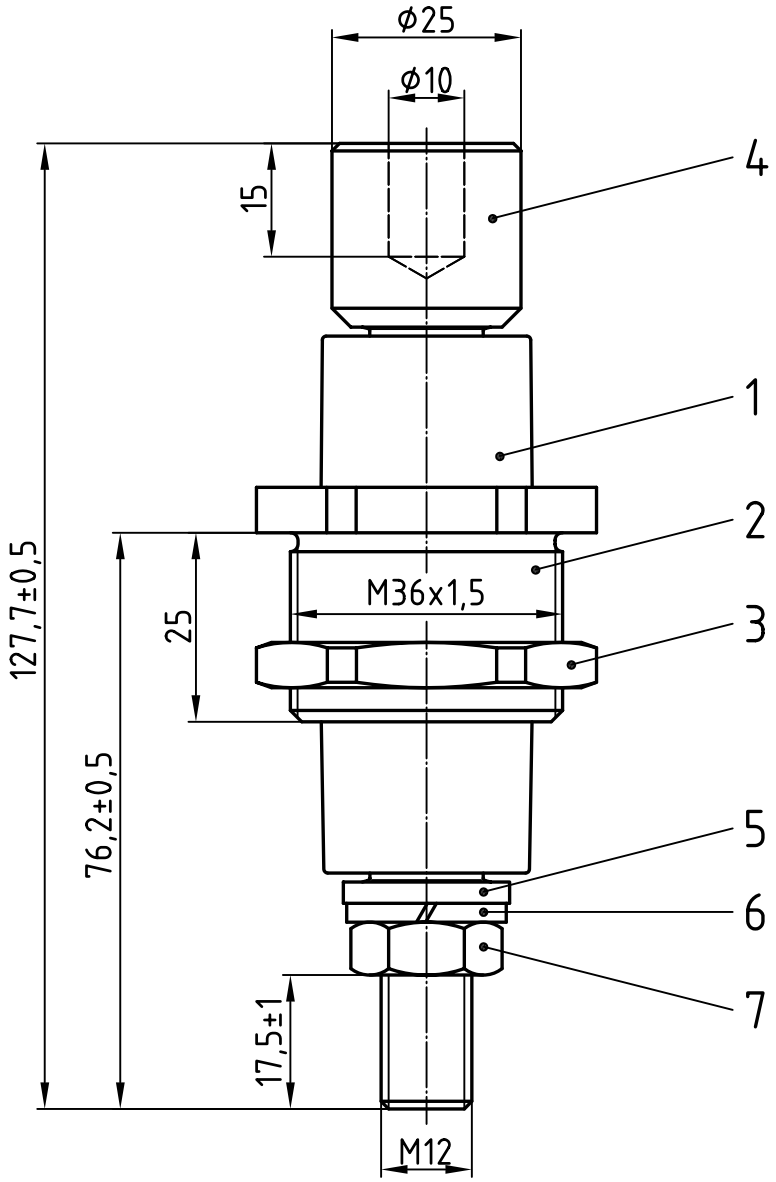

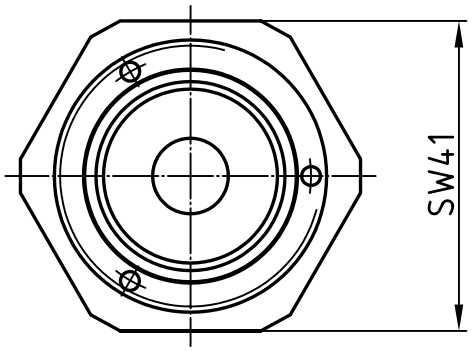

Nennisolationsspannung:
1100 V
Zul. Dauerstromstärke:
315 A (Cu-Bolzen)

Freimaßtol.: ±0,1

Teil	Stck.	Benennung	Teil	Stck.	Benennung
4	1	Bolzen 23-10/191-5C-178Ha25, E-Cu57	8		
3	1	Gegenmutter 22-03/178, Ms58	7	1	6kt-Mutter 12-26/936-12, DIN 936, Ms
2	1	Gewindebuchse 22-02/250-16, Ms58	6	1	Federring 12-27/B12, DIN 127, Fst
1	1	Isolator 23-13/224-1, NU514	5	1	Zwischenhülse 22-01/178, Ms58

				Datum	Name
			Bearb.	11.10.13	Blokesz
			Gepr.	13.08.14	Schäfer
			Norm		

Zünddurchschlagsichere Leitungsdurchführung

PLD 12/1100

Zust.	Änderung	Datum	Name

Emil A. Peters
GmbH & Co. KG
Westfalenstr. 85
D-58636 Iserlohn

Zeichnungsnummer
29-91/224-Ha25-M'-C

M 1:1

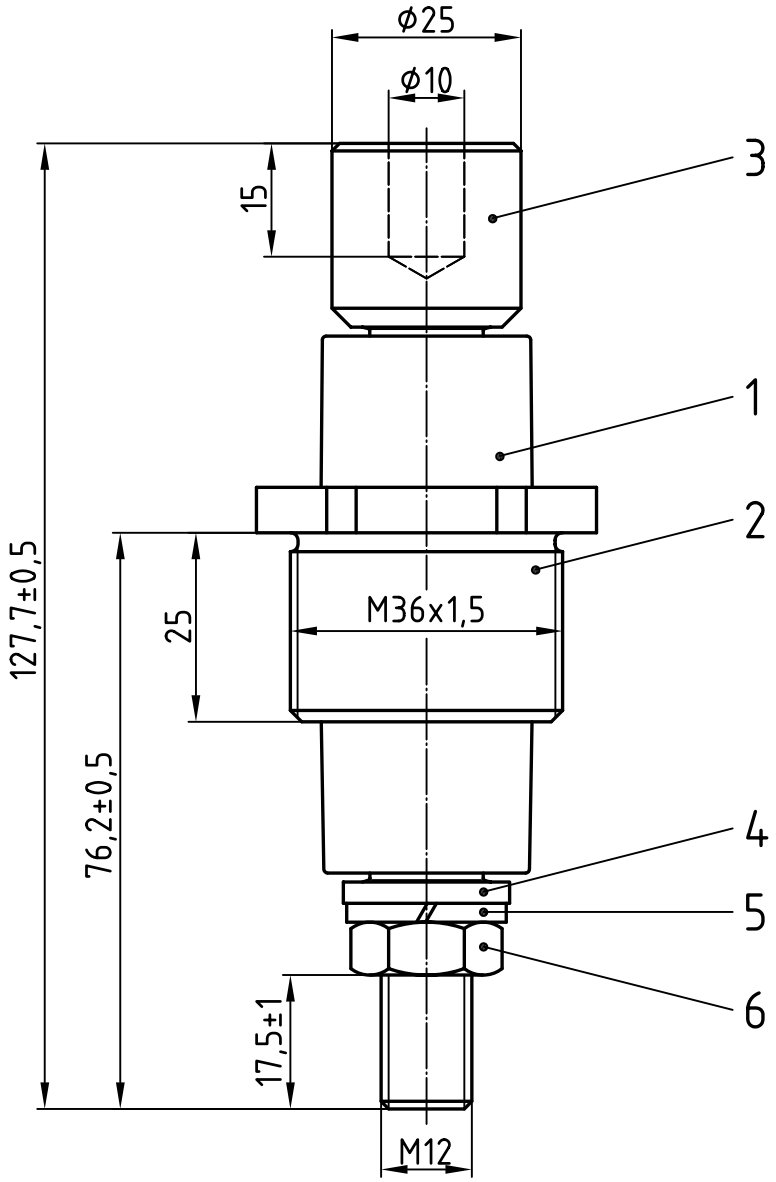

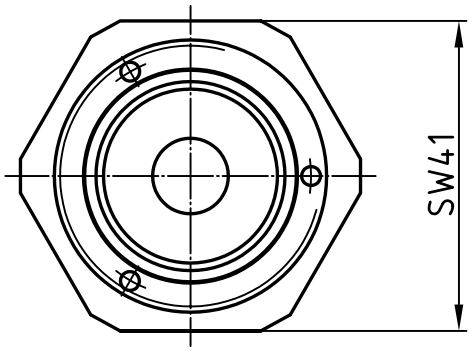

Nennisolationsspannung:
1100 V
Zul. Dauerstromstärke:
315 A (Cu-Bolzen)

Freimaßtol.: ±0,1

Teil	Stck.	Benennung	Teil	Stck.	Benennung
4	1	Zwischenhülse 22-01/178, Ms58	8		
3	1	Bolzen 23-10/191-5C-178Ha25, E-Cu57	7		
2	1	Gewindebuchse 22-02/250-16, Ms58	6	1	6kt-Mutter 12-26/936-12, DIN 936, Ms
1	1	Isolator 23-13/224-1, NU514	5	1	Federring 12-27/B12, DIN 127, Fst

Zust.	Änderung	Datum	Name		Datum	Name
				Bearb.	11.10.13	Blokesz
				Gepr.	13.08.14	Schäfer
				Norm		

Zünddurchschlagsichere Leitungsdurchführung

PLD 12/1100

Emil A. Peters
GmbH & Co. KG
Westfalenstr. 85
D-58636 Iserlohn

Zeichnungsnummer
29-91/224-Ha25-M'-Co

M 1:1

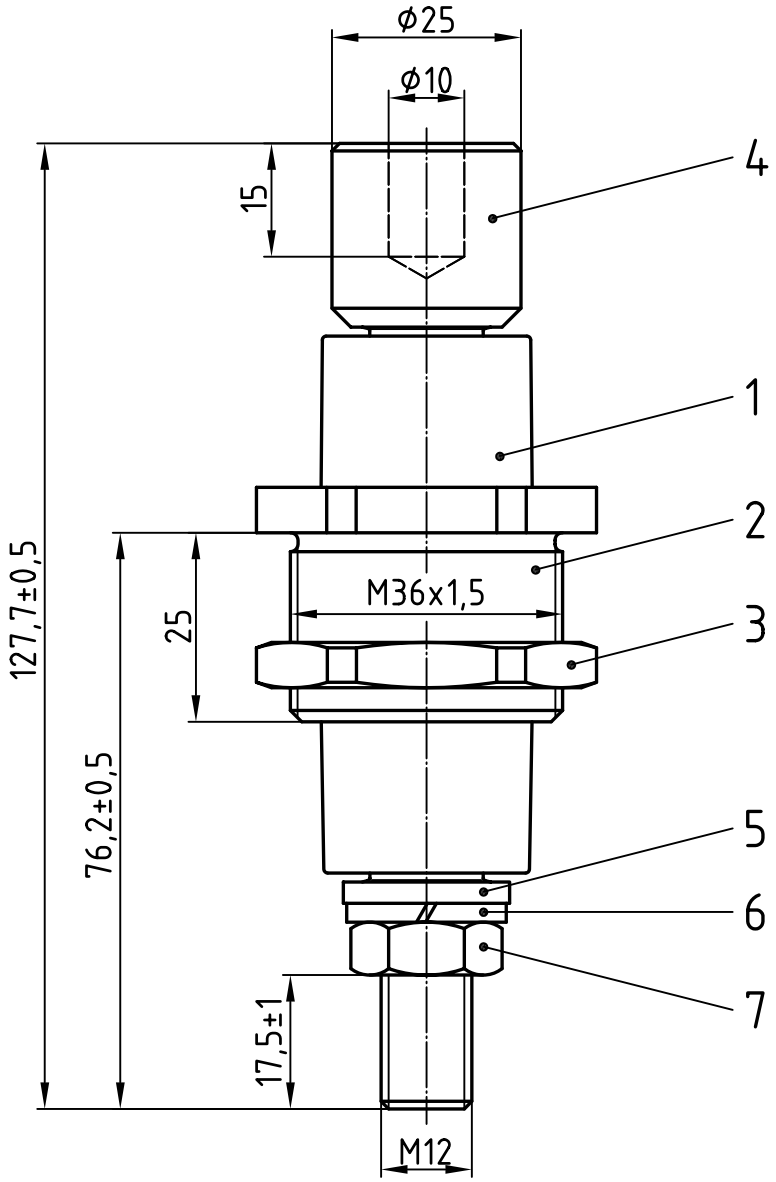

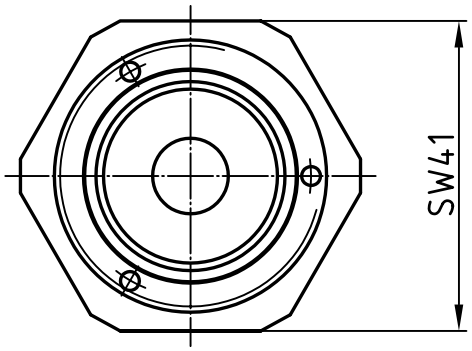

Nennisolationsspannung:
1100 V
Zul. Dauerstromstärke:
250 A (Ms-Bolzen)

Freimaßtol.: ±0,1

Teil	Stck.	Benennung	Teil	Stck.	Benennung
4	1	Bolzen 23-10/191-5M-178Ha25, Ms58	8		
3	1	Gegenmutter 22-03/178, Ms58	7	1	6kt-Mutter 12-26/936-12, DIN 936, Ms
2	1	Gewindebuchse 22-02/250-16, Ms58	6	1	Federring 12-27/B12, DIN 127, Fst
1	1	Isolator 23-13/224-1, NU514	5	1	Zwischenhülse 22-01/178, Ms58

	Datum	Name
Bearb.	11.10.13	Blokesz
Gepr.	13.08.14	Schäfer
Norm		

Zünddurchschlagsichere Leitungsdurchführung

PLD 12/1100

Emil A. Peters
GmbH & Co. KG
Westfalenstr. 85
D-58636 Iserlohn

Zeichnungsnummer
29-91/224-Ha25-M'-M

M 1:1

Zust.	Änderung	Datum	Name

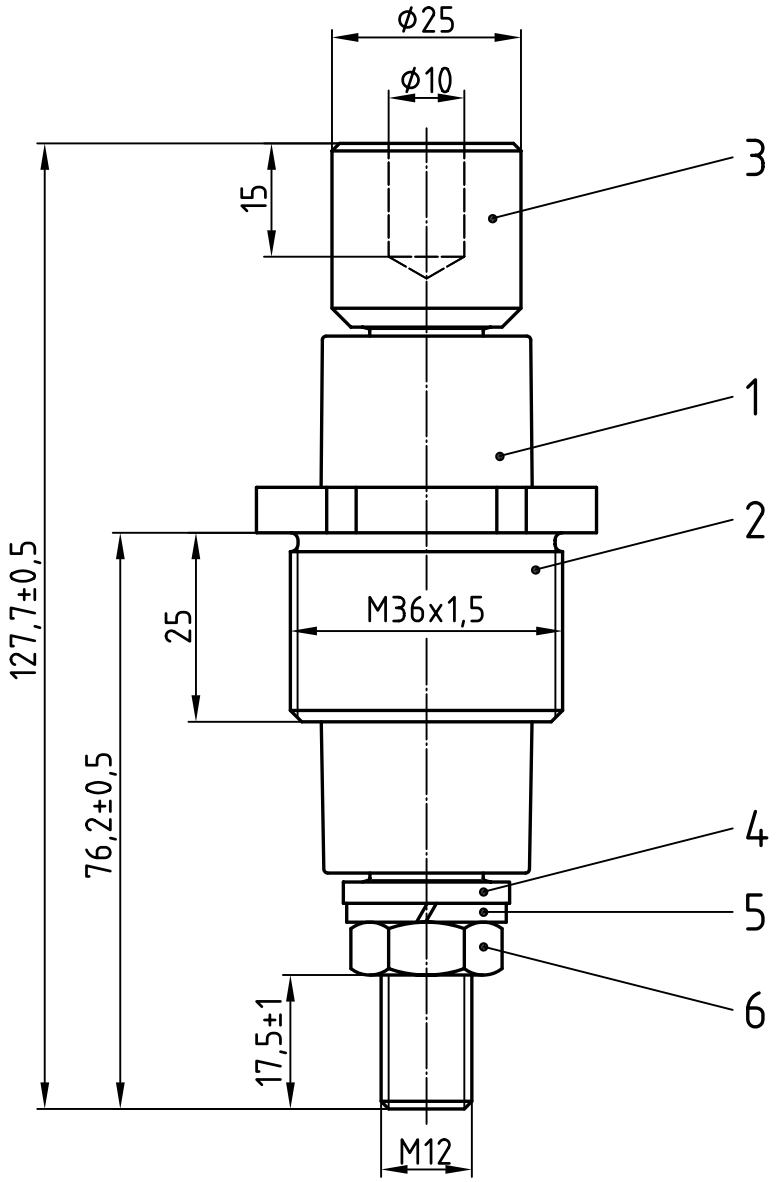

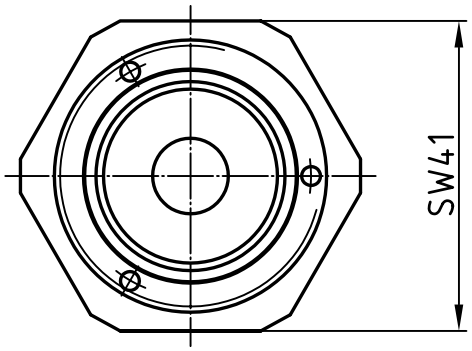

Nennisolationsspannung:
1100 V
Zul. Dauerstromstärke:
250 A (Ms-Bolzen)

Freimaßtol.: ±0,1

Teil	Stck.	Benennung	Teil	Stck.	Benennung
4	1	Zwischenhülse 22-01/178, Ms58	8		
3	1	Bolzen 23-10/191-5M-178Ha25, Ms58	7		
2	1	Gewindebuchse 22-02/250-16, Ms58	6	1	6kt-Mutter 12-26/936-12, DIN 936, Ms
1	1	Isolator 23-13/224-1, NU514	5	1	Federring 12-27/B12, DIN 127, Fst

	Datum	Name
Bearb.	11.10.13	Blokesz
Gepr.	13.08.14	Schäfer
Norm		

Zünddurchschlagsichere Leitungsdurchführung

PLD 12/1100

Emil A. Peters
GmbH & Co. KG
Westfalenstr. 85
D-58636 Iserlohn

Zeichnungsnummer
29-91/224-Ha25-M'-Mo

M 1:1

Zust.	Änderung	Datum	Name

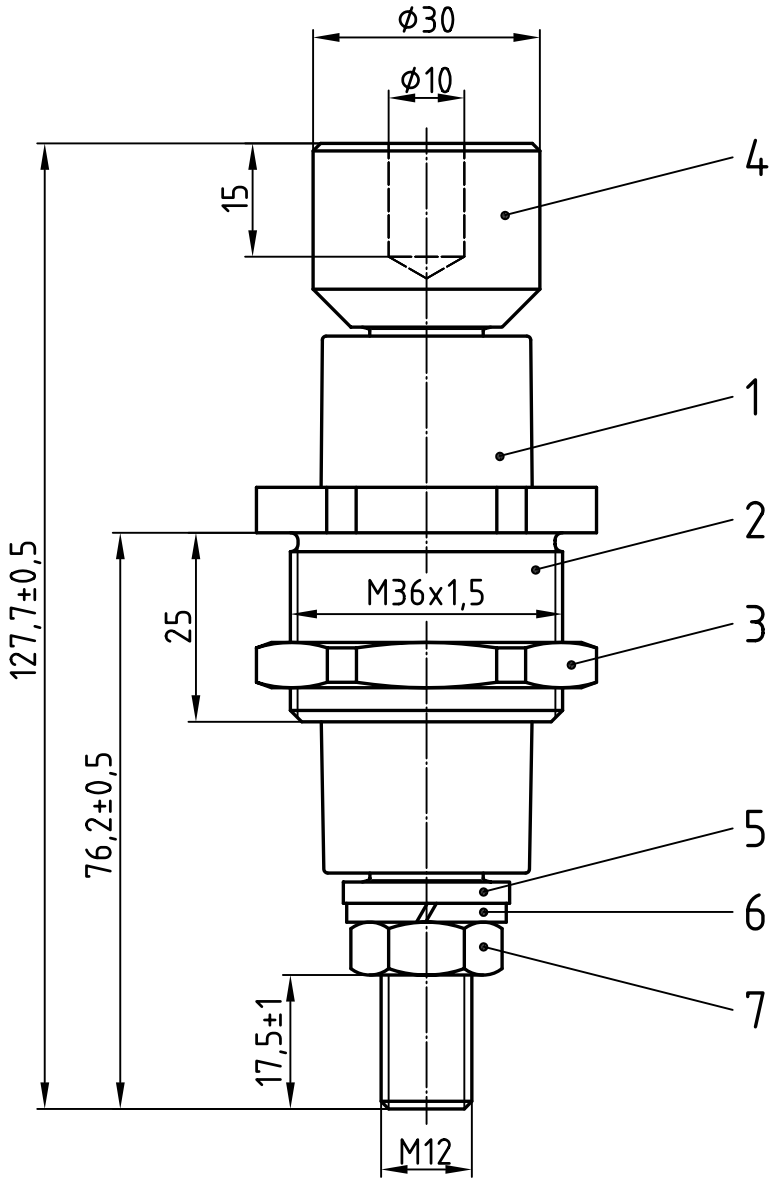

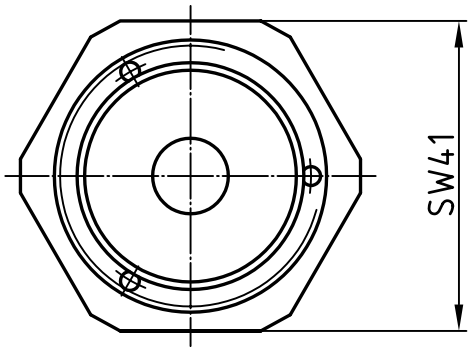

Nennisolationsspannung:
1100 V
Zul. Dauerstromstärke:
315 A (Cu-Bolzen)

Freimaßtol.: ±0,1

Teil	Stck.	Benennung	Teil	Stck.	Benennung
4	1	Bolzen 23-10/191-5C-178Ha30, E-Cu57	8		
3	1	Gegenmutter 22-03/178, Ms58	7	1	6kt-Mutter 12-26/936-12, DIN 936, Ms
2	1	Gewindebuchse 22-02/250-16, Ms58	6	1	Federring 12-27/B12, DIN 127, Fst
1	1	Isolator 23-13/224-1, NU514	5	1	Zwischenhülse 22-01/178, Ms58

	Datum	Name
Bearb.	11.10.13	Blokesz
Gepr.	13.08.14	Schäfer
Norm		

Zünddurchschlagsichere Leitungsdurchführung

PLD 12/1100

Emil A. Peters
GmbH & Co. KG
Westfalenstr. 85
D-58636 Iserlohn

Zeichnungsnummer
29-91/224-Ha30-M'-C

M 1:1

Zust.	Änderung	Datum	Name

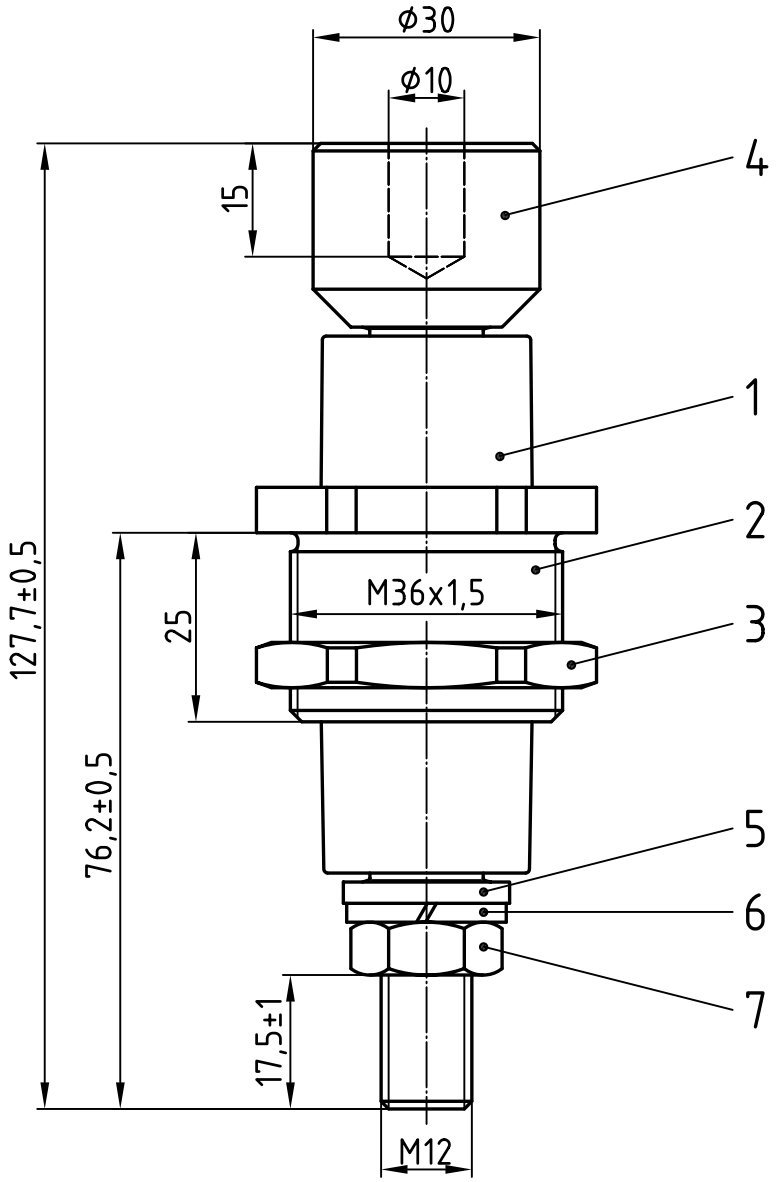

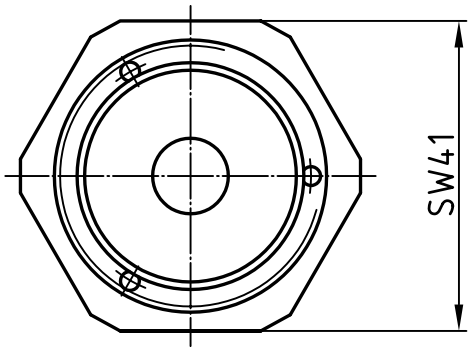

Nennisolationsspannung:
1100 V
Zul. Dauerstromstärke:
250 A (Ms-Bolzen)

Freimaßtol.: ±0,1

Teil	Stck.	Benennung	Teil	Stck.	Benennung
4	1	Bolzen 23-10/191-5M-178Ha30, Ms58	8		
3	1	Gegenmutter 22-03/178, Ms58	7	1	6kt-Mutter 12-26/936-12, DIN 936, Ms
2	1	Gewindebuchse 22-02/250-16, Ms58	6	1	Federring 12-27/B12, DIN 127, Fst
1	1	Isolator 23-13/224-1, NU514	5	1	Zwischenhülse 22-01/178, Ms58

	Datum	Name
Bearb.	11.10.13	Blokesz
Gepr.	13.08.14	Schäfer
Norm		

Zünddurchschlagsichere Leitungsdurchführung

PLD 12/1100

Emil A. Peters
GmbH & Co. KG
Westfalenstr. 85
D-58636 Iserlohn

Zeichnungsnummer
29-91/224-Ha30-M'-M

M 1:1

Zust.	Änderung	Datum	Name